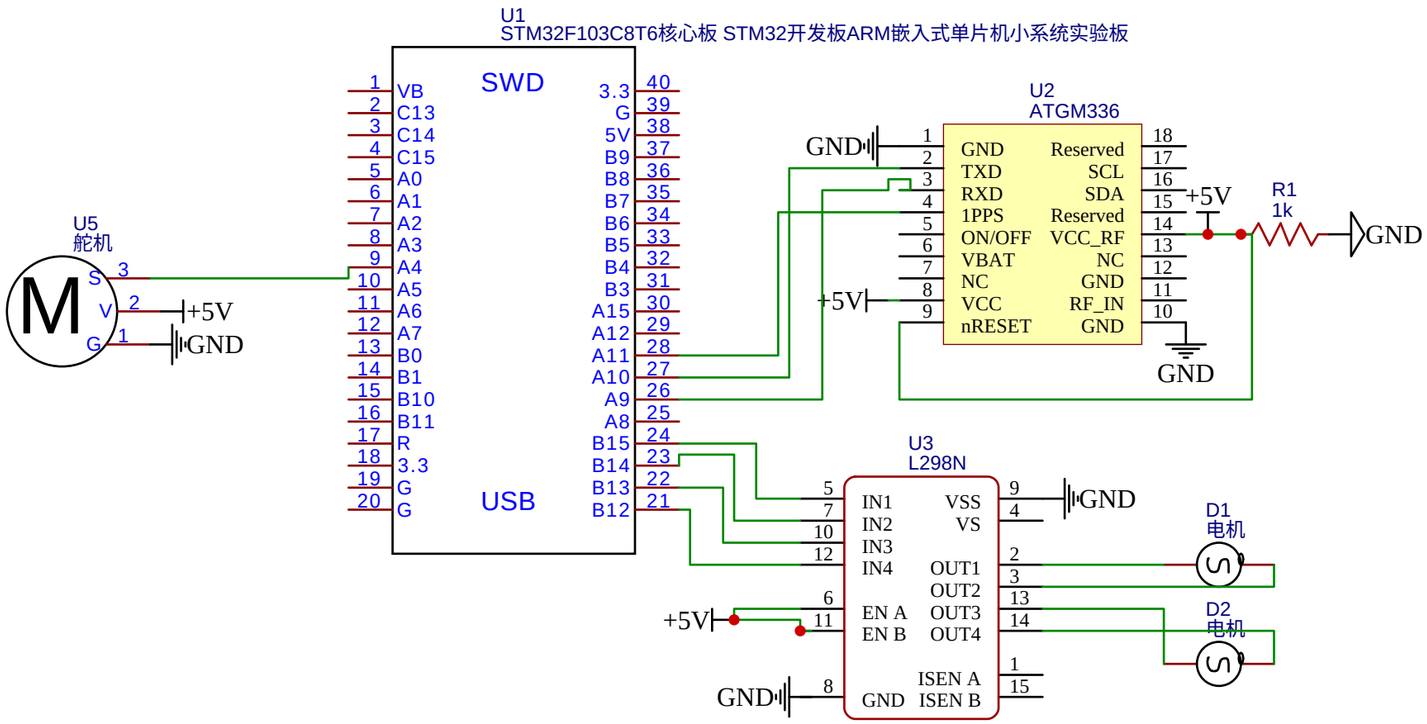

TITLE: 水上垃圾回收与设计		REV: 1.0
立创EDA	Company:	Sheet: 1/1
	Date: 2022-04-04 Drawn By: 丁梦姣	