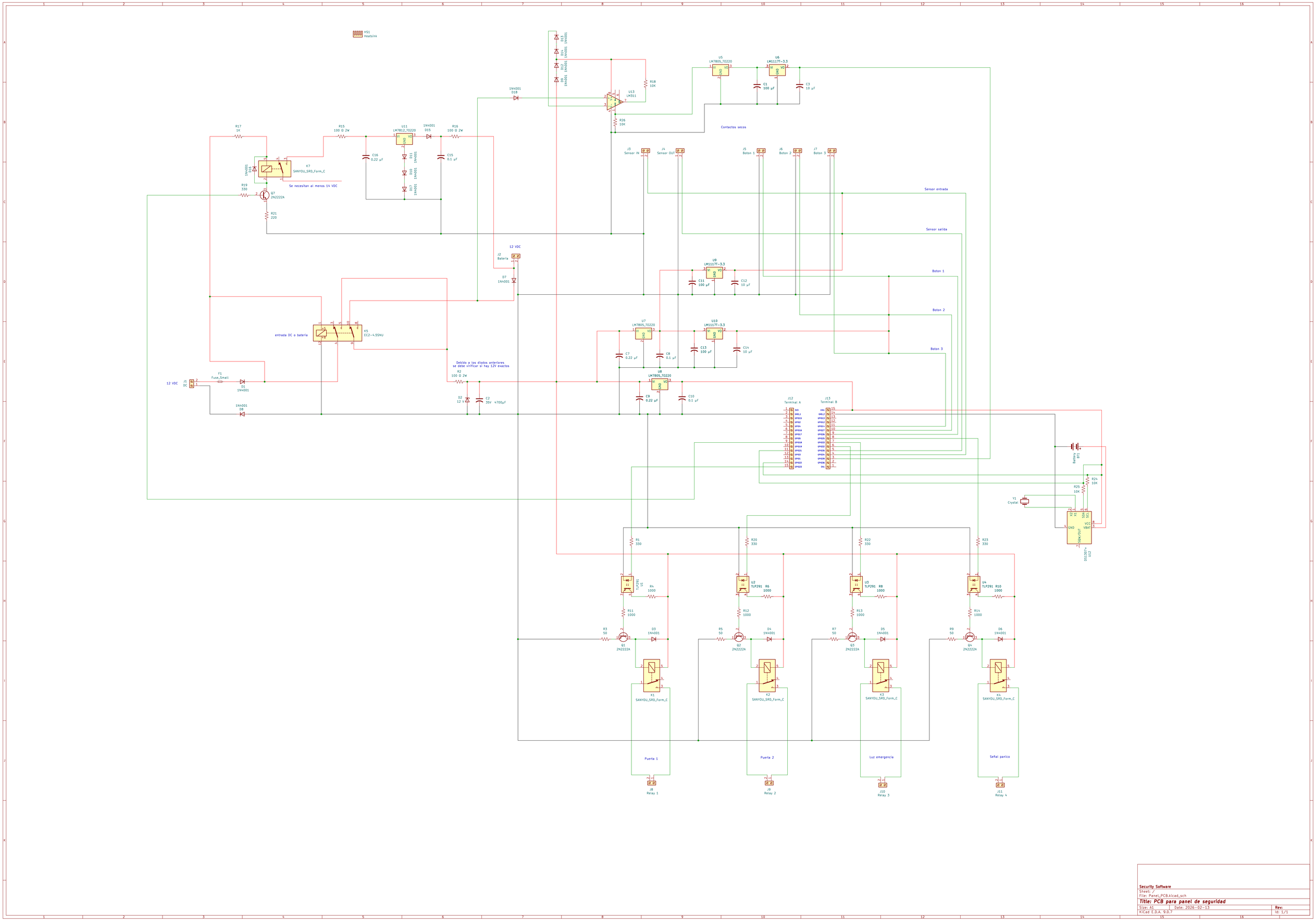

Security Software

Sheet: /

File: Panel_PCB.kicad_sch

Title: PCB para panel de seguridad

Size: A1	Date: 2026-02-13	**Rev:**
KiCad E.D.A. 9.0.7		Id: 1/1