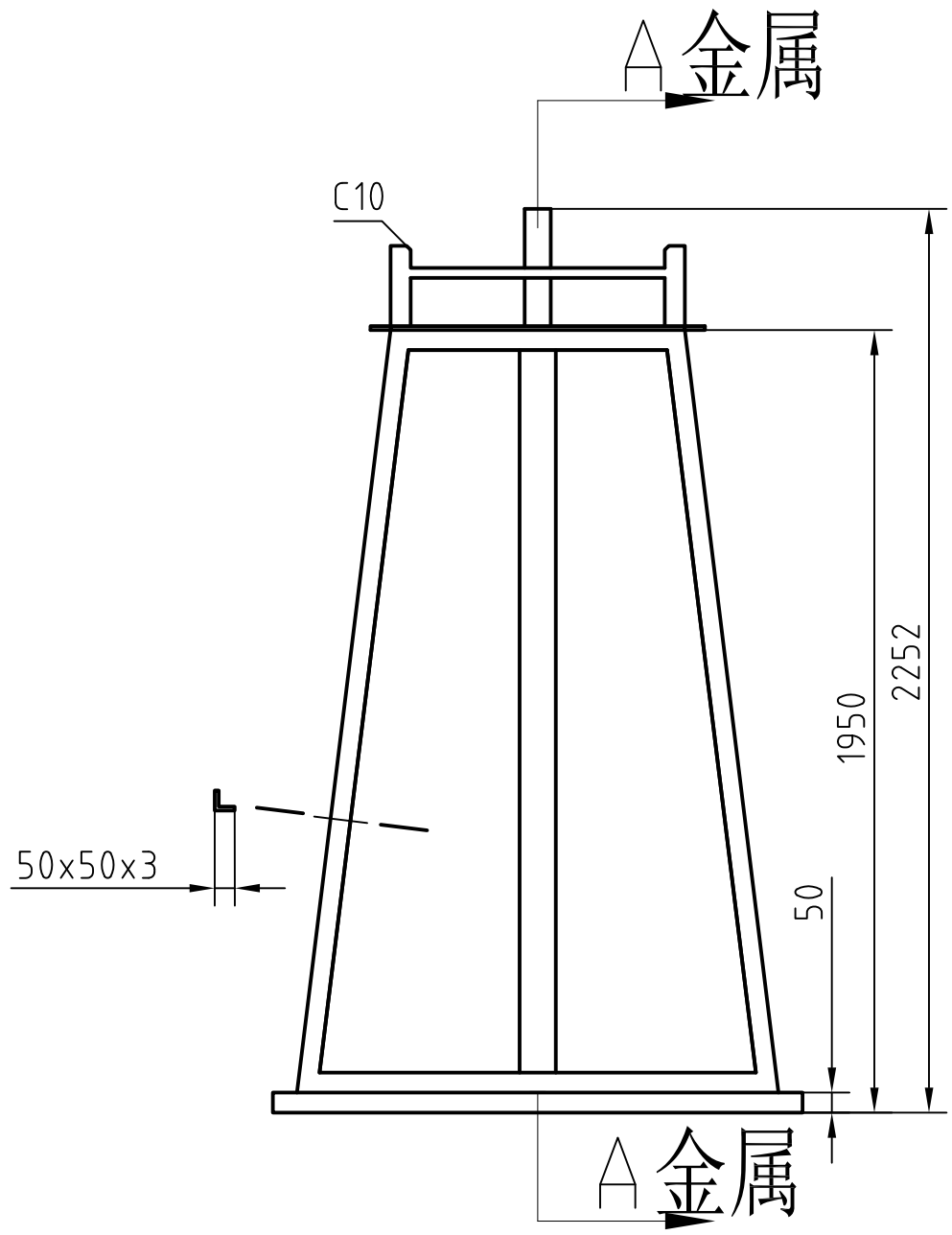

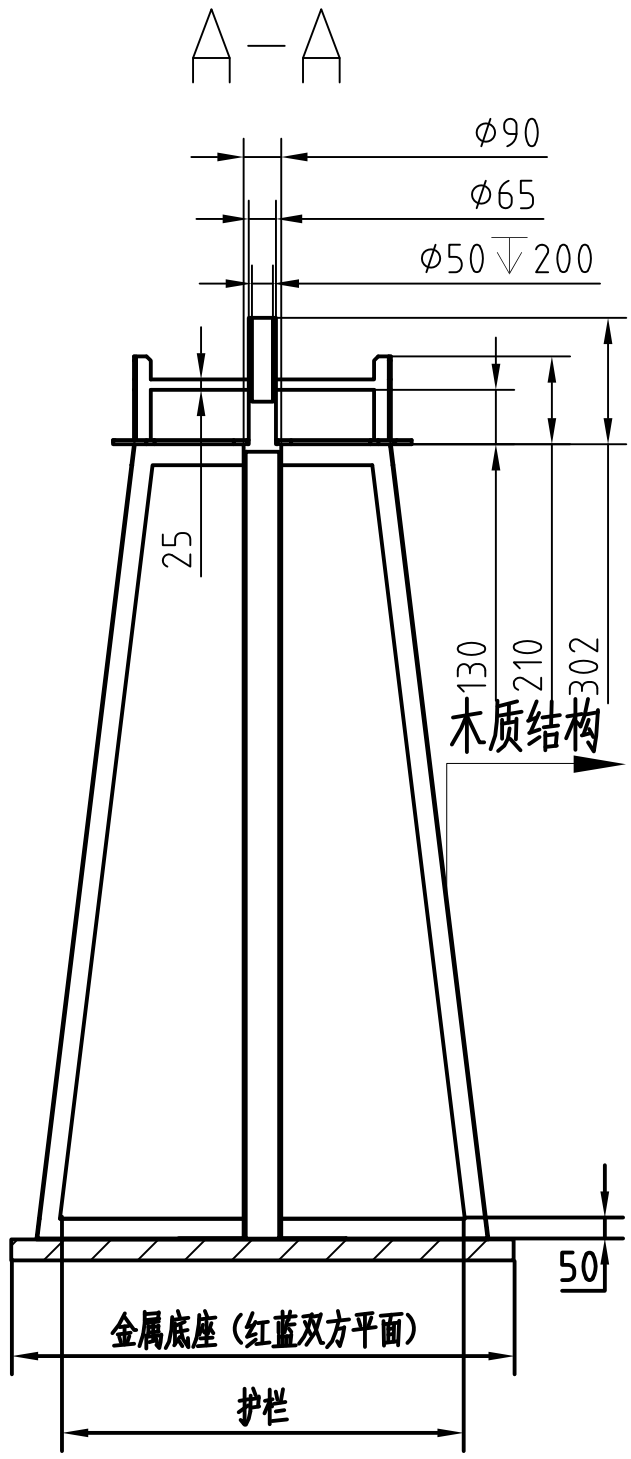

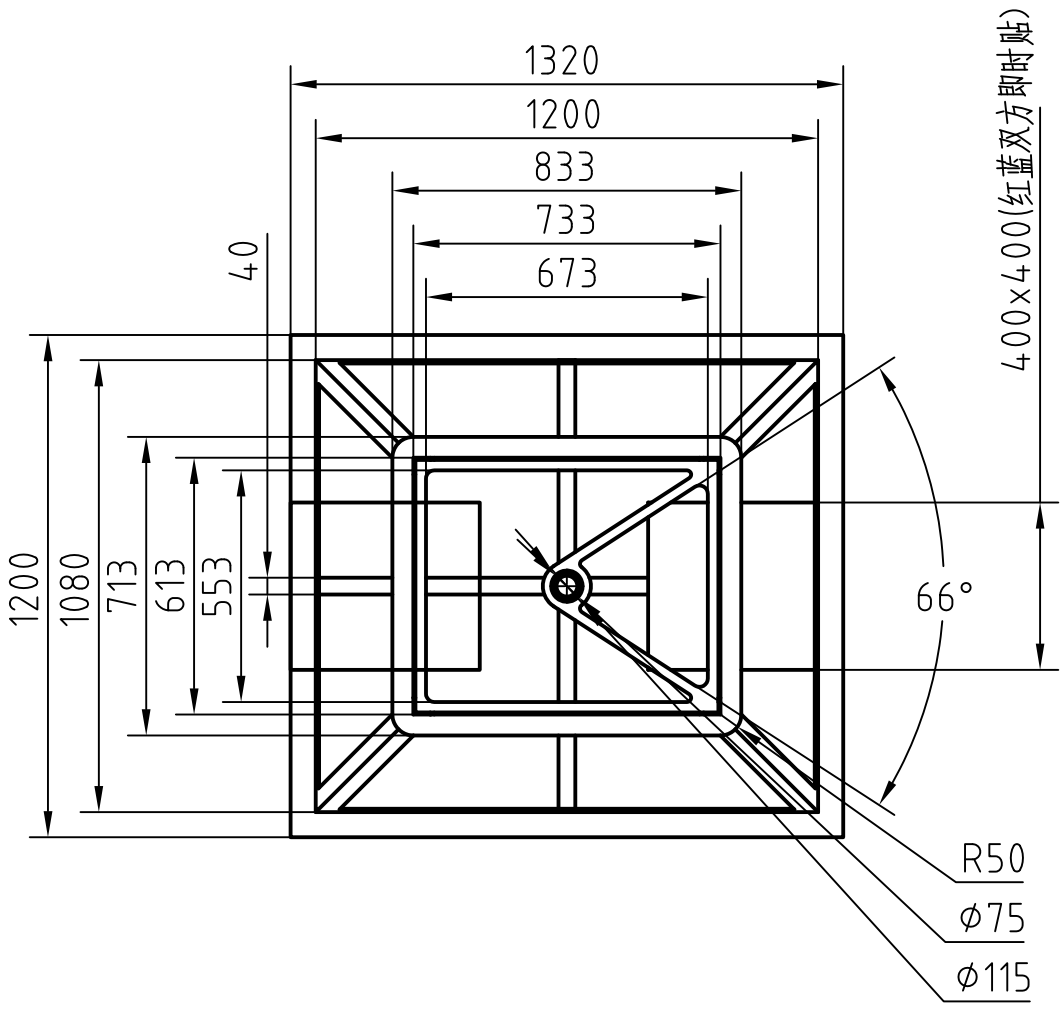

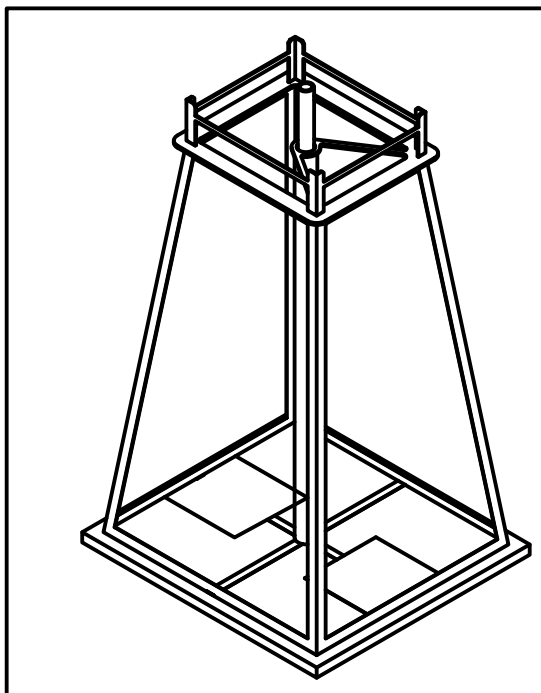

				比例	1:25
				共1张	第1张
制图			深圳大疆创新科技有限公司	A4	
审核					