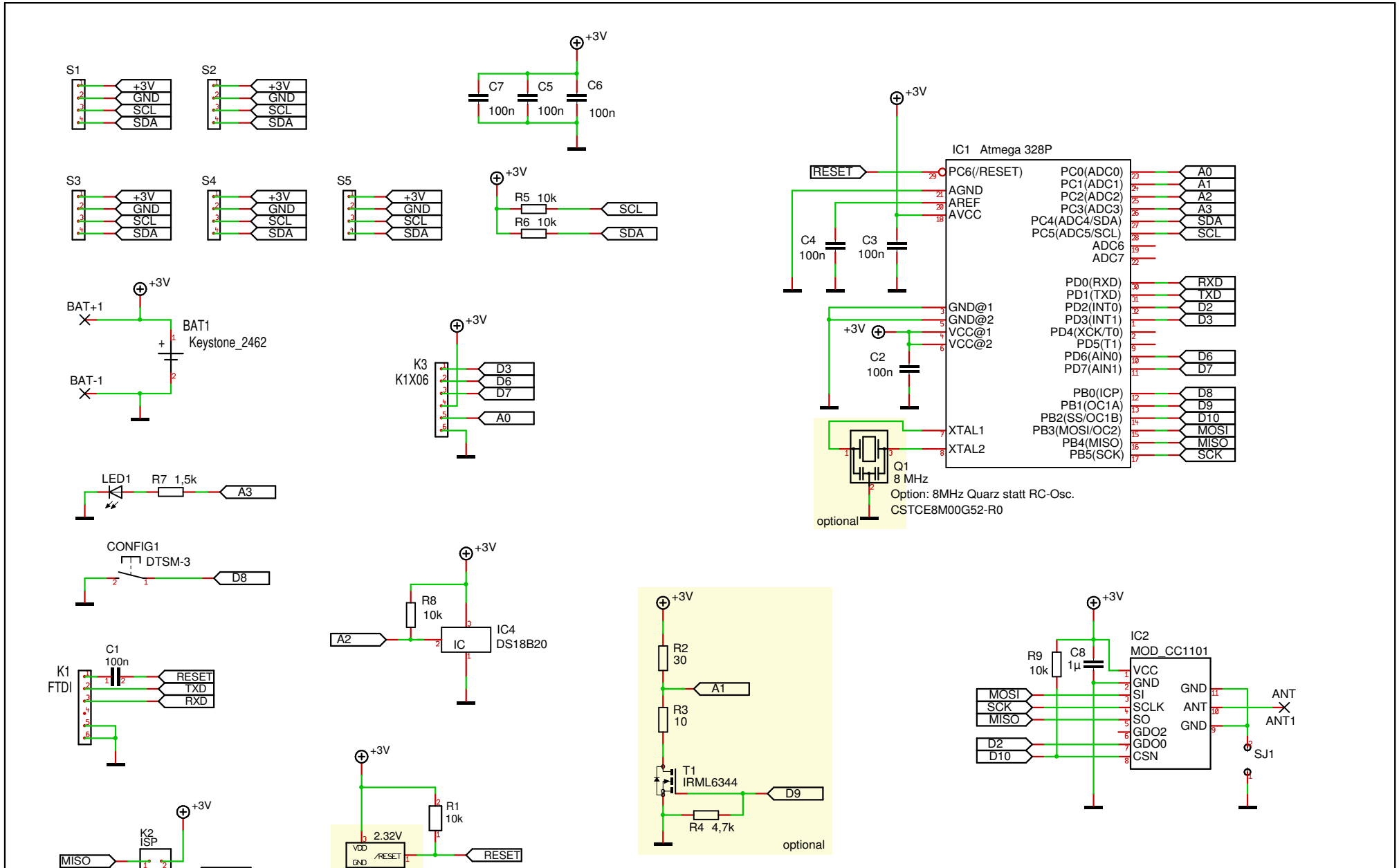

Optionen für Batteriespannungsmessung

1. Standard Batteriespannung 3V:
   nichts bestücken
2. Echte Batteriespannungsmessung unter Last:
   R2 30, R3 10, T1, R4 bestücken
   R2/R3 an gewünschten Laststrom anpassen

Maßstab	92,71%	Firma	Zeichner	Blatt
Änderung	27.07.19	22:39	HB-UNI-Sensor1 V i2.20	
Ausgabe	27.07.19	22:39	2019-07-20 Tom Major (Creative Commons)	
Datei	HB-UNI-Sensor1_Vi2.20.T3001		https://creativecommons.org/licenses/by-nc-sa/4.0	