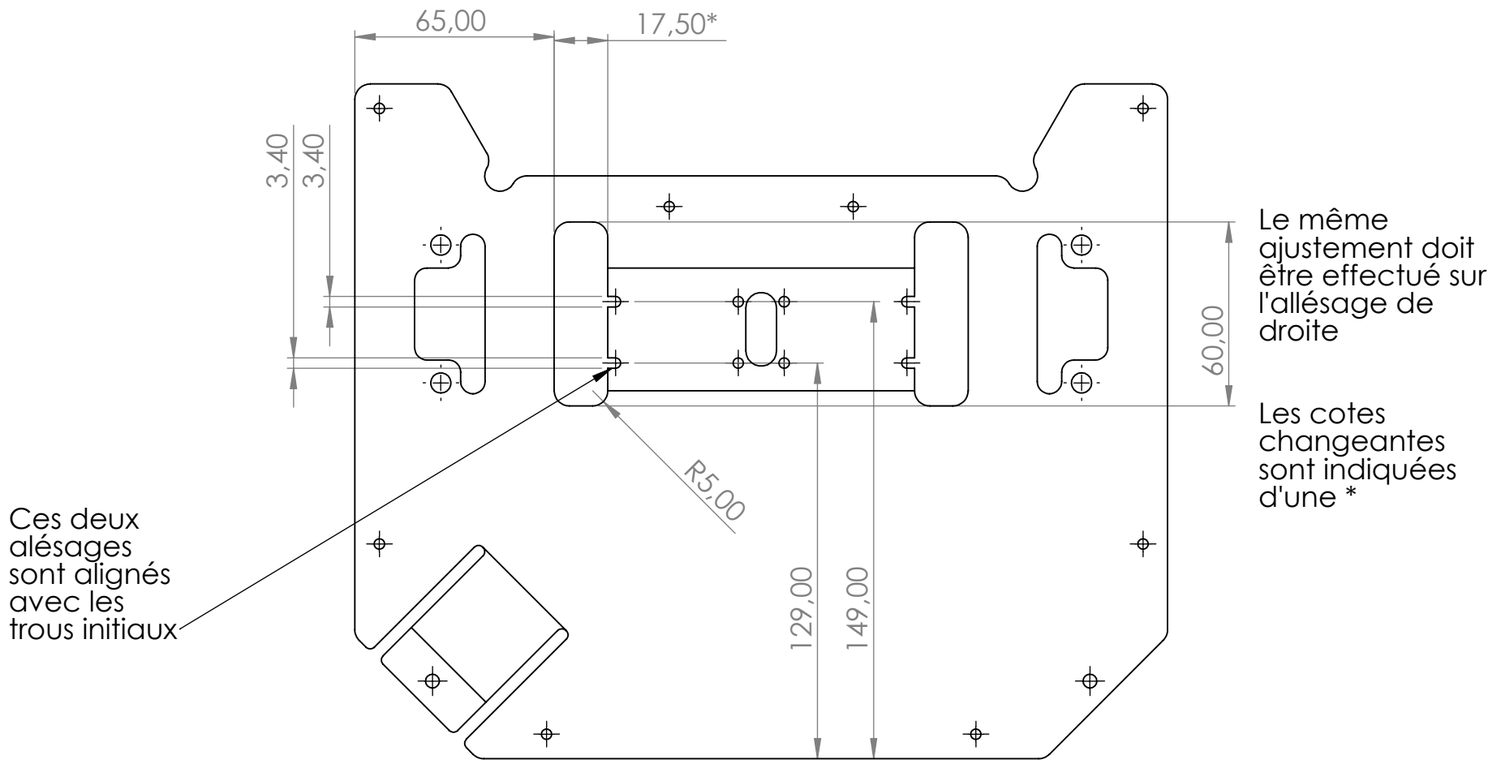

SAUF INDICATION CONTRAIRE: LES COTES SONT EN MILLIMETRES ETAT DE SURFACE: TOLERANCES: ISO 2768 mk LINEAIRES: ANGULAIRES:	FINITION:			CASSER LES ANGLES VIFS	NE PAS CHANGER L'ECHELLE	REVISION
	NOM	SIGNATURE	DATE		TITRE:	
AUTEUR	Group 4		11/23/2021		Tutankhabot	
VERIF.						
APPR.						
FAB.						
QUAL.				MATERIAU:	No. DE PLAN Plate ajustée ajustée	A3
				MASSE:	ECHELLE: 1:2	FEUILLE 1 SUR 1

Produit d'éducation SOLIDWORKS – A titre éducatif uniquement.