PAINEL PRINCIPAL DE INSTRUMENTOS

INFORMAÇÕES CONFIDENCIAIS EMBRAER / DADOS SUJEITOS A CONTROLE DE EXPORTAÇÃO
Este documento contém dados técnicos cuja a exportação é restrita conforme legislação dos EUA de controle de exportação. O uso ou a divulgação dos dados contidos nesta página está sujeito às restrições previstas na primeira página título deste documento.

Introdução

O painel principal de instrumentos inclui os instrumentos primários da aeronave e alguns painéis de controle.

EFETIVIDADE: MONOPOSTO

A figura PAINEL PRINCIPAL DE INSTRUMENTOS - VISÃO GERAL fornece informações adicionais sobre o texto anterior.

EFETIVIDADE: BIPOSTO

A figura PAINEL PRINCIPAL DE INSTRUMENTOS - VISÃO GERAL fornece informações adicionais sobre o texto anterior.

INFORMAÇÕES CONFIDENCIAIS EMBRAER / DADOS SUJEITOS A CONTROLE DE EXPORTAÇÃO
Este documento contém dados técnicos cuja a exportação é restrita conforme legislação dos EUA de controle de exportação. O uso ou a divulgação dos dados contidos nesta página está sujeito às restrições previstas na primeira página título deste documento.

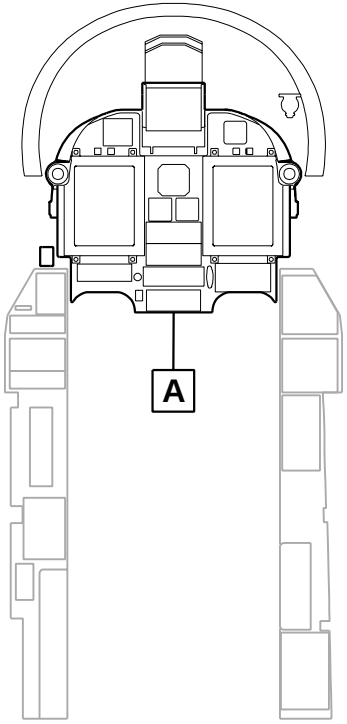

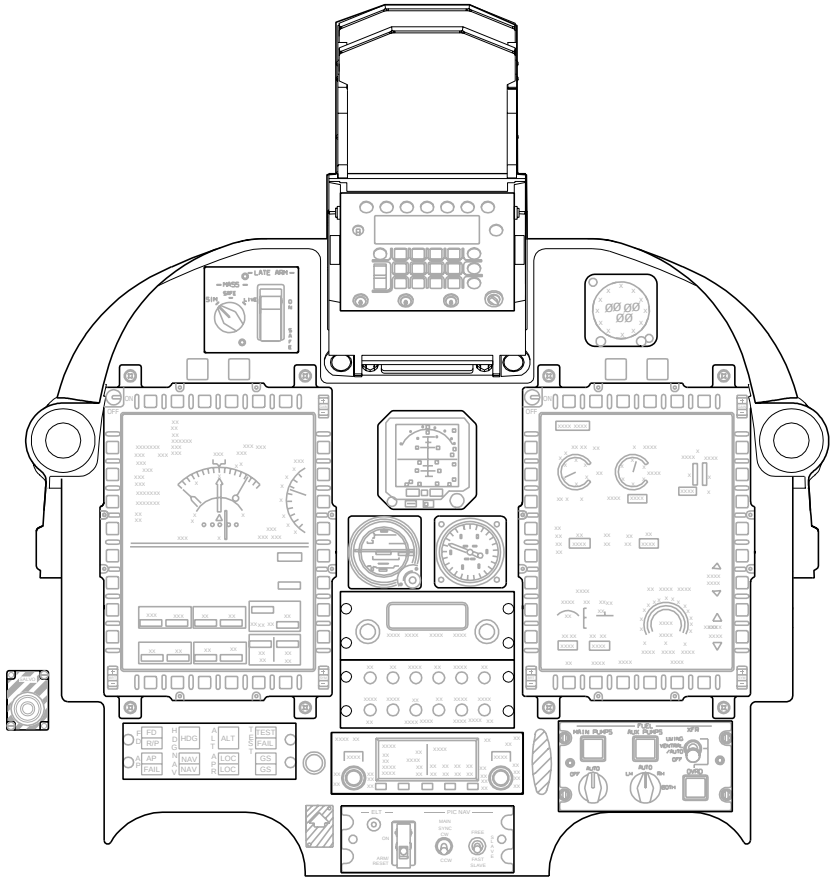

PAINEL PRINCIPAL DE INSTRUMENTOS

A

EM314PTSDS310033B.DGN

PAINEL PRINCIPAL DE INSTRUMENTOS - VISÃO GERAL, Folha 1

INFORMAÇÕES CONFIDENCIAIS EMBRAER / DADOS SUJEITOS A CONTROLE DE EXPORTAÇÃO
Este documento contém dados técnicos cuja a exportação é restrita conforme legislação dos EUA de controle de exportação. O uso ou a divulgação dos dados contidos nesta página está sujeito às restrições previstas na primeira página título deste documento.

PÁGINA DEIXADA EM BRANCO INTENCIONALMENTE

INFORMAÇÕES CONFIDENCIAIS EMBRAER / DADOS SUJEITOS A CONTROLE DE EXPORTAÇÃO
Este documento contém dados técnicos cuja a exportação é restrita conforme legislação dos EUA de controle de exportação. O uso ou a divulgação dos dados contidos nesta página está sujeito às restrições previstas na primeira página título deste documento.

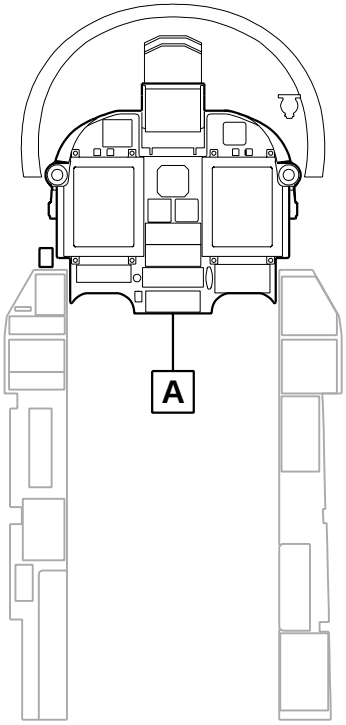

POSTO DIANTEIRO

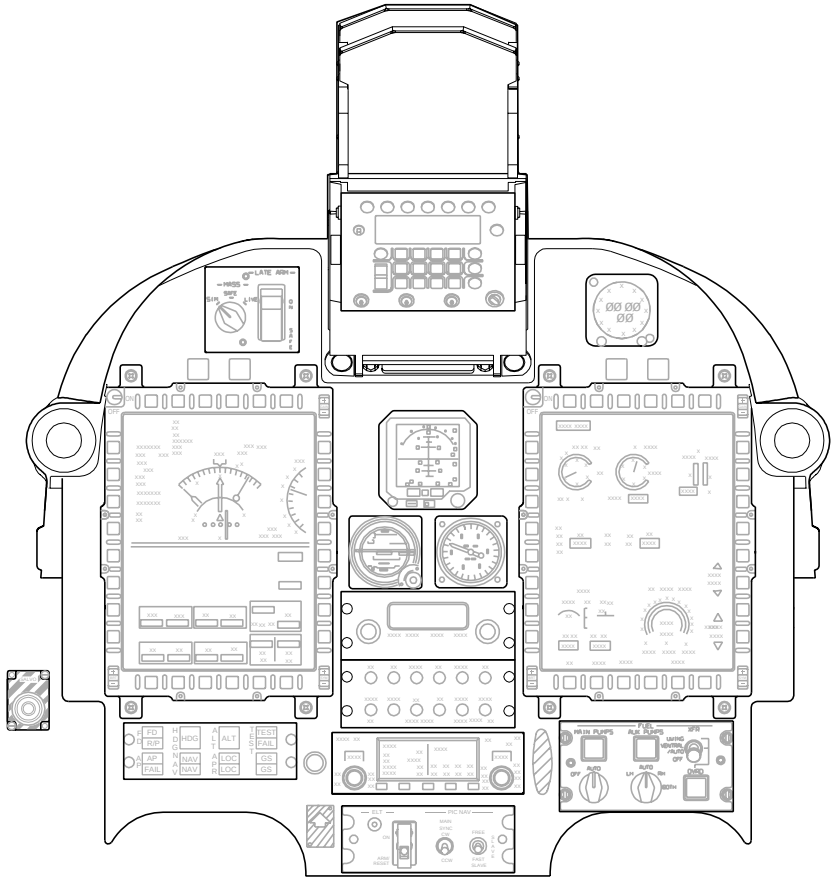

PAINEL PRINCIPAL DE INSTRUMENTOS

A

EM314PTSDS310034B.DGN

PAINEL PRINCIPAL DE INSTRUMENTOS - VISÃO GERAL, Folha 1

INFORMAÇÕES CONFIDENCIAIS EMBRAER / DADOS SUJEITOS A CONTROLE DE EXPORTAÇÃO
Este documento contém dados técnicos cuja a exportação é restrita conforme legislação dos EUA de controle de exportação. O uso ou a divulgação dos dados contidos nesta página está sujeito às restrições previstas na primeira página título deste documento.

PÁGINA DEIXADA EM BRANCO INTENCIONALMENTE

INFORMAÇÕES CONFIDENCIAIS EMBRAER / DADOS SUJEITOS A CONTROLE DE EXPORTAÇÃO
Este documento contém dados técnicos cuja a exportação é restrita conforme legislação dos EUA de controle de exportação. O uso ou a divulgação dos dados contidos nesta página está sujeito às restrições previstas na primeira página título deste documento.

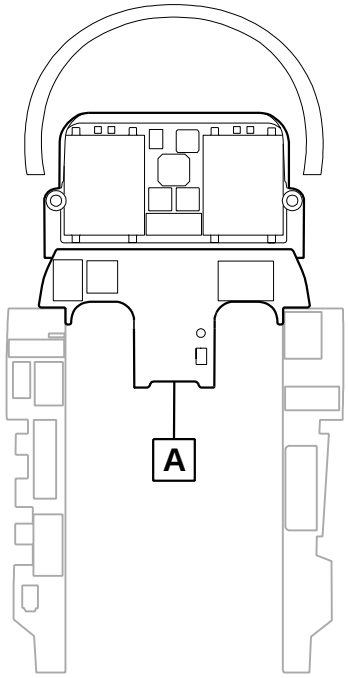

POSTO TRASEIRO

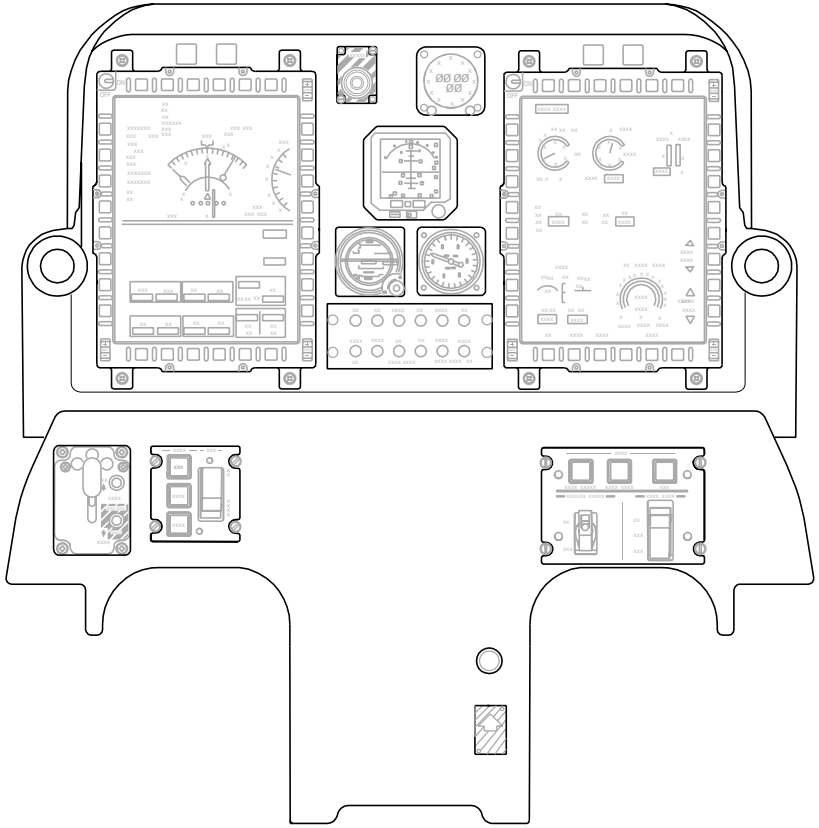

PAINEL PRINCIPAL DE INSTRUMENTOS

A

EM314PTSDS310038B.DGN

PAINEL PRINCIPAL DE INSTRUMENTOS - VISÃO GERAL, Folha 1

INFORMAÇÕES CONFIDENCIAIS EMBRAER / DADOS SUJEITOS A CONTROLE DE EXPORTAÇÃO
Este documento contém dados técnicos cuja a exportação é restrita conforme legislação dos EUA de controle de exportação. O uso ou a divulgação dos dados contidos nesta página está sujeito às restrições previstas na primeira página título deste documento.

Descrição Geral

EFETIVIDADE: MONOPOSTO

A aeronave possui um painel principal de instrumentos instalado na região à frente do assento do tripulante, logo abaixo do pára-brisa.

O painel principal de instrumentos inclui os seguintes componentes:

- Painel SALVO.
- CMFD (Display Multifuncional em Cores) 1.
- Botão de pressão luminoso WARNING.
- Botão de pressão luminoso CAUTION.
- Painel MASS/LATE ARM.
- Indicador de atitude de emergência.
- PDU (Display do HUD).
- UFCP (Painel de Controle do HUD).
- BFI (Instrumento Básico de Vôo).
- VSI (Indicador de Velocidade Vertical).
- Relógio-cronômetro.
- Indicador de alarme FIRE.
- Indicador de alarme BRAKE ON.
- CMFD 2.
- Painel FUEL.

EFETIVIDADE: MONOPOSTO (Continuação)

- Punho de comando do freio de Emergência/ Estacionamento.
- Unidade de controle de HF (Alta Freqüência).
- Painel ELT/PIC NAV.
- Unidade do GPS (Sistema de Posicionamento Global).
- ASP (Painel Seletor de Áudio).
- Punho de controle da válvula de ventilação de emergência.
- Painel de controle do piloto automático/diretor de vôo.

NOTA: O painel SALVO, apesar de estar representado no painel principal de instrumentos, fica instalado na lateral do pára-brisa.

NOTA: Todos os instrumentos e painéis de controle do painel principal de instrumentos são compatíveis com NVG (Óculos de Visão Noturna).

PAINEL PRINCIPAL DE INSTRUMENTOS - COMPONENTES DO PAINEL PRINCIPAL DE INSTRUMENTOS

NÚMERO DE REFERÊNCIA DA ILUSTRA-ÇÃO	DESCRIÇÃO	REMOÇÃO/INSTALAÇÃO
1	Painel SALVO (AMM SDS 94-12-00/1)	(AMM MPP 94-12-03/400)
2	CMFD 1 (AMM SDS 42-32-00/1)	(AMM MPP 42-32-01/400)
3	Botão de pressão luminoso WARNING (AMM SDS 31-53-00/1)	(AMM MPP 31-53-01/400)
4	Botão de pressão luminoso CAU-TION (AMM SDS 31-53-00/1)	(AMM MPP 31-53-01/400)

INFORMAÇÕES CONFIDENCIAIS EMBRAER / DADOS SUJEITOS A CONTROLE DE EXPORTAÇÃO
Este documento contém dados técnicos cuja a exportação é restrita conforme legislação dos EUA de controle de exportação. O uso ou a divulgação dos dados contidos nesta página está sujeito às restrições previstas na primeira página título deste documento.

PÁGINA DEIXADA EM BRANCO INTENCIONALMENTE

INFORMAÇÕES CONFIDENCIAIS EMBRAER / DADOS SUJEITOS A CONTROLE DE EXPORTAÇÃO
Este documento contém dados técnicos cuja a exportação é restrita conforme legislação dos EUA de controle de exportação. O uso ou a divulgação dos dados contidos nesta página está sujeito às restrições previstas na primeira página título deste documento.

EFETIVIDADE: MONOPOSTO (Continuação)

PAINEL PRINCIPAL DE INSTRUMENTOS - COMPONENTES DO PAINEL PRINCIPAL DE INSTRUMENTOS (Continuação)

NÚMERO DE REFERÊNCIA DA ILUSTRA-ÇÃO	DESCRIÇÃO	REMOÇÃO/INSTALAÇÃO
5	Painel MASS/LATE ARM (AMM SDS 94-12-00/1)	(AMM MPP 94-12-01/400)
6	Indicador de atitude de emergên-cia (AMM SDS 34-24-00/1)	(AMM MPP 34-24-03/400)
7	PDU (AMM SDS 42-31-00/1)	(AMM MPP 42-31-01/400)
8	UFCP (AMM SDS 42-31-00/1)	(AMM MPP 42-31-02/400)
9	BFI (AMM SDS 34-24-00/1)	(AMM MPP 34-24-01/400)
10	VSI (AMM SDS 34-24-00/1)	(AMM MPP 34-24-04/400)
11	Relógio-cronômetro (AMM SDS 31-21-00/1)	(AMM MPP 31-21-01/400)
12	Indicador de alarme FIRE (AMM SDS 26-10-00/1)	(SWPM 20-33-03)
13	Indicador de alarme BRAKE ON (AMM SDS 32-46-00/1)	(SWPM 20-33-03)
14	CMFD 2 (AMM SDS 42-32-00/1)	(AMM MPP 42-32-01/400)
15	Painel FUEL (AMM SDS 28-21-00/1 e AMM SDS 28-26-00/1)	(AMM MPP 28-21-21/400)
16	Punho de comando do freio de emergência/estacionamento (AMM SDS 32-44-00/1)	(AMM MPP 32-44-06/400)
17	Unidade de controle de HF (AMM SDS 23-21-00/1)	(AMM MPP 23-21-03/400)
18	Painel ELT/PIC NAV (AMM SDS 34-23-00/1 e AMM SDS 25-61-00/1)	(AMM MPP 34-23-04/400)
19	Unidade do GPS (AMM SDS 34-56-00/1)	(AMM MPP 34-56-01/400)

EFETIVIDADE: MONOPOSTO (Continuação)

PAINEL PRINCIPAL DE INSTRUMENTOS - COMPONENTES DO PAINEL PRINCIPAL DE INSTRUMENTOS (Continuação)

NÚMERO DE REFERÊNCIA DA ILUSTRA-ÇÃO	DESCRIÇÃO	REMOÇÃO/INSTALAÇÃO
20	ASP (AMM SDS 23-51-00/1)	(AMM MPP 23-51-01/400)
21	Punho de controle da válvula de ventilação de emergência (AMM SDS 21-25-00/1)	(AMM MPP 21-25-02/400)
22	Painel de controle do piloto auto-mático/diretor de vôo (AMM SDS 22-11-00/1)	(AMM MPP 22-11-02/400)

EFETIVIDADE: MONOPOSTO

A figura PAINEL PRINCIPAL DE INSTRUMENTOS - LOCALIZAÇÃO DOS COMPONENTES fornece informações adicionais sobre o texto anterior.

INFORMAÇÕES CONFIDENCIAIS EMBRAER / DADOS SUJEITOS A CONTROLE DE EXPORTAÇÃO
Este documento contém dados técnicos cuja a exportação é restrita conforme legislação dos EUA de controle de exportação. O uso ou a divulgação dos dados contidos nesta página está sujeito às restrições previstas na primeira página título deste documento.

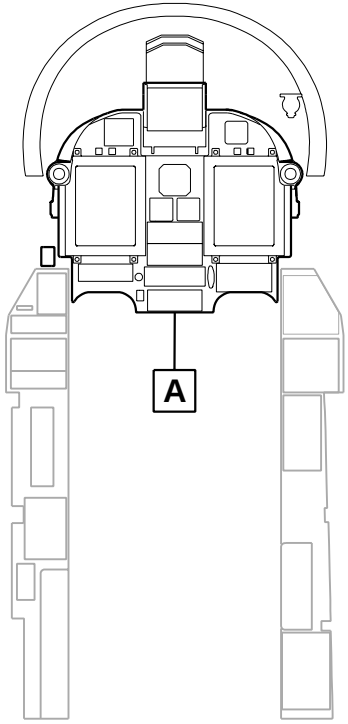

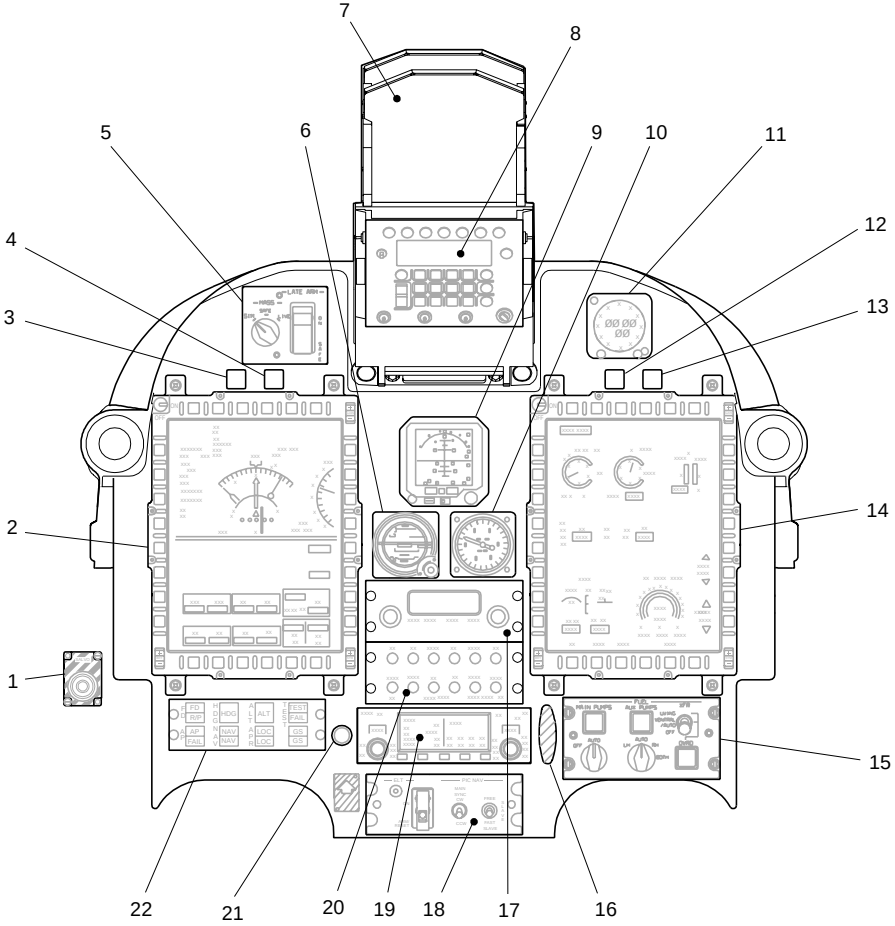

PAINEL PRINCIPAL DE INSTRUMENTOS

A

EM314PTSDS310036B.DGN

PAINEL PRINCIPAL DE INSTRUMENTOS - LOCALIZAÇÃO DOS COMPONENTES, Folha 1

INFORMAÇÕES CONFIDENCIAIS EMBRAER / DADOS SUJEITOS A CONTROLE DE EXPORTAÇÃO
Este documento contém dados técnicos cuja a exportação é restrita conforme legislação dos EUA de controle de exportação. O uso ou a divulgação dos dados contidos nesta página está sujeito às restrições previstas na primeira página título deste documento.

EFETIVIDADE: BIPOSTO

A aeronave possui um painel principal de instrumentos instalado em cada posto, na região à frente do respectivo assento ejetável.

O painel principal de instrumentos do posto dianteiro inclui os seguintes componentes:

- Painel SALVO.
- CMFD 1.
- Botão de Pressão Luminoso WARNING.
- Botão de Pressão Luminoso CAUTION.
- Painel MASS/LATE ARM.
- Indicador de Atitude de Emergência.
- PDU.
- UFCP.
- BFI.
- VSI.
- Relógio-Cronômetro.
- Indicador de Alarme FIRE.
- Indicador de Alarme BRAKE ON.
- CMFD 2.
- Painel FUEL.
- Punho de Comando do Freio de Emergência/ Estacionamento.

EFETIVIDADE: BIPOSTO (Continuação)

- Unidade de Controle de HF.
- Painel ELT/PIC NAV.
- Unidade do GPS.
- ASP.
- Punho de Controle da Válvula de Ventilação de Emergência.
- Painel de Controle do Piloto Automático/Diretor de Vôo.

NOTA: O painel SALVO, apesar de estar representado no painel principal de instrumentos, fica instalado na lateral do pára-brisa.

NOTA: Todos os instrumentos e painéis de controle dos painéis principais de instrumentos do posto dianteiro e do posto traseiro são compatíveis com NVG.

PAINEL PRINCIPAL DE INSTRUMENTOS - COMPONENTES DO PAINEL PRINCIPAL DE INSTRUMENTOS DO POSTO DIANTEIRO

NÚMERO DE REFERÊNCIA DA ILUSTRA-ÇÃO	DESCRIÇÃO	REMOÇÃO/INSTALAÇÃO
1	Painel SALVO (AMM SDS 94-12-00/1)	(AMM MPP 94-12-03/400)
2	CMFD 1 (AMM SDS 42-32-00/1)	(AMM MPP 42-32-01/400)
3	Botão de pressão luminoso WARNING (AMM SDS 31-53-00/1)	(AMM MPP 31-53-01/400)
4	Botão de pressão luminoso CAU-TION (AMM SDS 31-53-00/1)	(AMM MPP 31-53-01/400)

INFORMAÇÕES CONFIDENCIAIS EMBRAER / DADOS SUJEITOS A CONTROLE DE EXPORTAÇÃO
Este documento contém dados técnicos cuja a exportação é restrita conforme legislação dos EUA de controle de exportação. O uso ou a divulgação dos dados contidos nesta página está sujeito às restrições previstas na primeira página título deste documento.

PÁGINA DEIXADA EM BRANCO INTENCIONALMENTE

INFORMAÇÕES CONFIDENCIAIS EMBRAER / DADOS SUJEITOS A CONTROLE DE EXPORTAÇÃO
Este documento contém dados técnicos cuja a exportação é restrita conforme legislação dos EUA de controle de exportação. O uso ou a divulgação dos dados contidos nesta página está sujeito às restrições previstas na primeira página título deste documento.

EFETIVIDADE: BIPOSTO (Continuação)

PAINEL PRINCIPAL DE INSTRUMENTOS - COMPONENTES DO PAINEL PRINCIPAL DE INSTRUMENTOS DO POSTO DIANTEIRO (Continuação)

NÚMERO DE REFERÊNCIA DA ILUSTRAÇÃO	DESCRIÇÃO	REMOÇÃO/INSTALAÇÃO
5	Painel MASS/LATE ARM (AMM SDS 94-12-00/1)	(AMM MPP 94-12-01/400)
6	Indicador de atitude de emergência (AMM SDS 34-24-00/1)	(AMM MPP 34-24-03/400)
7	PDU (AMM SDS 42-31-00/1)	(AMM MPP 42-31-01/400)
8	UFCP (AMM SDS 42-31-00/1)	(AMM MPP 42-31-02/400)
9	BFI (AMM SDS 34-24-00/1)	(AMM MPP 34-24-01/400)
10	VSI (AMM SDS 34-24-00/1)	(AMM MPP 34-24-04/400)
11	Relógio-cronômetro (AMM SDS 31-21-00/1)	(AMM MPP 31-21-01/400)
12	Indicador de alarme FIRE (AMM SDS 26-10-00/1)	(SWPM 20-33-03)
13	Indicador de alarme BRAKE ON (AMM SDS 32-46-00/1)	(SWPM 20-33-03)
14	CMFD 2 (AMM SDS 42-32-00/1)	(AMM MPP 42-32-01/400)
15	Painel FUEL (AMM SDS 28-21-00/1 e AMM SDS 28-26-00/1)	(AMM MPP 28-21-21/400)
16	Punho de comando do freio de emergência/estacionamento (AMM SDS 32-44-00/1)	(AMM MPP 32-44-06/400)
17	Unidade de controle de HF (AMM SDS 23-21-00/1)	(AMM MPP 23-21-03/400)
18	Painel ELT/PIC NAV (AMM SDS 34-23-00/1 e AMM SDS 25-61-00/1)	(AMM MPP 34-23-04/400)

EFETIVIDADE: BIPOSTO (Continuação)

PAINEL PRINCIPAL DE INSTRUMENTOS - COMPONENTES DO PAINEL PRINCIPAL DE INSTRUMENTOS DO POSTO DIANTEIRO (Continuação)

NÚMERO DE REFERÊNCIA DA ILUSTRAÇÃO	DESCRIÇÃO	REMOÇÃO/INSTALAÇÃO
19	Unidade do GPS (AMM SDS 34-56-00/1)	(AMM MPP 34-56-01/400)
20	ASP (AMM SDS 23-51-00/1)	(AMM MPP 23-51-01/400)
21	Punho de controle da válvula de ventilação de emergência (AMM SDS 21-25-00/1)	(AMM MPP 21-25-02/400)
22	Painel de controle do piloto automático/diretor de vôo (AMM SDS 22-11-00/1)	(AMM MPP 22-11-02/400)

EFETIVIDADE: BIPOSTO

A figura PAINEL PRINCIPAL DE INSTRUMENTOS - LOCALIZAÇÃO DOS COMPONENTES fornece informações adicionais sobre o texto anterior.

INFORMAÇÕES CONFIDENCIAIS EMBRAER / DADOS SUJEITOS A CONTROLE DE EXPORTAÇÃO
Este documento contém dados técnicos cuja a exportação é restrita conforme legislação dos EUA de controle de exportação. O uso ou a divulgação dos dados contidos nesta página está sujeito às restrições previstas na primeira página título deste documento.

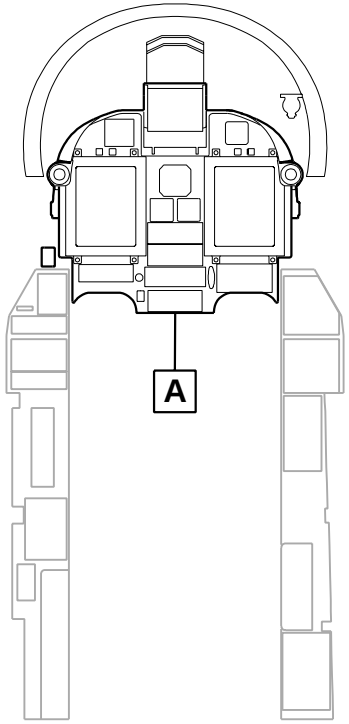

POSTO DIANTEIRO

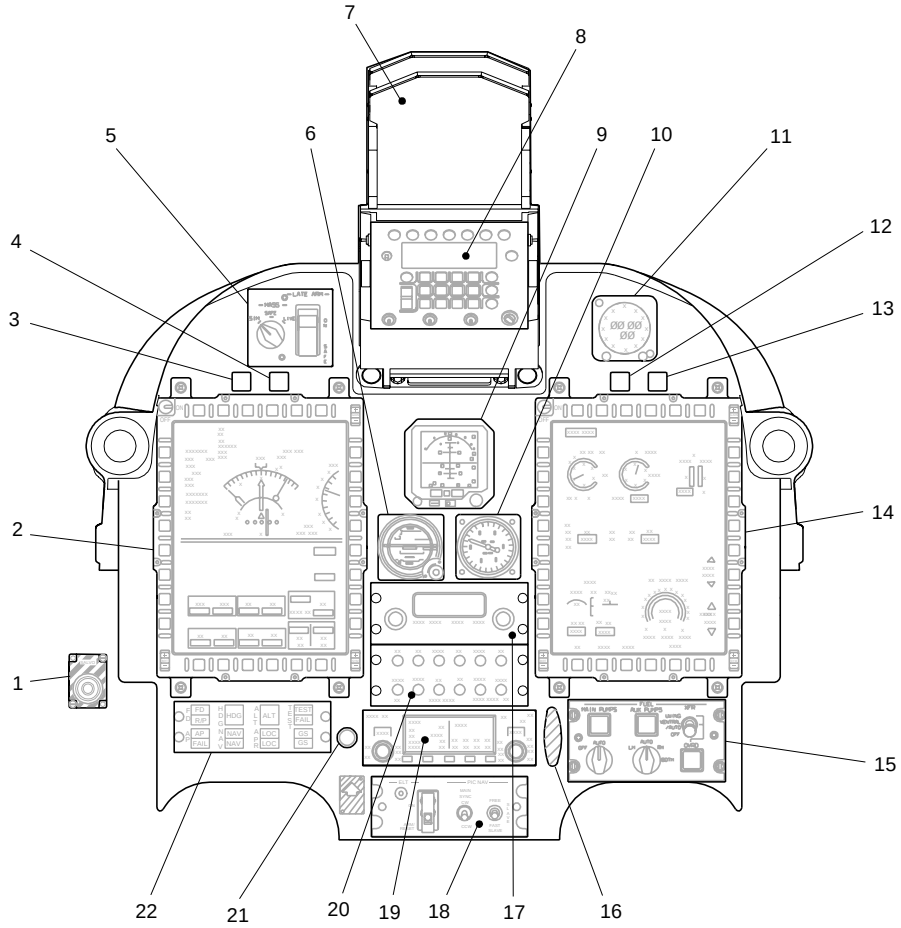

PAINEL PRINCIPAL DE INSTRUMENTOS

A

EM314PTSDS310035B.DGN

PAINEL PRINCIPAL DE INSTRUMENTOS - LOCALIZAÇÃO DOS COMPONENTES, Folha 1

INFORMAÇÕES CONFIDENCIAIS EMBRAER / DADOS SUJEITOS A CONTROLE DE EXPORTAÇÃO
Este documento contém dados técnicos cuja a exportação é restrita conforme legislação dos EUA de controle de exportação. O uso ou a divulgação dos dados contidos nesta página está sujeito às restrições previstas na primeira página título deste documento.

EFETIVIDADE: BIPOSTO

O painel principal de instrumentos do posto traseiro inclui os seguintes componentes:

- Painel MASS/ARM.
- Painel da alavanca de comando do trem de pouso.
- CMFD 3.
- Botão de pressão luminoso WARNING.
- Botão de pressão luminoso CAUTION.
- Indicador de atitude de emergência.
- Painel SALVO.
- BFI.
- Relógio-cronômetro.
- VSI.
- Indicação de alarme FIRE.
- Indicação de alarme BRAKE ON.
- CMFD 4.
- Painel FUEL/MASTER BLEED/BATT OVRD.
- Punho de controle da válvula de ventilação de emergência.
- ASP.

EFETIVIDADE: BIPOSTO (Continuação)

PAINEL PRINCIPAL DE INSTRUMENTOS - COMPONENTES DO PAINEL PRINCIPAL DE INSTRUMENTOS DO POSTO TRASEIRO

NÚMERO DE REFERÊNCIA DA ILUSTRAÇÃO	DESCRIÇÃO	REMOÇÃO/INSTALAÇÃO
1	Painel MASS/ARM (AMM SDS 94-12-00/1)	(AMM MPP 94-12-02/400)
2	Painel da alavanca de comando do trem de pouso (AMM SDS 32-33-00/1)	(AMM MPP 32-33-01/400)
3	CMFD 3 (AMM SDS 42-32-00/1)	(AMM MPP 42-32-01/400)
4	Botão de pressão luminoso WARNING (AMM SDS 31-53-00/1)	(AMM MPP 31-53-01/400)
5	Botão de pressão luminoso CAUTION (AMM SDS 31-53-00/1)	(AMM MPP 31-53-01/400)
6	Indicador de atitude de emergência (AMM SDS 34-24-00/1)	(AMM MPP 34-24-03/400)
7	Painel SALVO (AMM SDS 94-12-00/1)	(AMM MPP 94-12-03/400)
8	BFI (AMM SDS 34-24-00/1)	(AMM MPP 34-24-01/500)
9	Relógio-cronômetro (AMM SDS 31-21-00/1)	(AMM MPP 31-21-01/400)
10	VSI (AMM SDS 34-24-00/1)	(AMM MPP 34-24-04/400)
11	Indicação de alarme FIRE (AMM SDS 26-10-00/1)	(SWPM 20-33-03)
12	Indicação de alarme BRAKE ON	(SWPM 20-33-03)

INFORMAÇÕES CONFIDENCIAIS EMBRAER / DADOS SUJEITOS A CONTROLE DE EXPORTAÇÃO
Este documento contém dados técnicos cuja a exportação é restrita conforme legislação dos EUA de controle de exportação. O uso ou a divulgação dos dados contidos nesta página está sujeito às restrições previstas na primeira página título deste documento.

PÁGINA DEIXADA EM BRANCO INTENCIONALMENTE

INFORMAÇÕES CONFIDENCIAIS EMBRAER / DADOS SUJEITOS A CONTROLE DE EXPORTAÇÃO
Este documento contém dados técnicos cuja a exportação é restrita conforme legislação dos EUA de controle de exportação. O uso ou a divulgação dos dados contidos nesta página está sujeito às restrições previstas na primeira página título deste documento.

EFETIVIDADE: BIPOSTO (Continuação)

PAINEL PRINCIPAL DE INSTRUMENTOS - COMPONENTES DO PAINEL PRINCIPAL DE INSTRUMENTOS DO POSTO TRA-SEIRO (Continuação)

NÚMERO DE REFER-ÊNCIA DA ILUSTRA-ÇÃO	DESCRIÇÃO	REMOÇÃO/INSTALAÇÃO
13	CMFD 4 (AMM SDS 42-32-00/1)	(AMM MPP 42-32-01/400)
14	Painel FUEL/MASTER BLEED/BATT OVRD (AMM SDS 24-36-00/1, AMM SDS 28-21-00/1 e AMM SDS 36-11-00/1)	(AMM MPP 28-21-20/400)
15	Punho de controle da vál-vula de ventilação de emergência (AMM SDS 21-25-00/1)	(AMM MPP 21-25-02/400)
16	ASP (AMM SDS 23-51-00/1)	(AMM MPP 23-51-01/400)

EFETIVIDADE: BIPOSTO

A figura PAINEL PRINCIPAL DE INSTRUMENTOS - LOCALIZAÇÃO DOS COMPONENTES fornece informações adicionais sobre o texto anterior.

INFORMAÇÕES CONFIDENCIAIS EMBRAER / DADOS SUJEITOS A CONTROLE DE EXPORTAÇÃO
Este documento contém dados técnicos cuja a exportação é restrita conforme legislação dos EUA de controle de exportação. O uso ou a divulgação dos dados contidos nesta página está sujeito às restrições previstas na primeira página título deste documento.

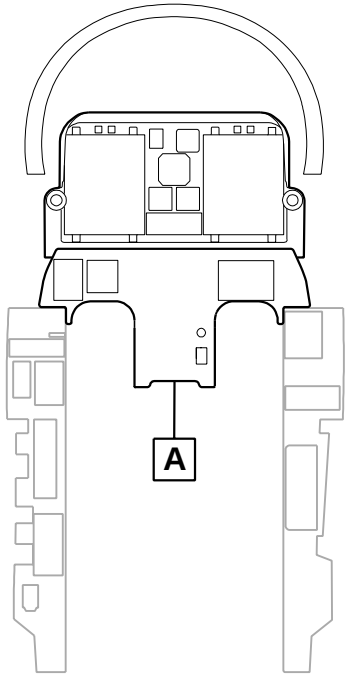

POSTO TRASEIRO

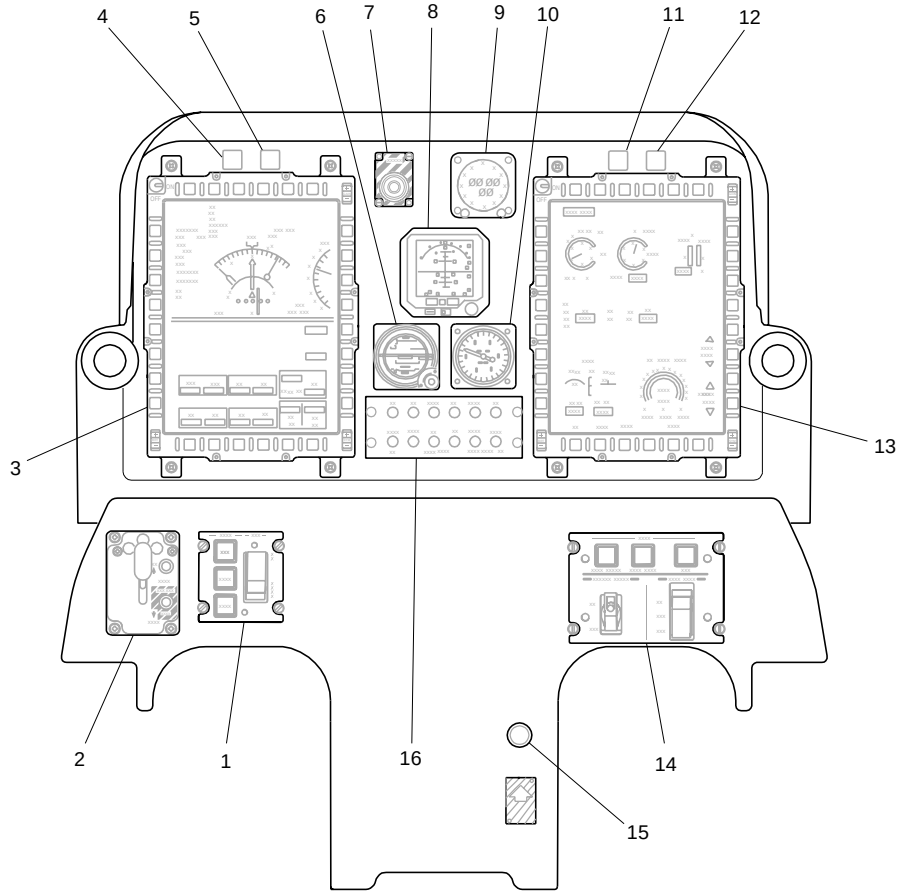

PAINEL PRINCIPAL DE INSTRUMENTOS

A

EM314PTSDS310039B.DGN

PAINEL PRINCIPAL DE INSTRUMENTOS - LOCALIZAÇÃO DOS COMPONENTES, Folha 1

INFORMAÇÕES CONFIDENCIAIS EMBRAER / DADOS SUJEITOS A CONTROLE DE EXPORTAÇÃO
Este documento contém dados técnicos cuja a exportação é restrita conforme legislação dos EUA de controle de exportação. O uso ou a divulgação dos dados contidos nesta página está sujeito às restrições previstas na primeira página título deste documento.

Componentes

PAINEL SALVO

Esse painel é responsável pelo alijamento em emergência, de todas as cargas externas, exceto os mísseis. Tal procedimento é executado com segurança conforme demandado pela tripulação.

EFETIVIDADE: MONOPOSTO
DISPLAY MULTIFUNCIONAL COLORIDO (CMFD)

O CMFD é um visor de cristal líquido que apresenta imagens monocromáticas e/ou coloridas geradas pelo MDP (Processador de Displays e Missão) que está em operação.

O painel principal de instrumentos possui dois CMFDs instalados um ao lado do outro na região central.

As telas apresentadas nos CMFDs provêem indicações para a tripulação e permitem controlar diversos sistemas da aeronave. O controle é realizado através de vinte e oito botões de seleção localizados nas extremidades ao redor dos CMFDs. As funções de controle são identificadas por mnemônicos presentes em cada tela dos CMFDs, relacionados com os botões de seleção.

O sistema dos CMFDs é interconectado de maneira que as informações possam ser acessadas de qualquer um dos equipamentos em questão.

EFETIVIDADE: BIPOSTO
DISPLAY MULTIFUNCIONAL COLORIDO (CMFD)

O CMFD é um visor de cristal líquido que apresenta imagens monocromáticas e/ou coloridas geradas pelo MDP que está em operação.

Cada posto possui dois CMFDs instalados no respectivo painel principal de instrumentos.

As telas apresentadas nos CMFDs provêem indicações para a tripulação e permitem controlar diversos sistemas da aeronave. O

EFETIVIDADE: BIPOSTO (Continuação)
controle é realizado por meio de vinte e oito botões de seleção localizados nas extremidades ao redor dos CMFDs. As funções de controle são identificadas por mnemônicos presentes em cada tela dos CMFDs, relacionados com os botões de seleção.

O sistema dos CMFDs é interconectado de maneira que as informações possam ser acessadas de qualquer um dos equipamentos em questão.

BOTÃO DE PRESSÃO LUMINOSO WARNING

O botão de pressão luminoso WARNING acende na cor vermelha toda vez que surge uma mensagem WARNING na tela EICAS (Sistema de Indicações do Motor e Alerta à Tripulação) do CMFD. A luz fica piscando, até que o botão seja pressionado, indicando assim, que a tripulação reconheceu o alerta.

BOTÃO DE PRESSÃO LUMINOSO CAUTION

O botão de pressão luminoso CAUTION acende na cor âmbar, toda vez que surge uma mensagem CAUTION na tela EICAS do CMFD. A luz fica piscando, até que o botão seja pressionado, indicando assim, que a tripulação reconheceu o alerta.

EFETIVIDADE: MONOPOSTO
PAINEL MASS/LATE ARM

O painel MASS/LATE ARM fica instalado na região superior esquerda do painel principal de instrumentos e possui controles do sistema de armamento da aeronave.

EFETIVIDADE: BIPOSTO
PAINEL MASS/LATE ARM

O painel MASS/LATE ARM fica instalado na região superior esquerda do painel principal de instrumentos do posto dianteiro e possui controles do sistema de armamento da aeronave.

No painel principal de instrumentos do posto traseiro encontra-se o painel MASS/ARM que pode sobrepujar o comando do painel

INFORMAÇÕES CONFIDENCIAIS EMBRAER / DADOS SUJEITOS A CONTROLE DE EXPORTAÇÃO
Este documento contém dados técnicos cuja a exportação é restrita conforme legislação dos EUA de controle de exportação. O uso ou a divulgação dos dados contidos nesta página está sujeito às restrições previstas na primeira página título deste documento.

PÁGINA DEIXADA EM BRANCO INTENCIONALMENTE

INFORMAÇÕES CONFIDENCIAIS EMBRAER / DADOS SUJEITOS A CONTROLE DE EXPORTAÇÃO
Este documento contém dados técnicos cuja a exportação é restrita conforme legislação dos EUA de controle de exportação. O uso ou a divulgação dos dados contidos nesta página está sujeito às restrições previstas na primeira página título deste documento.

EFETIVIDADE: BIPOSTO (Continuação)
MASS/LATE ARM no posto dianteiro. Assim, para que seja possível efetuar qualquer lançamento de armamento, é necessário que as funções relacionadas estejam habilitadas no painel MASS/LATE ARM do posto dianteiro e no painel MASS/ARM do posto traseiro.

INDICADOR DE ATITUDE DE EMERGÊNCIA

O Indicador de Atitude de Emergência é um auxílio à navegação cujo principal propósito é fornecer uma reserva no caso de perda total da informação primária de atitude. Ele é um instrumento eletromagnético independente que fornece informação visual de atitudes de arfagem e rolamento.

DISPLAY DO HUD (Head-Up Display) (PDU)

O display do HUD (PDU) fica localizado na região superior do painel principal de instrumentos e provê informações relacionadas às fases de ataque, navegação, pontaria do armamento e pouso da aeronave, bem como dados essenciais de desempenho da aeronave, tais como altitude, velocidade aerodinâmica, atitude e proa. Essas informações são exibidas através de símbolos dedicados, focalizados no infinito, sobrepostos ao cenário real da missão, dentro do campo de visão do tripulante.

PAINEL DE CONTROLE DO HUD (UFCP)

O UFCP encontra-se fixado ao PDU e permite a execução dos controles operacionais do HUD e de funções de outros sistemas da aeronave tais como: radar altímetro, comunicação (V/UHF), navegação, etc.

INSTRUMENTOS BÁSICOS DE VÔO (BFI)

O BFI é um conjunto de instrumentos secundários (atua como reserva) de vôo que fornecem informações de atitude, altitude, velocidade do ar e derrapagem da aeronave para operações diurnas e noturna.

INDICADOR DE VELOCIDADE VERTICAL (VSI)

O indicador de velocidade vertical é conectado ao sistema anemométrico da aeronave e exibe a razão de subida/descida em ft/min.

Não requer energia, exceto para iluminação.

RELÓGIO-CRONÔMETRO

O relógio-cronômetro é um instrumento que fornece indicações de horas, minutos e segundos e ainda modos para marcação de tempo decorrido (cronometragem).

O visor do relógio-cronômetro possui seis dígitos para indicar um intervalo de vinte e quatro horas e um indicador de segundos que opera tanto no modo de marcação de horas quanto no modo de cronometragem.

INDICAÇÃO DE ALARME FIRE

A indicação de alarme FIRE acompanha a lógica que dispara a mensagem WARNING do EICAS, ou seja, em condição de fogo no motor, a luz FIRE acende, surge a mensagem FIRE no EICAS, o botão de pressão WARNING começa a piscar e ouve-se o alerta “FIRE”.

INDICAÇÃO DE ALARME BRAKE ON

A luz de indicação de alarme BRAKE ON acende quando o freio de estacionamento/emergência estiver acionado.

PAINEL FUEL

O painel FUEL, localizado na região inferior direita do painel principal de instrumentos, controla e monitora os componentes do sistema de alimentação de combustível do motor.

PUNHO DE COMANDO DO FREIO DE EMERGÊNCIA/ ESTACIONAMENTO

O punho de comando do freio de emergência/estacionamento é utilizado para acionar o freio de emergência/estacionamento.

INFORMAÇÕES CONFIDENCIAIS EMBRAER / DADOS SUJEITOS A CONTROLE DE EXPORTAÇÃO
Este documento contém dados técnicos cuja a exportação é restrita conforme legislação dos EUA de controle de exportação. O uso ou a divulgação dos dados contidos nesta página está sujeito às restrições previstas na primeira página título deste documento.

PÁGINA DEIXADA EM BRANCO INTENCIONALMENTE

INFORMAÇÕES CONFIDENCIAIS EMBRAER / DADOS SUJEITOS A CONTROLE DE EXPORTAÇÃO
Este documento contém dados técnicos cuja a exportação é restrita conforme legislação dos EUA de controle de exportação. O uso ou a divulgação dos dados contidos nesta página está sujeito às restrições previstas na primeira página título deste documento.

Durante a operação, esse punho deve ser puxado e o seu deslocamento é proporcional à intensidade de aplicação do freio.

Para estacionamento, o punho deve ser puxado e rotacionado, o que provoca a aplicação constante do freio.

PAINEL ELT/PIC NAV

O painel ELT/PIC NAV (Navegação) possui controles do sistema ELT (Transmissor Localizador de Emergência) e do sistema de referência de proa.

UNIDADE GPS

A unidade GPS funciona como um sistema de reserva em caso de falha do EGIR (GPS, Inercial e Radar Altímetro Conjugados) e suas funções são fornecer à tripulação a informação da posição atual da aeronave e atuar como um guia em relação ao plano de vôo estabelecido.

PAINEL SELETOR DE ÁUDIO (ASP)

O ASP é responsável pelo gerenciamento do áudio de bordo da aeronave, assim, executa funções tais como a permutação e amplificação dos sinais de rádio, transmite à tripulação as mensagens de alerta geradas pela função de alerta sonoro, etc.

PUNHO DE CONTROLE DA VÁLVULA DE VENTILAÇÃO DE EMERGÊNCIA

Quando puxado, o punho de controle da válvula de ventilação de emergência abre a entrada de ar de impacto, permitindo a ventilação da cabine com o ar externo.

UNIDADE DE CONTROLE DE HF

A unidade de controle de HF permite o controle das funções do sistema de HF.

EFETIVIDADE: BIPOSTO

PAINEL MASS/ARM

O painel MASS/ARM fica instalado na região inferior esquerda do painel principal de instrumentos do posto traseiro, logo abaixo do CMFD 3.

Esse painel possui indicações do sistema de armamento e uma chave que habilita ou desabilita o disparo de todas as armas da aeronave.

EFETIVIDADE: BIPOSTO

PAINEL DA ALAVANCA DE COMANDO DO TREM DE POUSO

O painel da alavanca de comando do trem de pouso possui indicações/controles do sistema de trem de pouso, sendo que a principal função relacionada ao mesmo é a da alavanca que comanda o abaixamento/recolhimento do trem de pouso.

EFETIVIDADE: BIPOSTO

PAINEL FUEL/MASTER BLEED/BATT OVRD

O painel FUEL/MASTER BLEED/BATT OVRD, localizado na região inferior direita do painel principal de instrumentos do posto traseiro, logo abaixo do CMFD 4, possui indicações do sistema de combustível, uma chave de controle do sistema pneumático e uma chave de controle do sistema elétrico.

PAINEL DE CONTROLE DO PILOTO AUTOMÁTICO/DIRETOR DE VÔO

O painel de controle do piloto automático/diretor de vôo possui botões e indicações que permitem ao tripulante acoplar/desacoplar ou ativar/desativar os modos do sistema de piloto automático/diretor de vôo e, também, monitorar as condições em que tal sistema está operando.

A figura PAINEL PRINCIPAL DE INSTRUMENTOS - COMPONENTES fornece informações adicionais sobre o texto anterior.

INFORMAÇÕES CONFIDENCIAIS EMBRAER / DADOS SUJEITOS A CONTROLE DE EXPORTAÇÃO
Este documento contém dados técnicos cuja a exportação é restrita conforme legislação dos EUA de controle de exportação. O uso ou a divulgação dos dados contidos nesta página está sujeito às restrições previstas na primeira página título deste documento.

PÁGINA DEIXADA EM BRANCO INTENCIONALMENTE

INFORMAÇÕES CONFIDENCIAIS EMBRAER / DADOS SUJEITOS A CONTROLE DE EXPORTAÇÃO
Este documento contém dados técnicos cuja a exportação é restrita conforme legislação dos EUA de controle de exportação. O uso ou a divulgação dos dados contidos nesta página está sujeito às restrições previstas na primeira página título deste documento.

EFETIVIDADE: BIPOSTO

A figura PAINEL PRINCIPAL DE INSTRUMENTOS - COMPONENTES fornece informações adicionais sobre o texto anterior.

INFORMAÇÕES CONFIDENCIAIS EMBRAER / DADOS SUJEITOS A CONTROLE DE EXPORTAÇÃO
Este documento contém dados técnicos cuja a exportação é restrita conforme legislação dos EUA de controle de exportação. O uso ou a divulgação dos dados contidos nesta página está sujeito às restrições previstas na primeira página título deste documento.

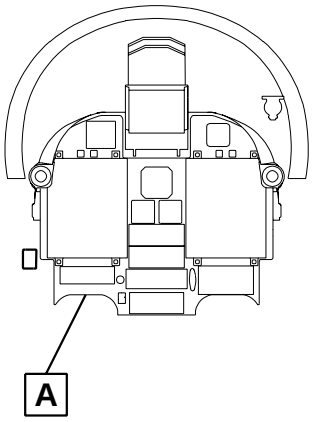

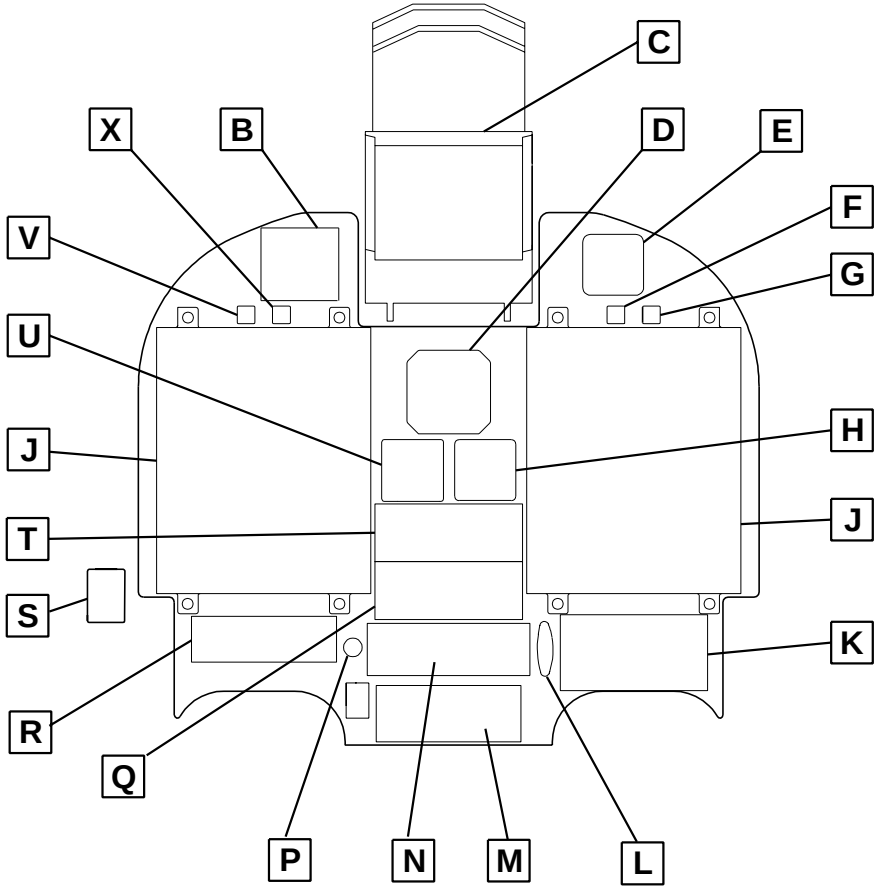

PAINEL PRINCIPAL DE INSTRUMENTOS

A

EM314SDS310037.DGN

PAINEL PRINCIPAL DE INSTRUMENTOS - COMPONENTES, Folha 1

INFORMAÇÕES CONFIDENCIAIS EMBRAER / DADOS SUJEITOS A CONTROLE DE EXPORTAÇÃO
Este documento contém dados técnicos cuja a exportação é restrita conforme legislação dos EUA de controle de exportação. O uso ou a divulgação dos dados contidos nesta página está sujeito às restrições previstas na primeira página título deste documento.

PÁGINA DEIXADA EM BRANCO INTENCIONALMENTE

INFORMAÇÕES CONFIDENCIAIS EMBRAER / DADOS SUJEITOS A CONTROLE DE EXPORTAÇÃO
Este documento contém dados técnicos cuja a exportação é restrita conforme legislação dos EUA de controle de exportação. O uso ou a divulgação dos dados contidos nesta página está sujeito às restrições previstas na primeira página título deste documento.

EFETIVIDADE:MONOPOSTO

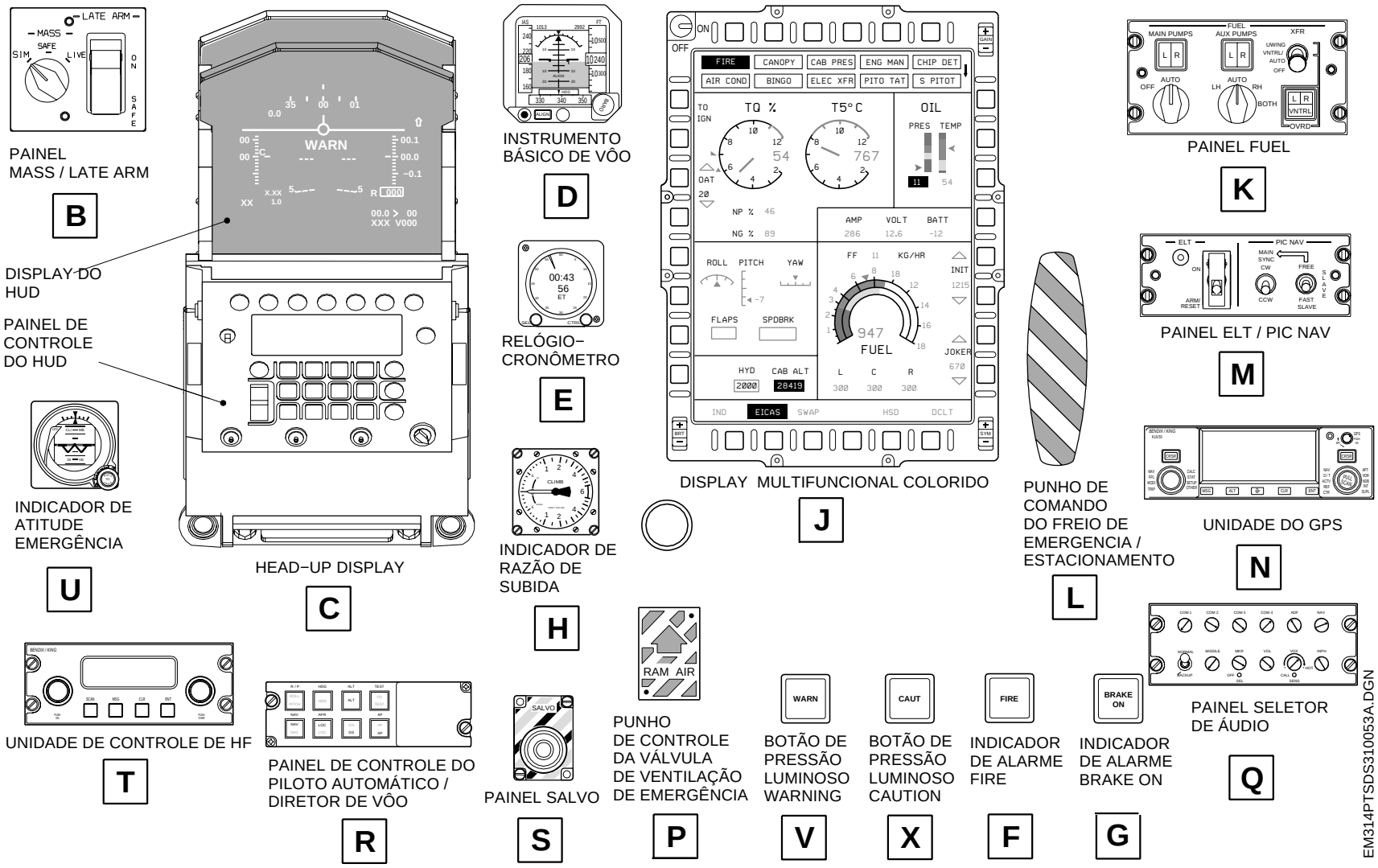

PAINEL PRINCIPAL DE INSTRUMENTOS - COMPONENTES, Folha 2

INFORMAÇÕES CONFIDENCIAIS EMBRAER / DADOS SUJEITOS A CONTROLE DE EXPORTAÇÃO
Este documento contém dados técnicos cuja a exportação é restrita conforme legislação dos EUA de controle de exportação. O uso ou a divulgação dos dados contidos nesta página está sujeito às restrições previstas na primeira página título deste documento.

PÁGINA DEIXADA EM BRANCO INTENCIONALMENTE

INFORMAÇÕES CONFIDENCIAIS EMBRAER / DADOS SUJEITOS A CONTROLE DE EXPORTAÇÃO
Este documento contém dados técnicos cuja a exportação é restrita conforme legislação dos EUA de controle de exportação. O uso ou a divulgação dos dados contidos nesta página está sujeito às restrições previstas na primeira página título deste documento.

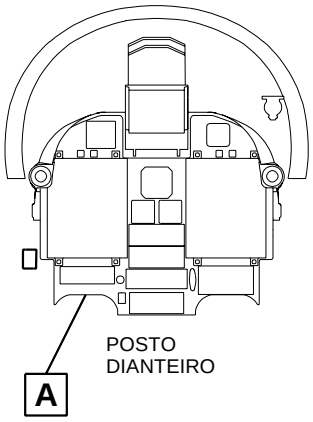

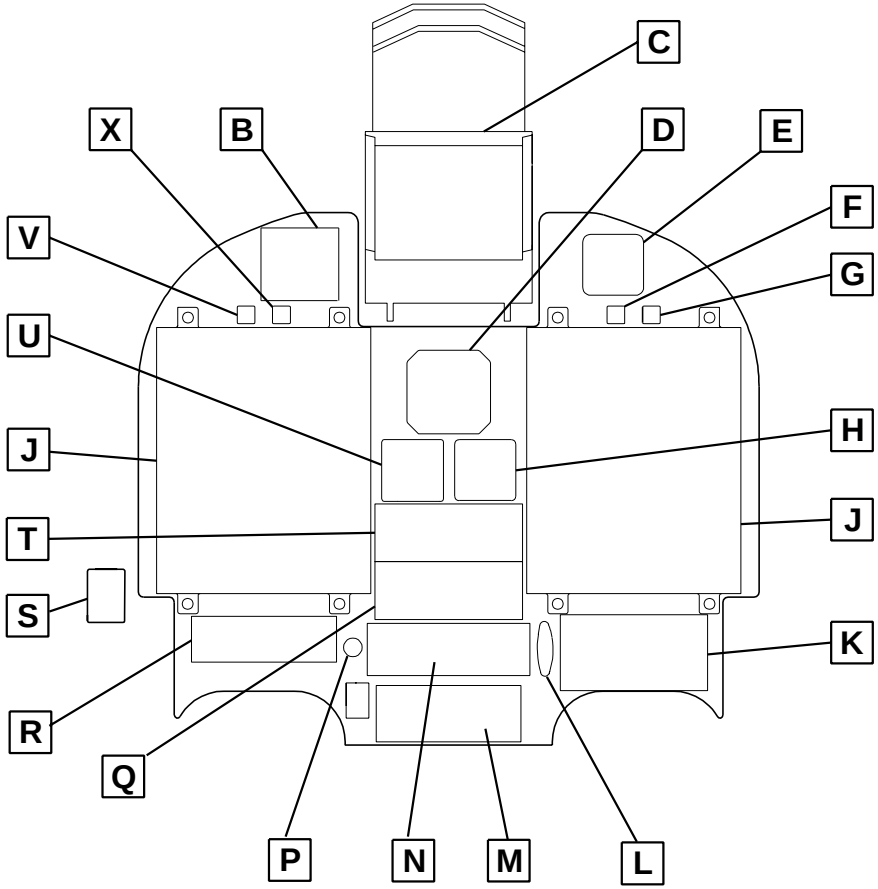

PAINEL PRINCIPAL DE INSTRUMENTOS

A

EM314SDS310044.DGN

PAINEL PRINCIPAL DE INSTRUMENTOS - COMPONENTES, Folha 1

INFORMAÇÕES CONFIDENCIAIS EMBRAER / DADOS SUJEITOS A CONTROLE DE EXPORTAÇÃO
Este documento contém dados técnicos cuja a exportação é restrita conforme legislação dos EUA de controle de exportação. O uso ou a divulgação dos dados contidos nesta página está sujeito às restrições previstas na primeira página título deste documento.

PÁGINA DEIXADA EM BRANCO INTENCIONALMENTE

INFORMAÇÕES CONFIDENCIAIS EMBRAER / DADOS SUJEITOS A CONTROLE DE EXPORTAÇÃO
Este documento contém dados técnicos cuja a exportação é restrita conforme legislação dos EUA de controle de exportação. O uso ou a divulgação dos dados contidos nesta página está sujeito às restrições previstas na primeira página título deste documento.

EFETIVIDADE:BIPOSTO

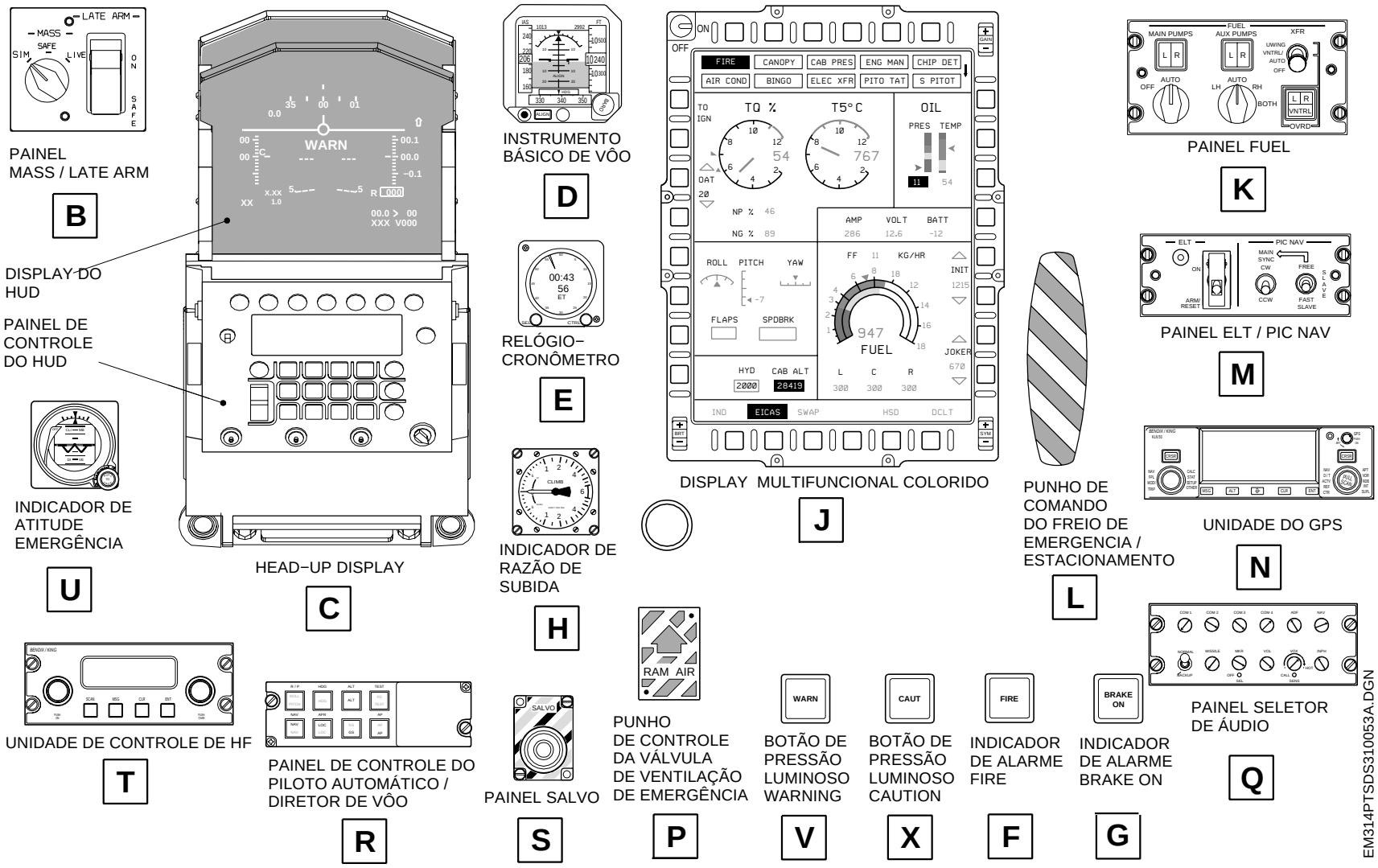

PAINEL PRINCIPAL DE INSTRUMENTOS - COMPONENTES, Folha 2

INFORMAÇÕES CONFIDENCIAIS EMBRAER / DADOS SUJEITOS A CONTROLE DE EXPORTAÇÃO
Este documento contém dados técnicos cuja a exportação é restrita conforme legislação dos EUA de controle de exportação. O uso ou a divulgação dos dados contidos nesta página está sujeito às restrições previstas na primeira página título deste documento.

PÁGINA DEIXADA EM BRANCO INTENCIONALMENTE

INFORMAÇÕES CONFIDENCIAIS EMBRAER / DADOS SUJEITOS A CONTROLE DE EXPORTAÇÃO
Este documento contém dados técnicos cuja a exportação é restrita conforme legislação dos EUA de controle de exportação. O uso ou a divulgação dos dados contidos nesta página está sujeito às restrições previstas na primeira página título deste documento.

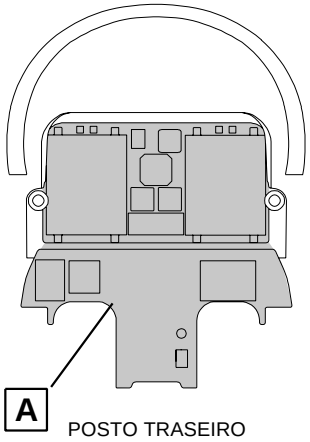

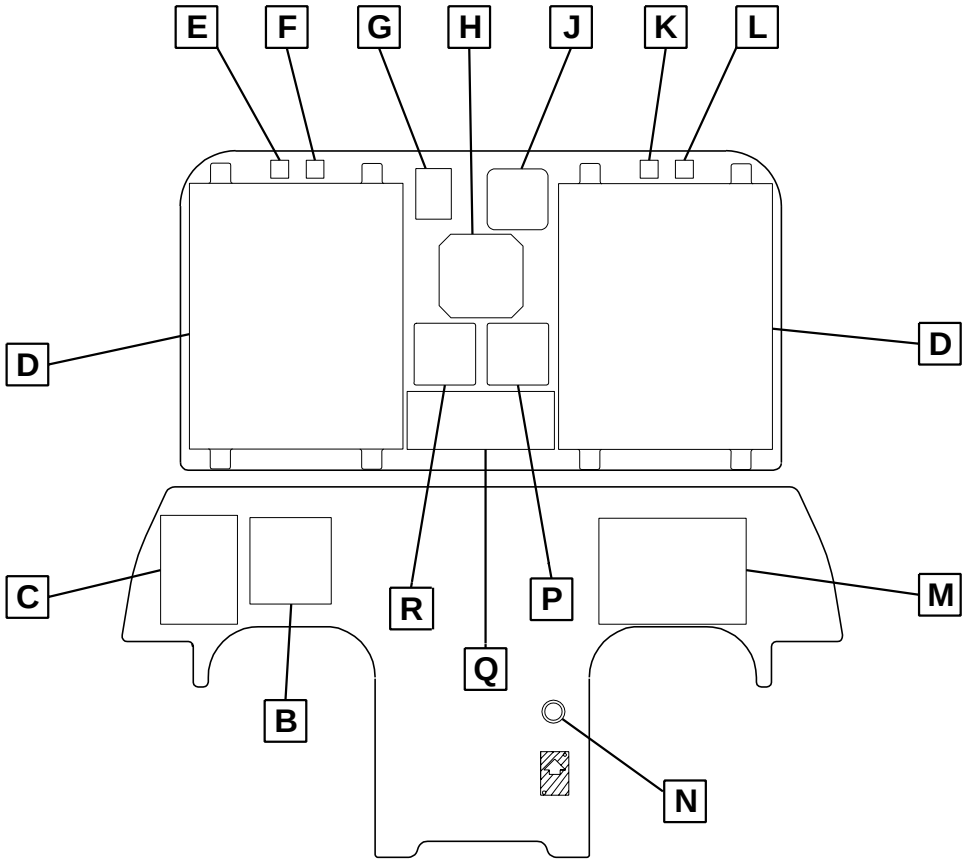

PAINEL PRINCIPAL DE INSTRUMENTOS

A

EM314SDS310045.DGN

PAINEL PRINCIPAL DE INSTRUMENTOS - COMPONENTES, Folha 1

INFORMAÇÕES CONFIDENCIAIS EMBRAER / DADOS SUJEITOS A CONTROLE DE EXPORTAÇÃO
Este documento contém dados técnicos cuja a exportação é restrita conforme legislação dos EUA de controle de exportação. O uso ou a divulgação dos dados contidos nesta página está sujeito às restrições previstas na primeira página título deste documento.

PÁGINA DEIXADA EM BRANCO INTENCIONALMENTE

INFORMAÇÕES CONFIDENCIAIS EMBRAER / DADOS SUJEITOS A CONTROLE DE EXPORTAÇÃO
Este documento contém dados técnicos cuja a exportação é restrita conforme legislação dos EUA de controle de exportação. O uso ou a divulgação dos dados contidos nesta página está sujeito às restrições previstas na primeira página título deste documento.

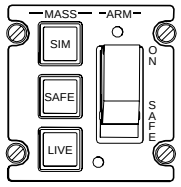

PAINEL MASS / ARM

B

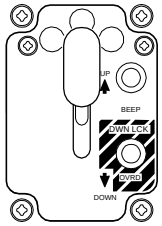

PAINEL DA ALAVANCA DE COMANDO DO TREM DE POUSO

C

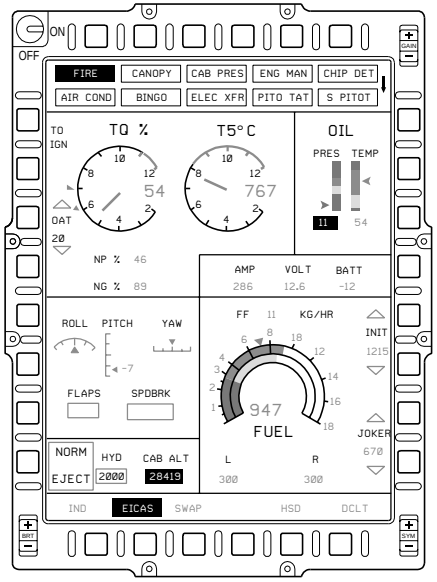

DISPLAY MULTIFUNCIONAL COLORIDO

D

PAINEL SALVO

G

INSTRUMENTO BÁSICO DE VÔO

H

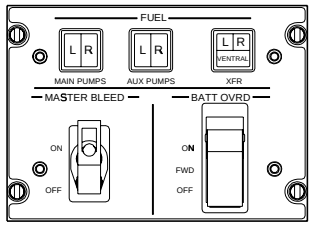

PAINEL FUEL / MASTER BLEED / BATT OVRD

M

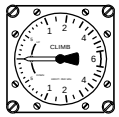

INDICADOR DE RAZÃO DE SUBIDA

P

PUNHO DE CONTROLE DA VÁLVULA DE VENTILAÇÃO DE EMERGÊNCIA

N

RELÓGIO–CRONÔMETRO

J

BOTÃO DE PRESSÃO LUMINOSO WARNING

E

BOTÃO DE PRESSÃO LUMINOSO CAUTION

F

INDICADOR DE ALARME FIRE

K

INDICADOR DE ALARME BRAKE ON

L

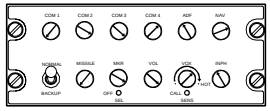

PAINEL SELETOR DE ÁUDIO

Q

INDICADOR DE ATITUDE–EMERGÊNCIA

R

EM314PTSDS310054A.DGN

PAINEL PRINCIPAL DE INSTRUMENTOS - COMPONENTES, Folha 2

INFORMAÇÕES CONFIDENCIAIS EMBRAER / DADOS SUJEITOS A CONTROLE DE EXPORTAÇÃO
Este documento contém dados técnicos cuja a exportação é restrita conforme legislação dos EUA de controle de exportação. O uso ou a divulgação dos dados contidos nesta página está sujeito às restrições previstas na primeira página título deste documento.

PÁGINA DEIXADA EM BRANCO INTENCIONALMENTE

INFORMAÇÕES CONFIDENCIAIS EMBRAER / DADOS SUJEITOS A CONTROLE DE EXPORTAÇÃO
Este documento contém dados técnicos cuja a exportação é restrita conforme legislação dos EUA de controle de exportação. O uso ou a divulgação dos dados contidos nesta página está sujeito às restrições previstas na primeira página título deste documento.