DISPLAYS MULTIFUNCIONAIS
INFORMAÇÕES DE APOIO À TAREFA

1. Geral

   A. Esta seção apresenta informações de apoio às tarefas de pesquisa de pane relacionadas aos CMFDs.

   B. Nela apresentamos a identificação dos conectores do CMFDs de modo a facilitar os procedimentos de pesquisa de pane.

   C. As abreviaturas utilizadas nesta seção são apresentadas abaixo:

ABREVIATURA	DESCRIÇÃO
CMFD	Display Multifuncional em Cores
MDP	Processador de Displays e Missão

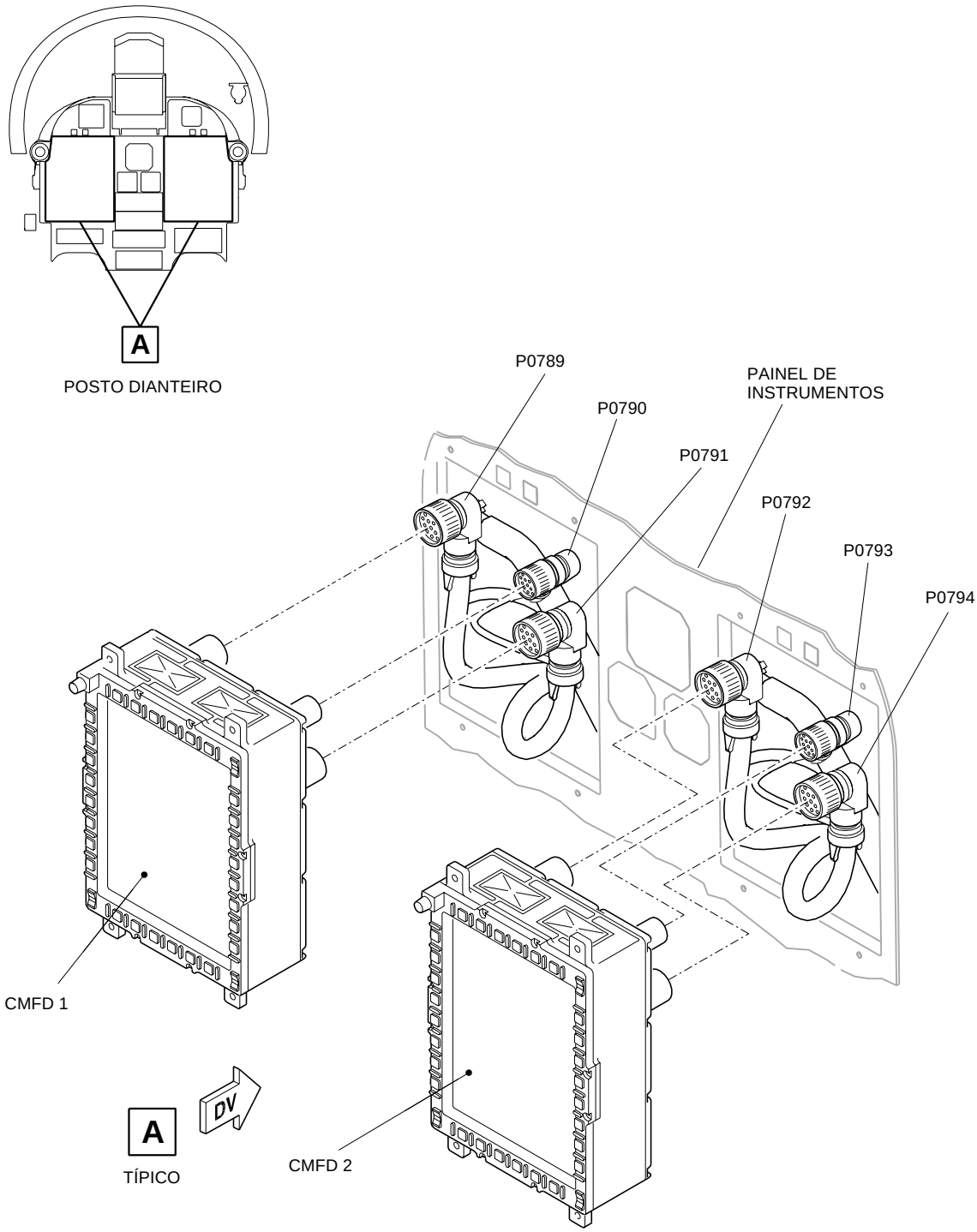

EM314PTMPP420035.DGN

CMFDs - Conectores
Figura 301
Folha 1

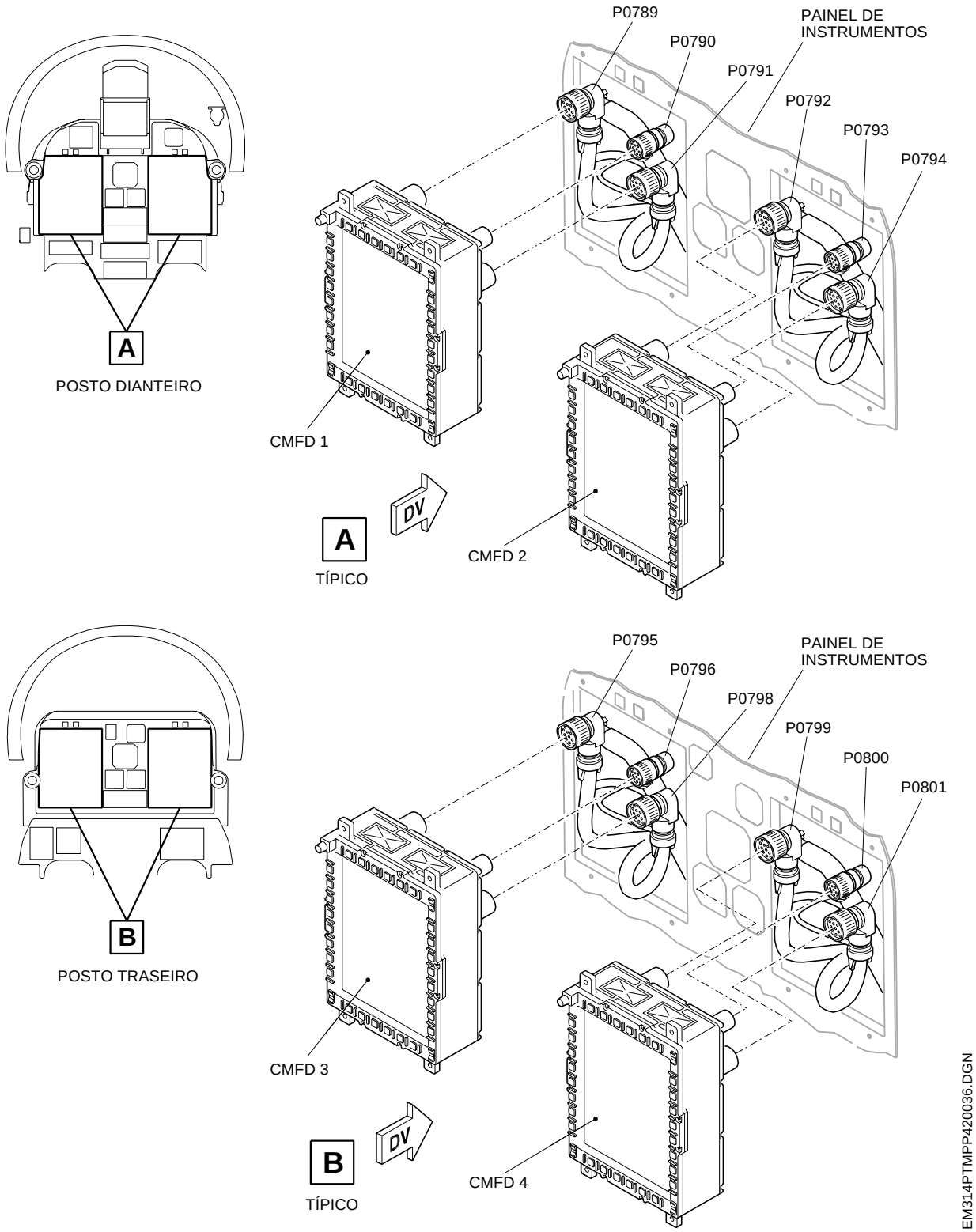

CMFDs - Conectores
Figura 302
Folha 1

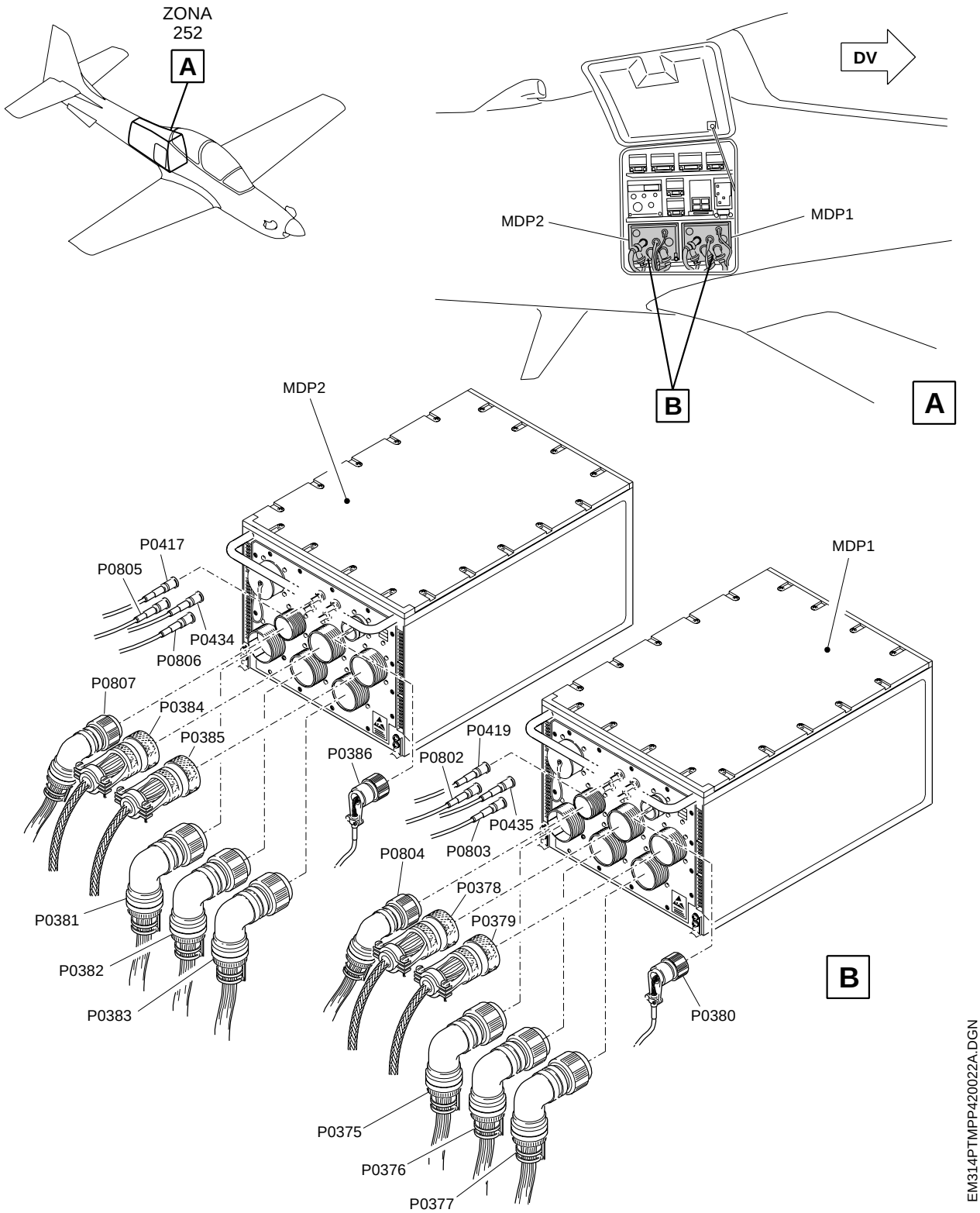

MDPs- Conectores
Figura 303
Folha 1