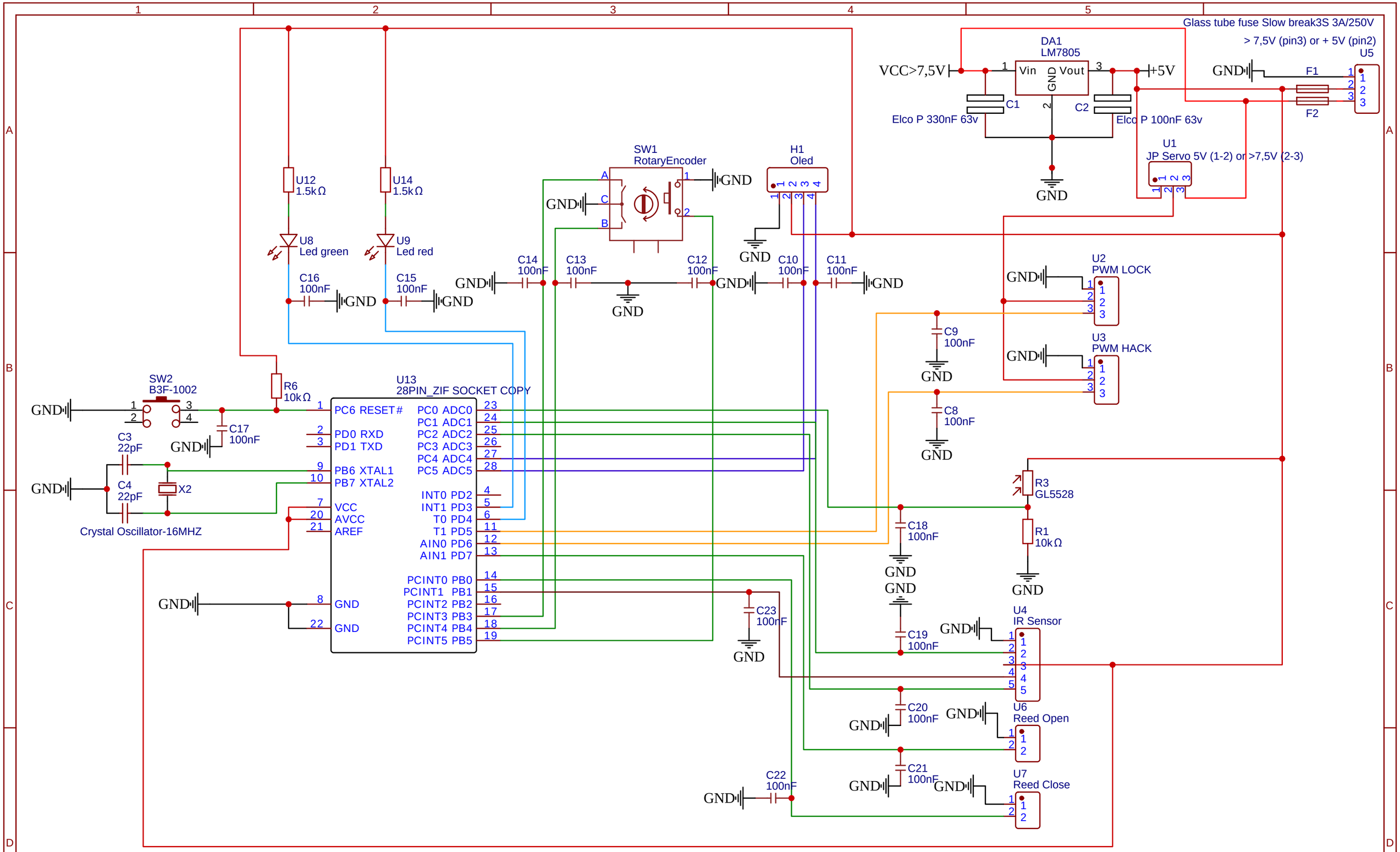

TITLE: Huhnertor Schaltplan ATMEGA328	REV: 1.0
EasyEDA	Company: Abschlussprojekt MT2 2024 — Sheet: 1/1
	Date: 2024-04-12 — Drawn By: Bart Zonderland