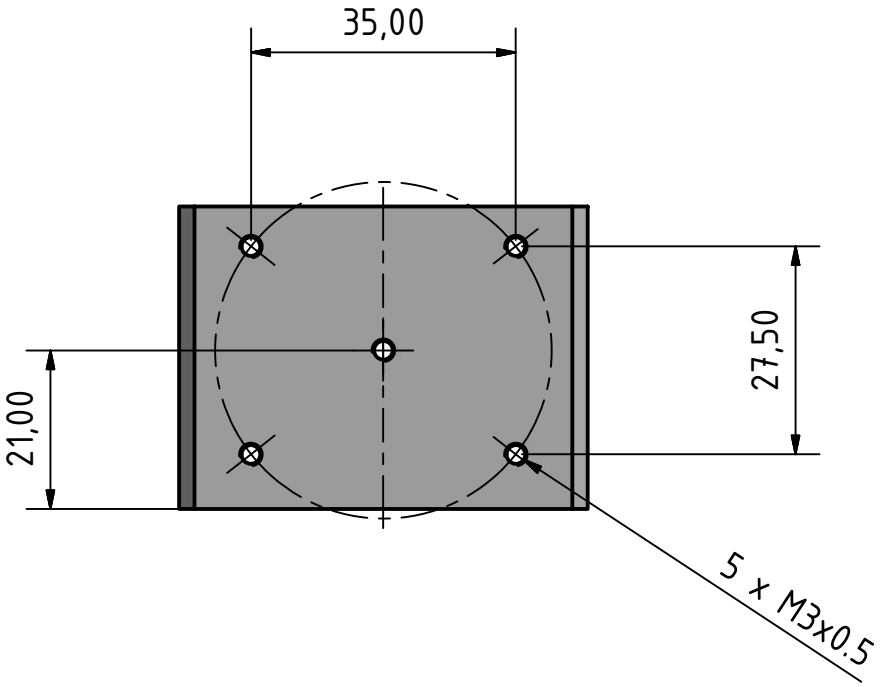

					Datum	Name
				Gezeichnet	16.08.2018	Max
				Kontrolliert		
				Norm		
Status	Änderungen	Datum	Name			

cube_square_tube-1

2

A4