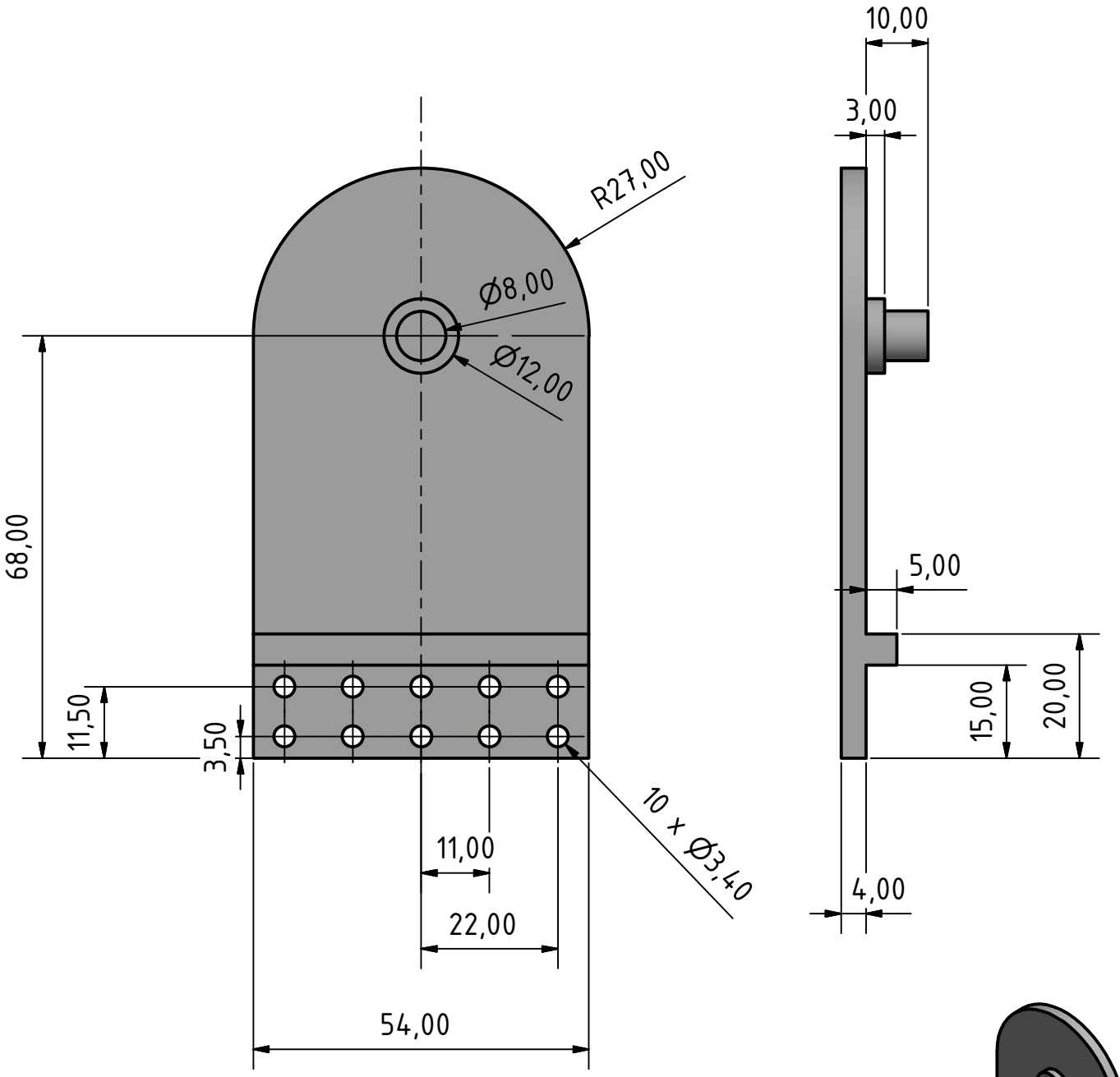

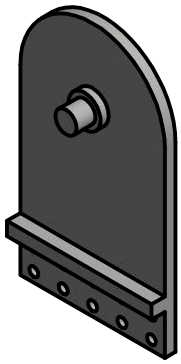

					Datum	Name
				Gezeichnet	17.08.2018	Max
				Kontrolliert		
				Norm		
Status	Änderungen	Datum	Name			

dynamixel_pro_frame_part2

A4

1