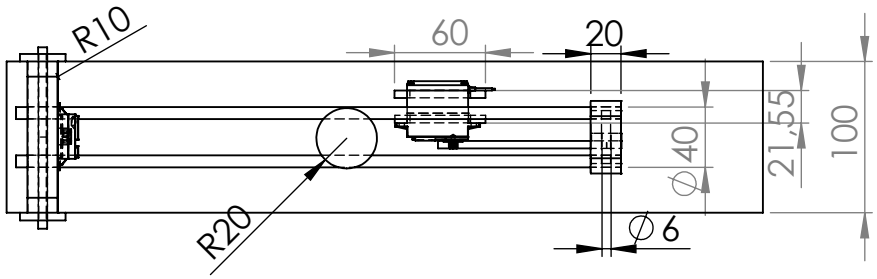

VISTA SUPERIOR

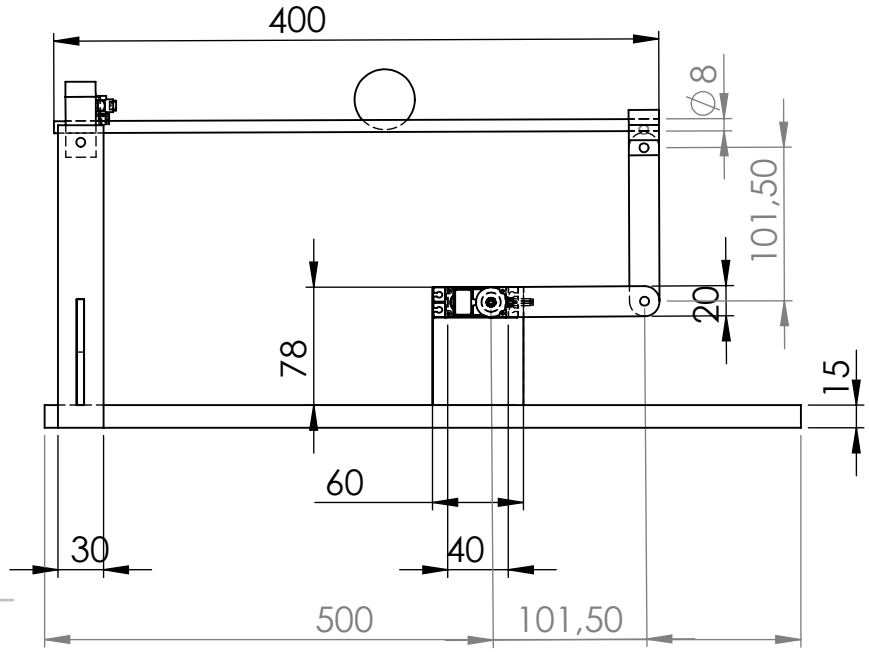

VISTA FRONTAL

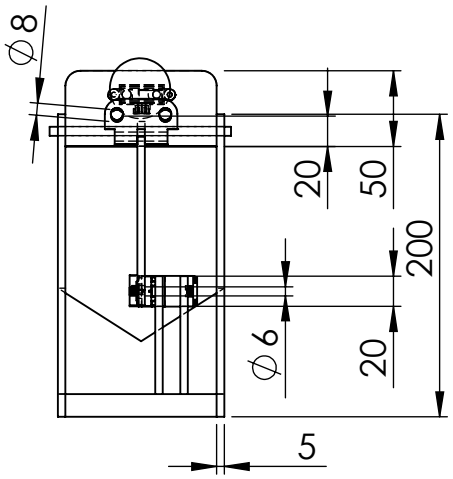

VISTA LATERAL

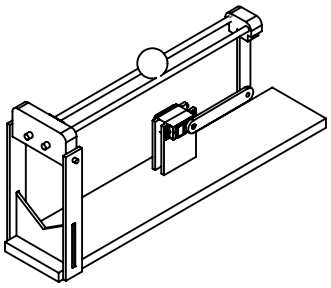

VISTA ISOMÉTRICA

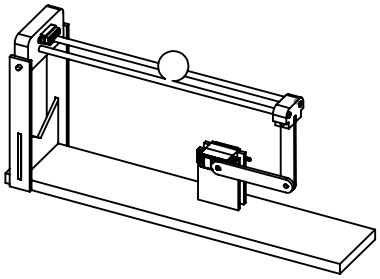

VISTA TRIMÉTRICA

SE NÃO ESPECIFICADO: DIMENSÕES EM MILÍMETROS ACABAM. SUPERFÍCIE: TOLERÂNCIAS: LINEAR: ANGULAR:	ACABAMENTO:	REBARBAR E QUEBRAR ARESTAS AGUDAS	NÃO MUDAR ESCALA DO DESENHO / REVISÃO

	NOME	ASSINATURA	DATA
DESEN.	Ester Alvarenga		
DESEN.	Bernardo Bresolini		
VERIF.			
APROV.			
MANUF.			
QUALID			

TÍTULO:

Ball and Beam

MATERIAL:

DES. Nº

A4

PESO:

ESCALA: 1:5

FOLHA 1 DE 1