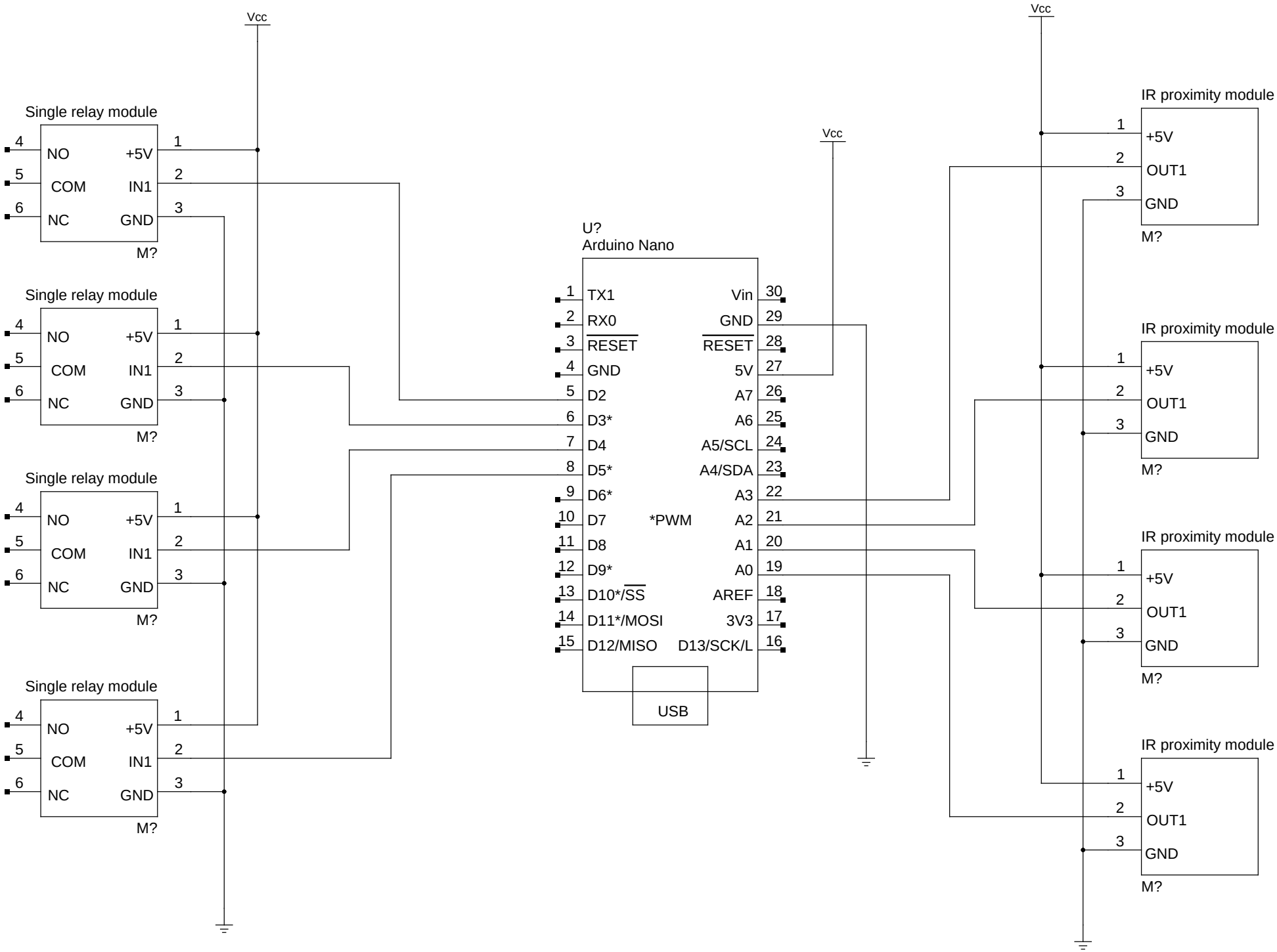
Vcc
Single relay module
4
5
6
NO
COM
NC
+5V
IN1
GND
1
2
3
M?
Single relay module
Single relay module
Single relay module
U?
Arduino Nano
TX1
RX0
RESET
GND
D2
D3*
D4
D5*
D6*
D7
D8
D9*
D10*/SS
D11*/MOSI
D12/MISO
Vin
GND
RESET
5V
A7
A6
A5/SCL
A4/SDA
A3
A2
A1
A0
AREF
3V3
D13/SCK/L
*PWM
USB
IR proximity module
+5V
OUT1
GND
M?