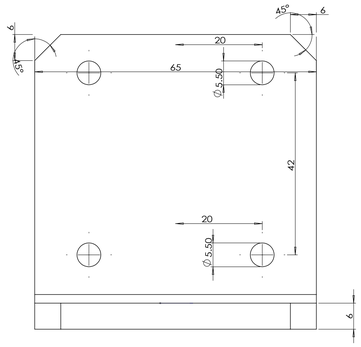
45°
6
6
45°
20
65
Ø5,50
42
20
Ø5,50
6

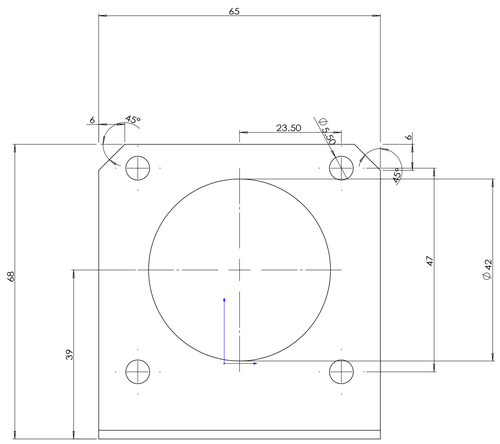
65
6
45°
23,50
Ø5,50
6
45°
68
39
47
Ø42

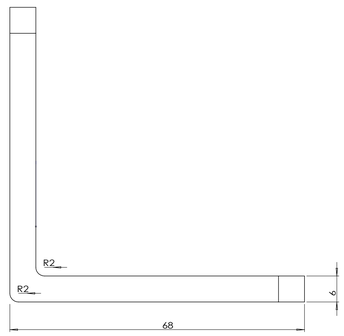
R2
R2
6
68

A0