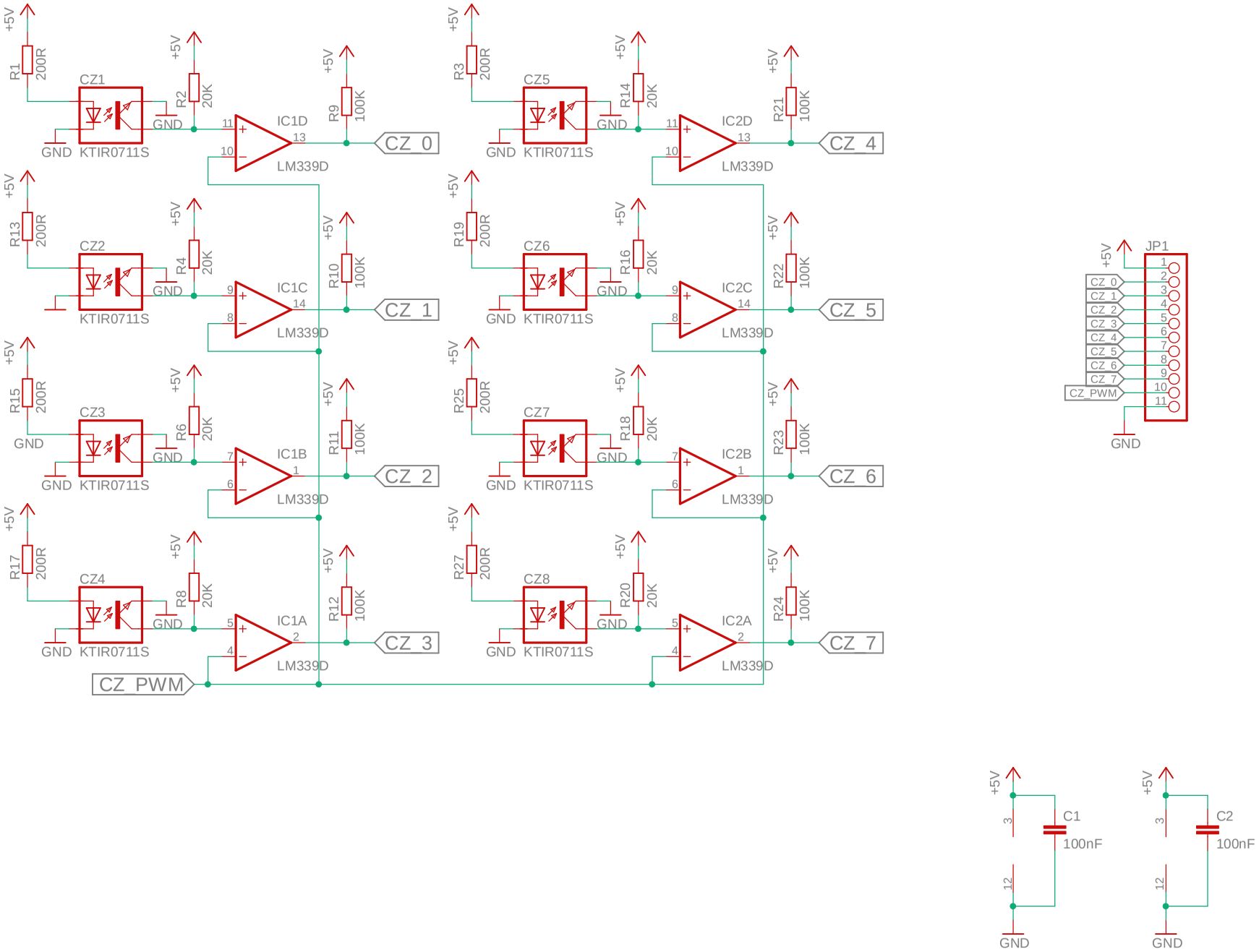
+5V
R1
200R
CZ1
KTIR0711S
GND
R2
20K
IC1D
LM339D
R9
100K
CZ_0
R3
200R
CZ5
R14
20K
IC2D
R21
100K
CZ_4
R13
200R
CZ2
R4
20K
IC1C
R10
100K
CZ_1
R19
200R
CZ6
R16
20K
IC2C
R22
100K
CZ_5
R15
200R
CZ3
R6
20K
IC1B
R11
100K
CZ_2
R25
200R
CZ7
R18
20K
IC2B
R23
100K
CZ_6
R17
200R
CZ4
R8
20K
IC1A
R12
100K
CZ_3
R27
200R
CZ8
R20
20K
IC2A
R24
100K
CZ_7
CZ_PWM
JP1
CZ_0
CZ_1
CZ_2
CZ_3
CZ_4
CZ_5
CZ_6
CZ_7
CZ_PWM
C1
100nF
C2
100nF