DS-IPC-B12HV2-IA
200万 1/2.7" CMOS 红外阵列筒型网络摄像机

适用于道路、仓库、地下停车场、酒吧、管道、园区等光线较暗或无光照环境且要求高清画质的场所

- 最高分辨率可达1920 × 1080 @25 fps，在该分辨率下可输出实时图像
- 支持用户登录锁定机制，及密码复杂度提示
- 支持背光补偿，3D数字降噪，数字宽动态，适应不同监控环境
- 支持ROI感兴趣区域增强编码，可根据场景情况自适应调整码率分配，有效节省存储成本
- 采用高效阵列红外灯，使用寿命长，红外照射距离最远可达50 m
- 支持开放型网络视频接口，ISAPI，SDK，GB28181（2016）协议，支持萤石平台接入
- 内置1个麦克风，高清拾音
- 符合IP66防尘防水设计，可靠性高

▪ 规格参数

摄像机	
传感器类型	1/2.7" Progressive Scan CMOS
最低照度	彩色：0.01 Lux @（F1.2，AGC ON），0 Lux with IR
快门	1/3 s~1/100,000 s
宽动态	数字宽动态
日夜切换模式	ICR红外滤片式
镜头	
焦距&视场角	4 mm，水平视场角：89°，垂直视场角：47°，对角视场角：107° 6 mm，水平视场角：54.4°，垂直视场角：31.3°，对角视场角：62.1° 8 mm，水平视场角：42.4°，垂直视场角：23.3°，对角视场角：49.4° 12 mm，水平视场角：26.3°，垂直视场角：14.9°，对角视场角：30°
最大光圈数	F2.0
镜头尺寸接口	M12
补光	
补光灯类型	红外灯
波长范围	850 nm
补光距离	最远可达50 m
视频	
最大图像尺寸	1920 × 1080
主码流帧率分辨率	50 Hz：25 fps（1920 × 1080，1280 × 720）
子码流帧率分辨率	50 Hz：25 fps（640 × 480，640 × 360）
视频压缩标准	主码流：H.265/H.264 子码流：H.265/H.264/MJPEG
视频压缩码率	32 Kbps~8 Mbps
H.264编码类型	BaseLine Profile/Main Profile/High Profile
H.265编码类型	Main Profile
码率控制	定码率，变码率
ROI	支持主码流设置1个固定区域
音频	
音频环境噪声过滤	支持
音频采样率	8 kHz/16 kHz
音频压缩标准	G.711ulaw/G.711alaw/G.722.1/G.726/MP2L2/PCM/AAC
音频压缩码率	64 Kbps（G.711 ulaw/G.711 alaw）/16 Kbps（G.722.1）/16 Kbps（G.726）/32~160 Kbps（MP2L2）/16~64 Kbps（AAC）
网络	
用户管理	最多32个用户 可配置管理员、操作员、普通用户
客户端	iVMS-4200，萤石云
浏览器	使用插件预览：IE10，IE11； 使用本地服务预览：Chrome 57.0+，Firefox 52.0+
接口协议（API）	开放型网络视频接口，ISAPI，SDK，GB28181（2016）
网络协议	TCP/IP，ICMP，HTTP，FTP，DHCP，DNS，RTP，RTSP，RTCP，NTP，SMTP，IGMP，QoS，UDP，Bonjour，SSL/TLS，HTTPS，DDNS，UPnP，802.1x，IPv6

图像	
日夜转换模式	白天，夜晚，自动，定时切换
图像增强	背光补偿，强光抑制，3D数字降噪
图像设置	饱和度，亮度，对比度，锐度，AGC，白平衡通过客户端或者浏览器可调
接口	
音频	1个内置麦克风
网络	1个RJ45 10 M/100 M自适应以太网口
smart功能	
报警触发	移动侦测、异常
一般规范	
联动方式	上传FTP，上传中心，邮件
通用功能	心跳，镜像，密码保护，水印
恢复出厂设置	支持客户端或浏览器恢复
启动及工作温湿度	-30 ℃~60 ℃，湿度小于95%（无凝结）
供电方式	DC：12 V ± 25%，支持防反接保护 PoE：802.3af，Class 3（“/PoE”型号支持）
电流及功耗	DC：12 V，0.4 A，最大功耗：5 W PoE：802.3af，36 V~57 V，0.2 A~0.15 A，最大功耗：6.5 W（“/PoE”型号支持）
电源接口类型	Ø5.5 mm圆口
产品尺寸	87 × 82.8 × 169.9 mm
包装尺寸	216 × 121 × 118 mm
设备重量	“/PoE”型号：380 g 非“/PoE”型号：350 g
带包装重量	“/PoE”型号：560 g 非“/PoE”型号：530 g
认证	
防护	IP66

▪ 订货型号

DS-IPC-B12HV2-IA(B)

DS-IPC-B12HV2-IA(/PoE)(B)

▪外形尺寸

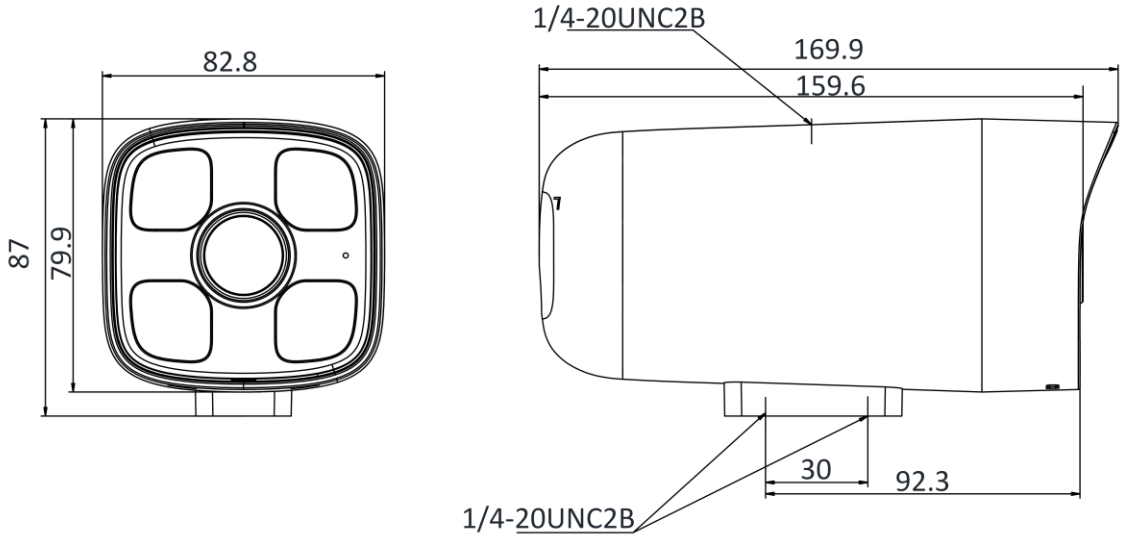

Unit: mm

▪配件

▪推荐购买

DS-1292ZJ-K 壁装支架	DS-1299ZJ 吊装支架

**需自行配备DC12 V，Ø5.5 mm圆口电源适配器*