Tronlong® 嵌入式产品平台提供商
高品质工业核心板

TLIMX8MP-EVM-SHELL

外壳规格书

广州创龙电子科技有限公司

© 2013 Guangzhou Tronlong Electronic Technology Co.,Ltd.

Revision History

Draft Date	Revision No.	Description
2024/06/11	V1.1	1. 内容勘误。
2024/05/23	V1.0	1. 初始版本。

目　　录

1　外壳简介 4
2　机械尺寸 5
3　产品订购型号 9
4　发货清单 9
5　增值服务 9
更多帮助 11

1 外壳简介

TLIMX8MP-EVM-SHELL 是一款适配创龙科技 TLIMX8MP-EVM 工业评估板的外壳，方便用户快速进行产品方案评估与技术预研。

产品具备特点如下：

（1） 外表采用喷砂工艺，并采用高强度、耐腐蚀铝合金材料制作，耐挤压、抗腐蚀；

（2） 机械尺寸约为：261.5*144*45mm；

（3） 两侧采用条形通风孔，同时上盖板设有圆点形通风孔，具备良好散热效果；

（4） 内部采用盲孔压铆螺柱方式固定板卡，提供良好抗振能力；

（5） 侧板预留壁挂安装孔，固定便捷。

产品由如下配件组成，总体重量约为 0.647Kg。

表 1

名称	材料	单重/Kg	数量
前面板	5052-H32	0.053	1
上盖板	5052-H32	0.197	1
后面板	5052-H32	0.050	1
底板	5052-H32	0.171	1
侧板	6063-T5	0.084	2
碳钢发黑十字沉头螺丝 M3X6	普通碳钢	0.0004	8

将 TLIMX8MP-EVM 工业评估板安装至 TLIMX8MP-EVM-SHELL 外壳的效果图如下：

图 1 前视图

图 2 后视图

图 3 斜视图

2 机械尺寸

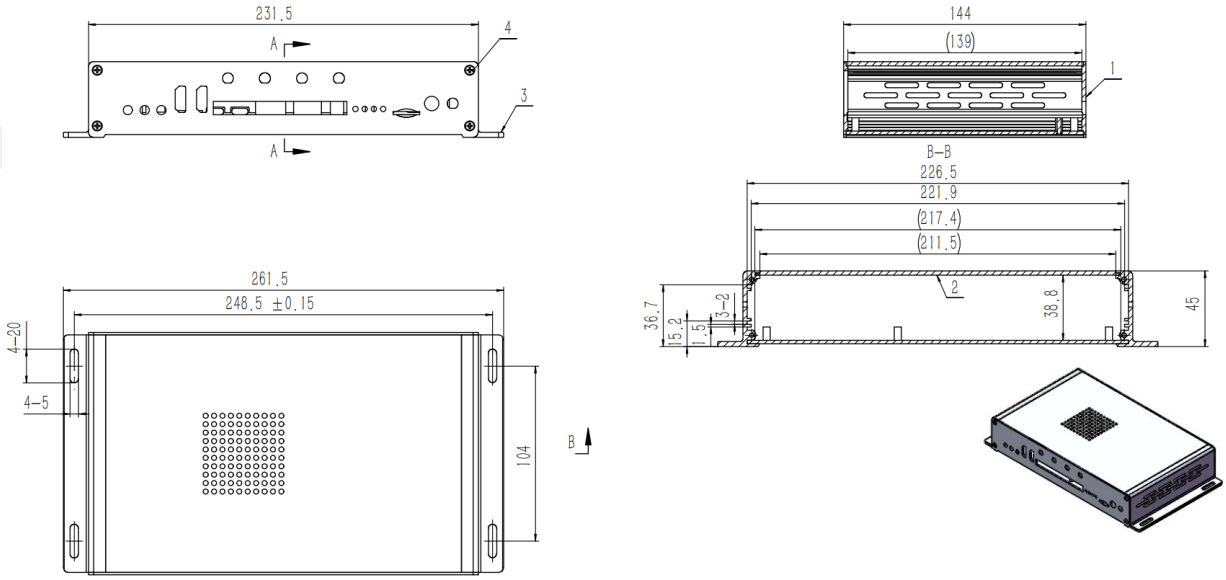
231.5
144
(139)
B-B
226.5
221.9
(217.4)
(211.5)
261.5
248.5 ±0.15
4-20
4-5
104
36.7
15.2
1.5
3-2
38.8
45

图 4

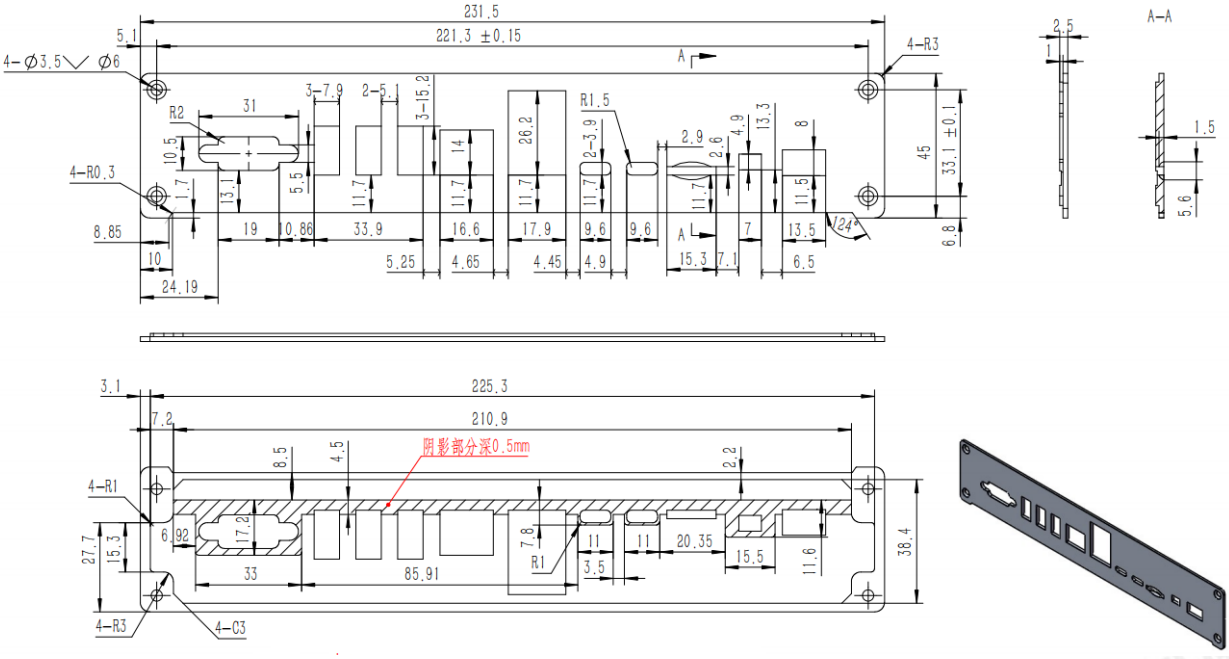
231.5
221.3 ±0.15
4-Ø3.5 Ø6
4-R3
A-A
4-R0.3
R2
R1.5
124°
225.3
210.9
阴影部分深0.5mm
4-R1
4-R3
4-C3
38.4

图 5 前面板尺寸

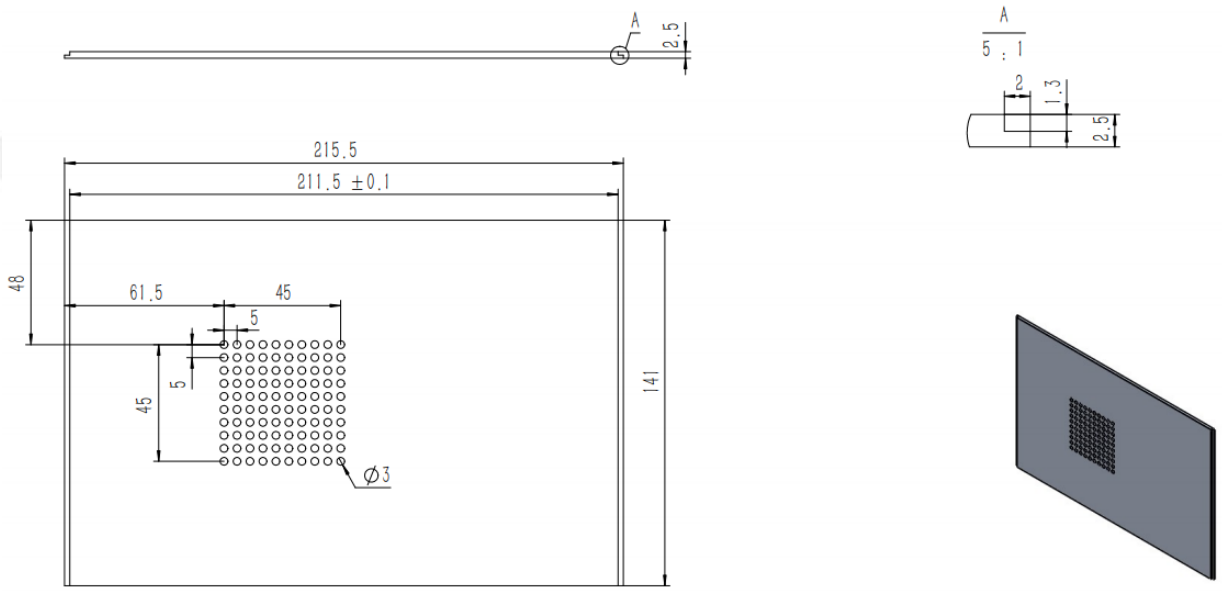

图 6 上盖板尺寸

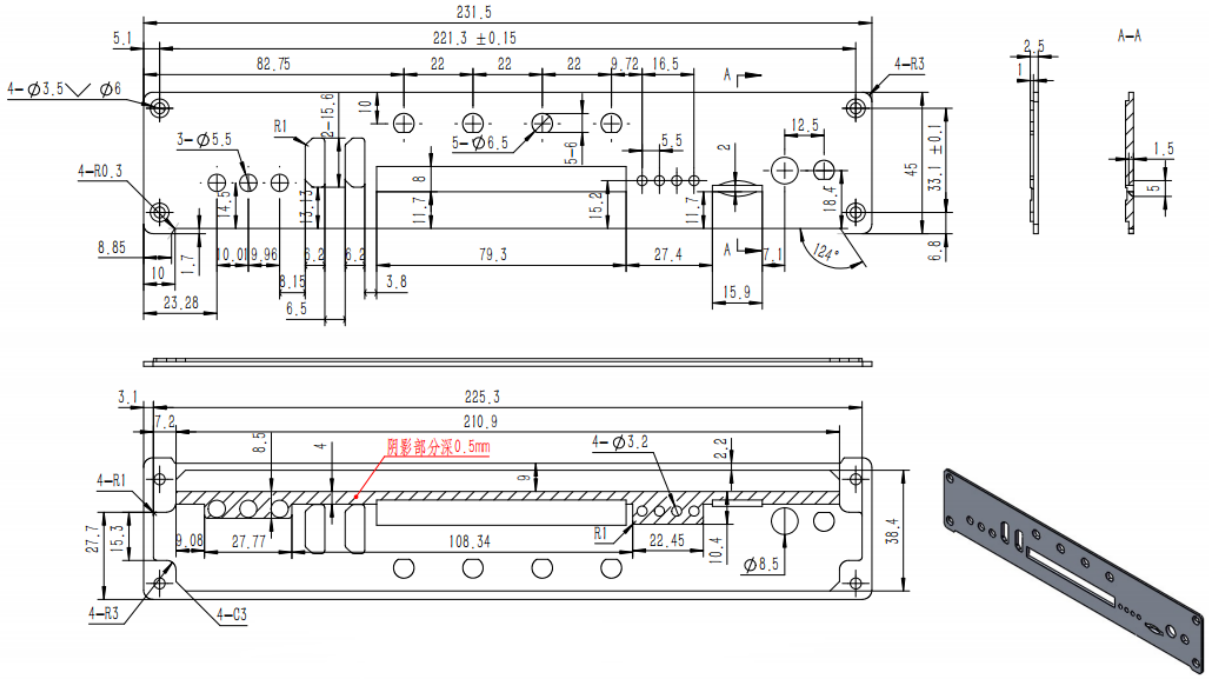

图 7 后面板尺寸

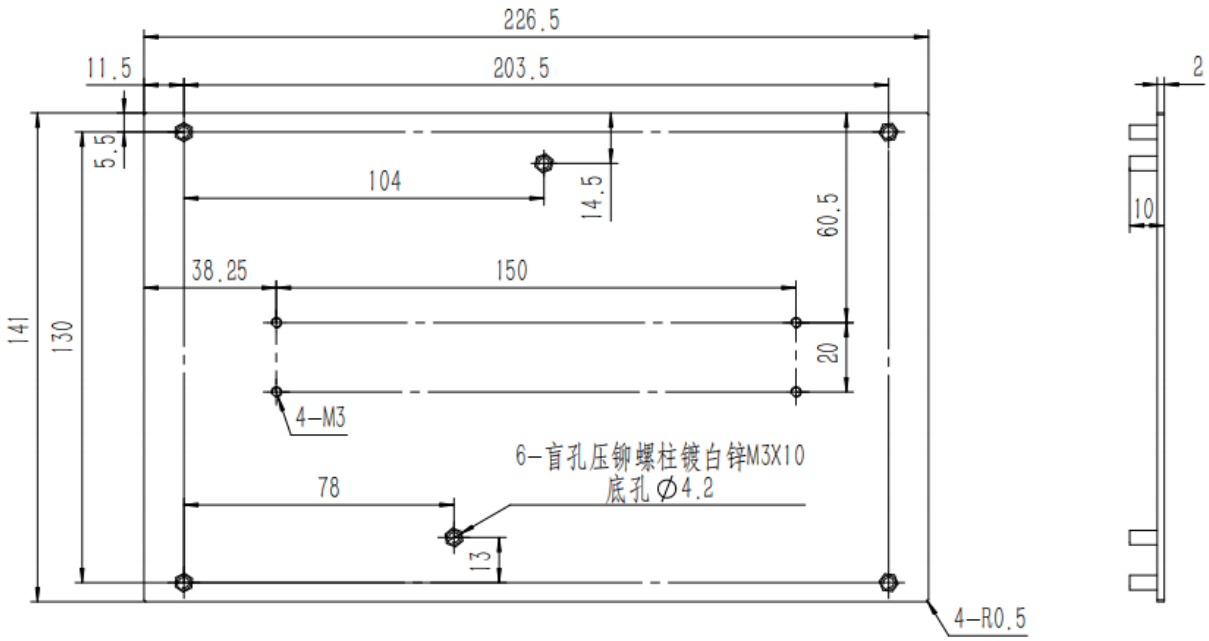

图 8 底板尺寸

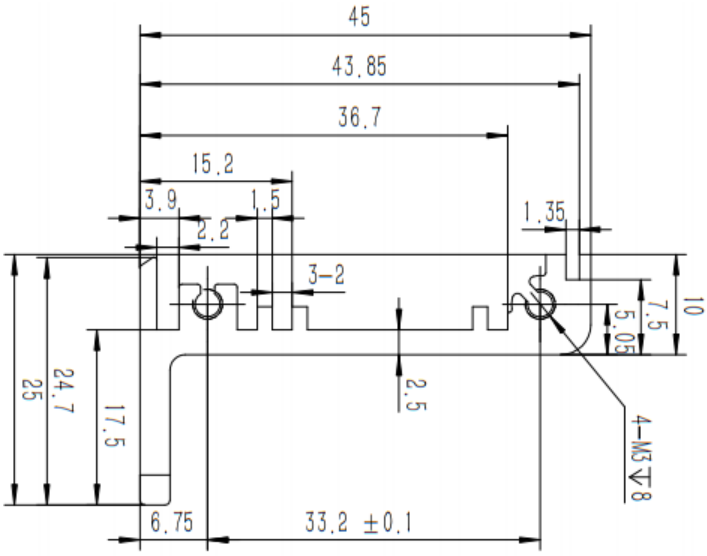

图 9 侧板尺寸 1

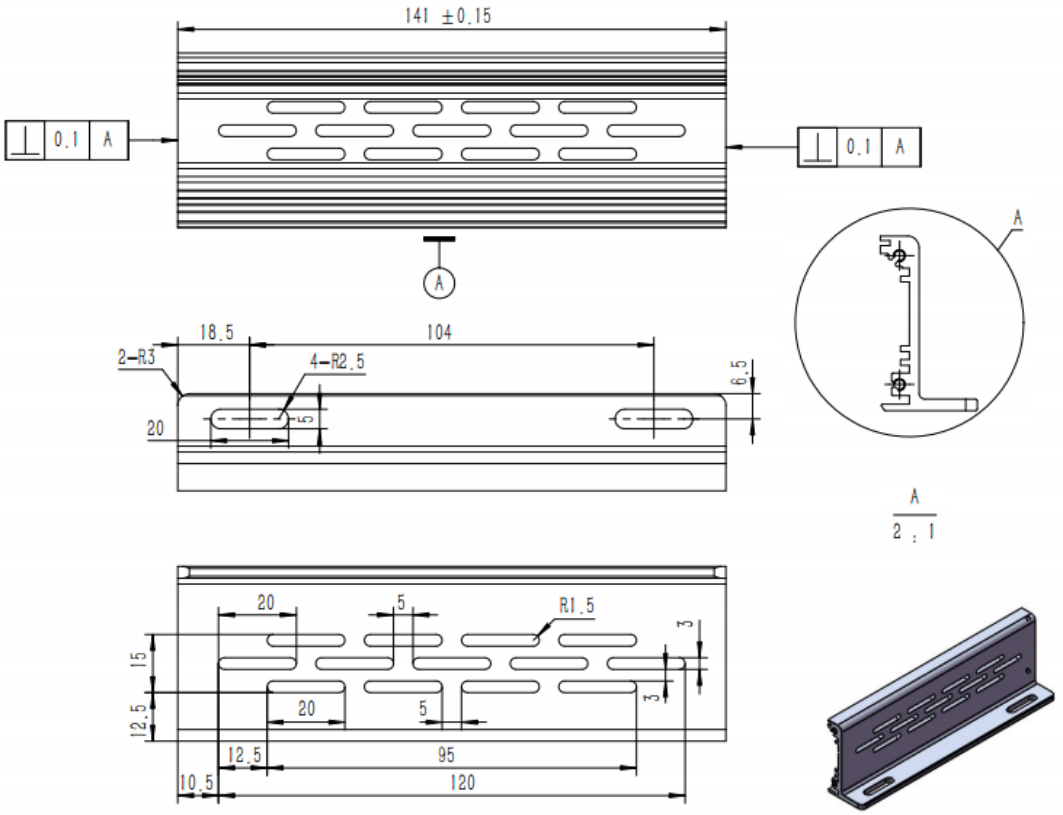

图 10 侧板尺寸 2

3 产品订购型号

表 2

产品名称	产品订购型号
TLIMX8MP-EVM-SHELL 外壳	TLIMX8MP-EVM-SHELL-A1.1

4 发货清单

表 3

名称	数量	备注
TLIMX8MP-EVM-SHELL 外壳	1 个	/

5 增值服务

- 主板定制设计
- 核心板定制设计
- 嵌入式软件开发
- 项目合作开发
- 技术培训

更多帮助

销售邮箱：sales@tronlong.com

技术邮箱：support@tronlong.com

创龙总机：020-8998-6280

技术热线：020-3893-9734

创龙官网：www.tronlong.com

技术论坛：www.51ele.net

官方商城：tronlong.tmall.com