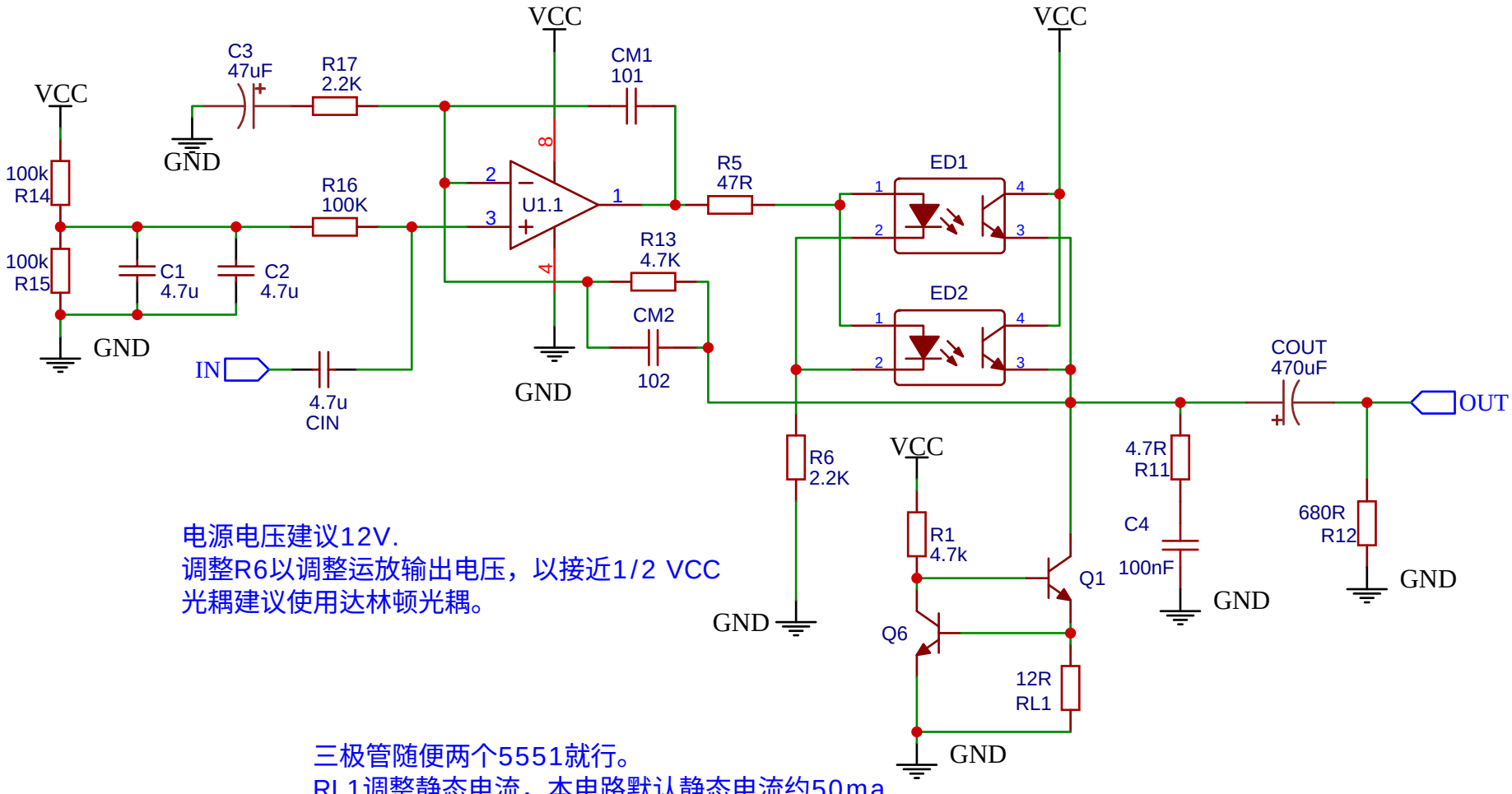
VCC
C3
47uF
R17
2.2K
GND
CM1
101
VCC
VCC
100k
R14
R16
100K
U1.1
R5
47R
ED1
100k
R15
C1
4.7u
C2
4.7u
R13
4.7K
ED2
CM2
GND
IN
4.7u
CIN
GND
102
COUT
470uF
OUT
R6
2.2K
VCC
4.7R
R11
R1
4.7k
C4
100nF
680R
R12
Q1
GND
GND
GND
Q6
12R
RL1
GND
电源电压建议12V.
调整R6以调整运放输出电压，以接近1/2 VCC
光耦建议使用达林顿光耦。
三极管随便两个5551就行。
RL1调整静态电流，本电路默认静态电流约50ma