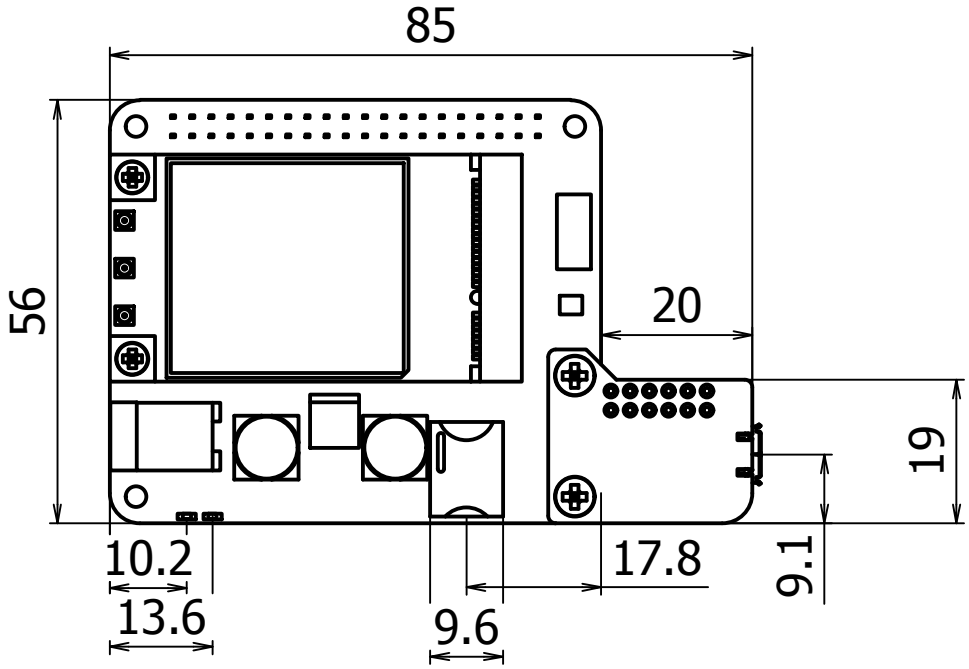


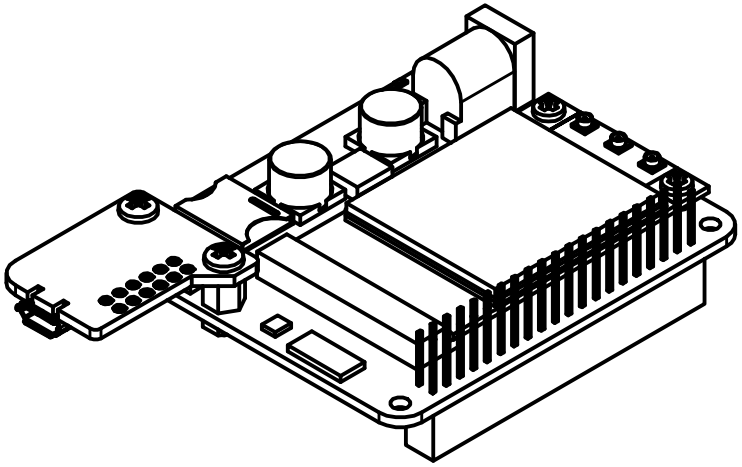

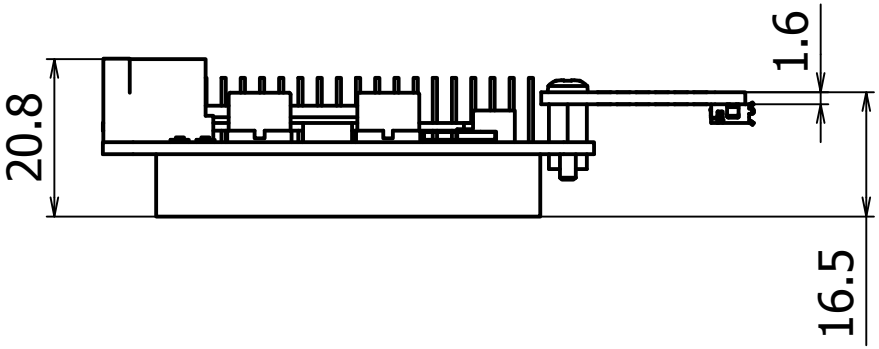


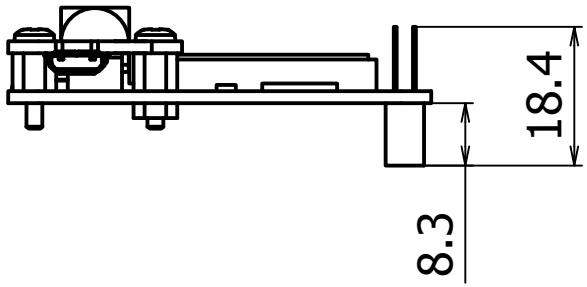


| | 名前 | 日付 |
|---|---|---|
| 作成者 | CANDY LINE | 2019/05/31 |
| 確認者 | | |
| 承認者 | | |

1 / 1

A4