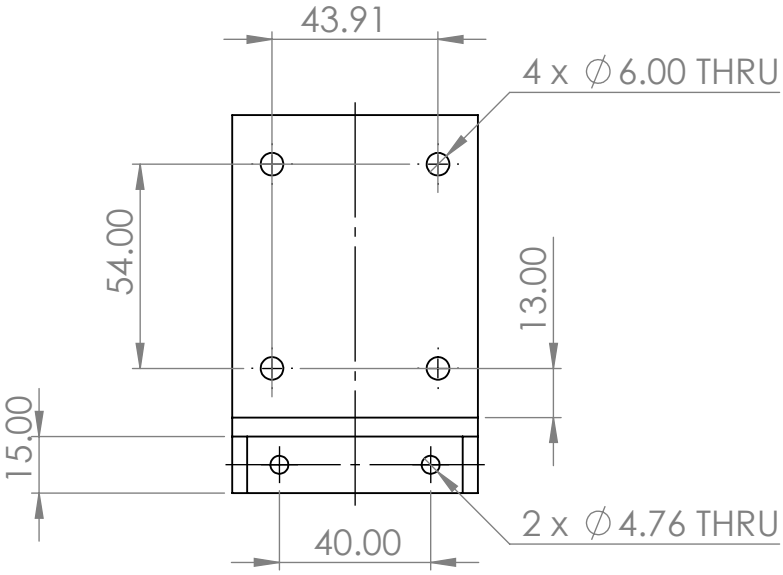

VISTA SUPERIOR

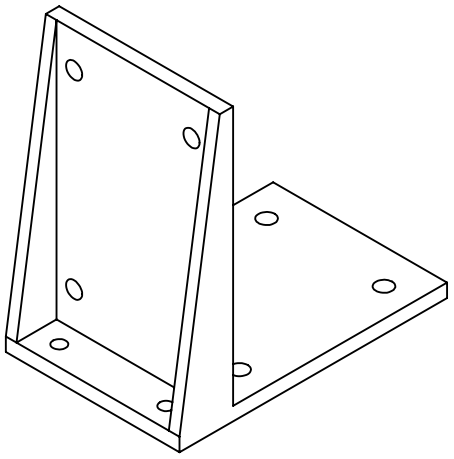

VISTA ISOMÉTRICA

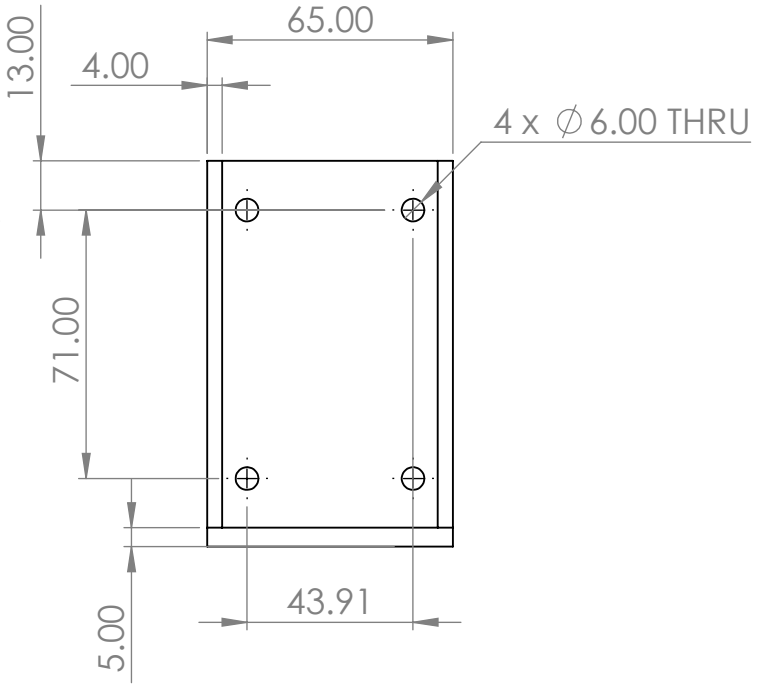

VISTA FRONTAL

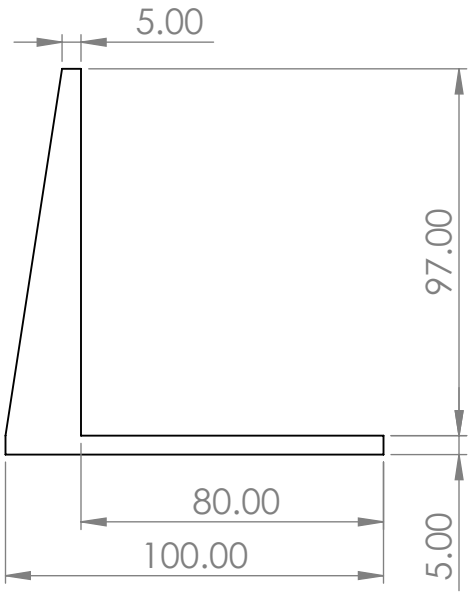

VISTA LATERAL

SI NO SE INDICA LO CONTRARIO: LAS COTAS SE EXPRESAN EN MM	ACABADO:	REBARBAR Y ROMPER ARISTAS VIVAS	NO CAMBIE LA ESCALA / REVISIÓN

	NOMBRE	FIRMA	FECHA
DIBUJ.			
VERIF.			
APROB.			
FABR.			
CALID.			

TÍTULO:

Bracket Motor 1

MATERIAL: PLA

N.º DE DIBUJO: A4

PESO:

ESCALA:1:2

HOJA 1 DE 1

Producto SOLIDWORKS Educational. Solo para uso en la enseñanza.