會 議 記 錄

大陸毅豐機械手臂專案進度檢討

會議日期	2026 年 3 月 19 日（三）	會議時間	上午 10:00 – 11:00
會議地點	2F 會議室	會議主題	機械手臂專案進度檢討
主辦單位	毅豐（台灣）	記錄人員	余振中
出席 - 毅豐	總經理、經理張君豪、黃國棟、余振中	出席 - 起達	陳總
出席 - 蘇州毅豐	副總（視訊參與）		
備註	磐石本次未出席；蘇州副總因消防事宜僅部分時間連線		

一、起達裝機進度報告

起達（陳總）彙報目前裝機進度如下：

項目	現況	預計時程
零配件 / 標準件	已陸續入手，今明兩日送至毅豐現場	3 月 19～20 日
軌道	已到位	完成
機械手臂 & 鋁框架	運送中	下週到達
PLC 軟體調整	進行中（含不停機補料邏輯修改）	持續進行
現場組裝調機	4 月 1 日後開始，包含配線配管作業	3 月 30 日 ～ 5 月 27 日

二、討論事項

（一）現場設備定位標記（Marking）

- 磐石預計 4 月 14 日入場，標記時間需彈性配合，以避免現場人員走動導致標記損壞。
- 起達確認：以磐石確定入場時間為基準，提前數日完成標記。

（二）安全設備轉交磐石

- 起達準備 3 組緊急停止按鈕及配線電路圖，供磐石現場安裝。
- 陳總確認明日下午前攜帶至毅豐，由毅豐協助轉交，並請磐石簽收。
- 其中 1 組因磐石需先行配線，已提前寄出。

（三）現場空間安排

- 設備到位前，起達需求現場至少 4 塊棧板面積存放零件。
- 機械手臂到位後，實際所需空間再於現場評估調整。

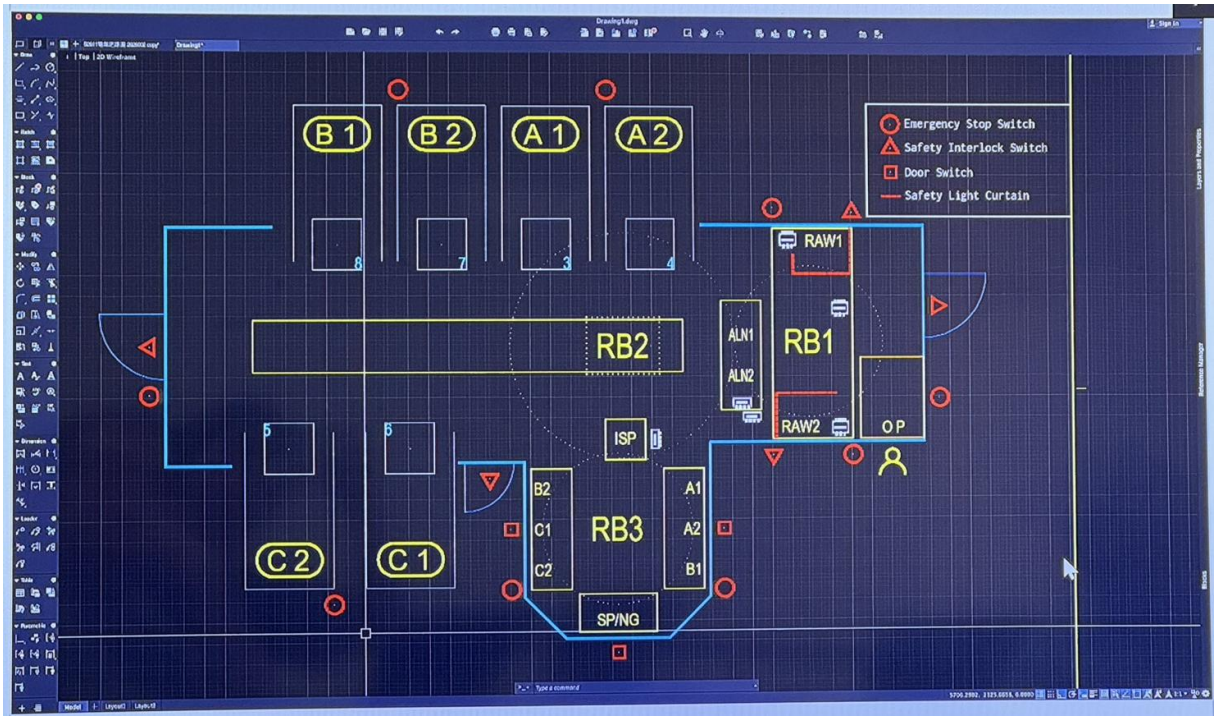

（四）不停機補料系統設計說明

- 本次新增功能「不停機補料」，陳總以 Layout 圖說明主要設計調整：
- 【操作站位置】改為操作人員可直視三台機械手臂方向，提升現場視野與安全性。
- 【維修通道】共設置 3 扇維修門（含電子鎖），平時關閉，僅限保養維修時開啟。
- 【安全防護】原料區入料口設置光幕（紅外線偵測），人員不可越線，補料完成關門後自動恢復運作。

- 【電子鎖實體】由起達交付毅豐台灣保管，供蘇州毅豐安裝時使用。

（五）機台命名規則確認

- 本次統一命名：以產線為單位，機台代號 A1、A2、B1、B2、C1、C2。
- 命名原則：左機優先為 1 號（A1 為左機，A2 為右機），依此類推。
- 此命名與磐石廠方系統對接規範相符；蘇州毅豐確認無異議，照此執行。

（六）換模後操作確認機制討論

- 背景：國棟提議在換模完成按鈕上增設指示燈號，作為操作完成的視覺確認。
- 討論重點：各方就燈號必要性產生討論——國棟角度為安全確認；部分與會者認為工程師應靠標準作業自行確認，無需額外燈號。
- 總經理裁示：
- • 不追加指示燈號，維持原始設計。
- • 換模確認屬工程師的標準作業責任，應透過教育訓練建立操作習慣。
- • 額外燈號只會增加管理複雜度，並可能引發燈具耗損等後續問題。
- 後續行動：由毅豐經理另行聯繫磐石，確認換模後於人機介面的操作確認流程。

三、決議事項與行動事項

本次會議達成以下決議，請相關負責人依期限執行並回報：

#	決議 / 行動事項	負責人	期限
1	4 月 14 日前完成現場設備定位標記（視磐石確定入場時間彈性調整）	陳總	**4/14 前**
2	攜帶緊急停止按鈕組（3 組）及配線電路圖 交毅豐轉交磐石，請磐石簽收	陳總	**3/20**
3	保留現場至少 4 塊棧板空間，供起達設備暫存	毅豐（現場）	**即日**

4	聯繫磐石關於換模完成鈕設計，確認換模後於人機介面的操作確認流程。	毅豐（經理）	**即日**

四、備註

- 蘇州毅豐副總因現場消防事宜，本次僅部分時間視訊參與，後續議題將另行同步。
- 磐石未出席本次會議；換模確認機制及燈號議題需由毅豐另行聯繫溝通。
- 總經理提醒全體：設備導入以「穩定量產」為首要目標，勿過度追加功能或系統，以免延誤量產時程；後續系統擴充可在基礎穩定後逐步規劃。

五、簽核

記錄	審核/核准
余振中	經理張君豪