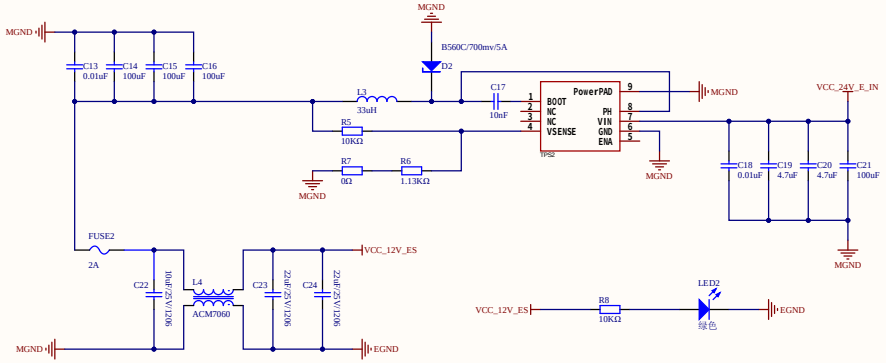

更换硬件可以考虑转5V

单片机24V-12V

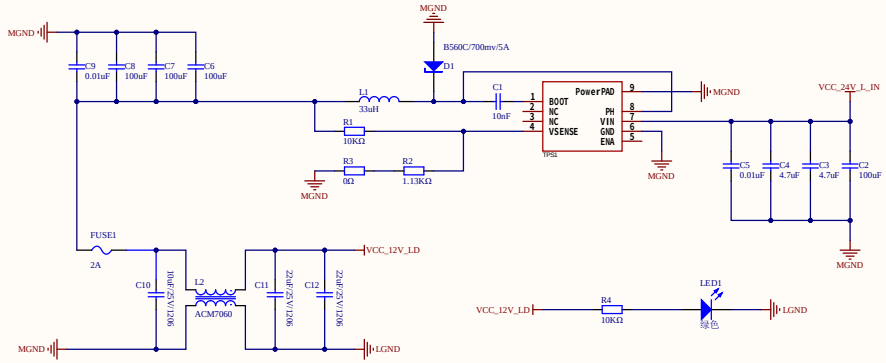

雷达24V-12V

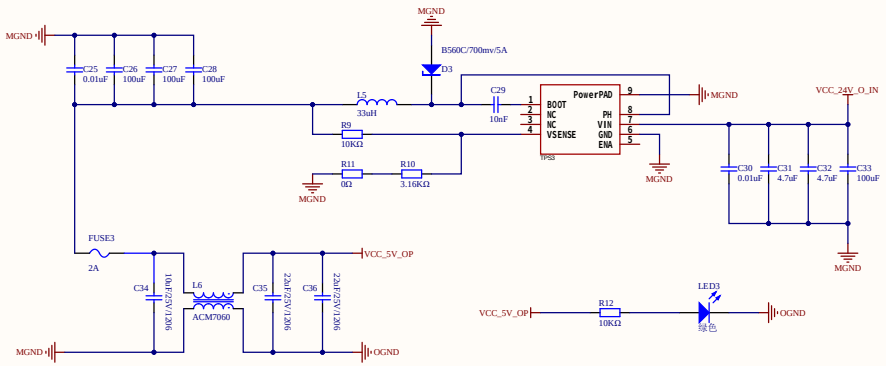

后期可以考虑更换intel nuc,需要重新设计电路

香橙派24V-5V

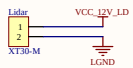

雷达供电

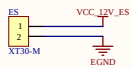

单片机供电

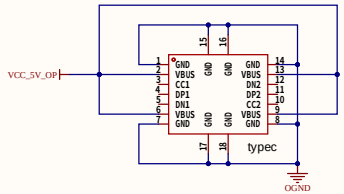

香橙派供电

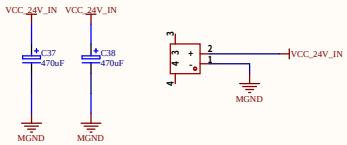

24V输入

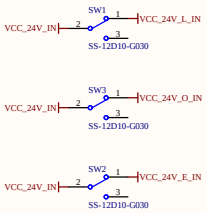

开关

Title		
Size A2	Number	Revision
Date: 10/15/2024	Sheet of	
File: E:\Altium_Designer_Project\..\原理图_V2.SchDoc	Drawn by:	