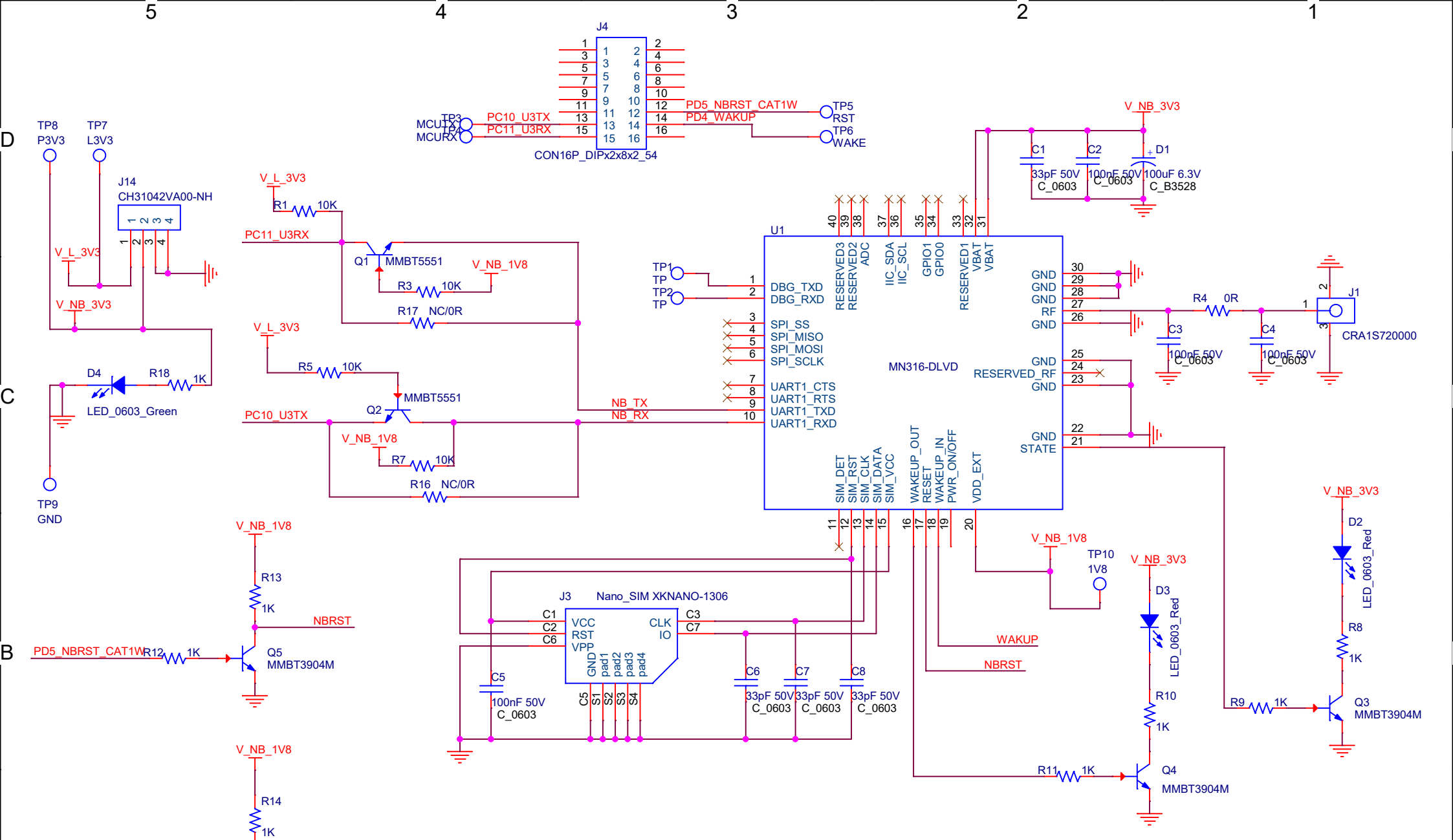

<Variant Name>

中国移动 China Mobile	中移物联网有限公司 China Mobile IOT Company Limited			项目名称 PROJECT.	
设计 DES.				设计阶段 DES. STAGE	
校核 CHK.				图纸项目编号	◇
审核 REV.					
审定 APR.			图纸幅面 图纸尺寸	A4 8.3*11.7	第 1 页 共 1 页 SHEET OF