CCS1.0000-0 ГЧ

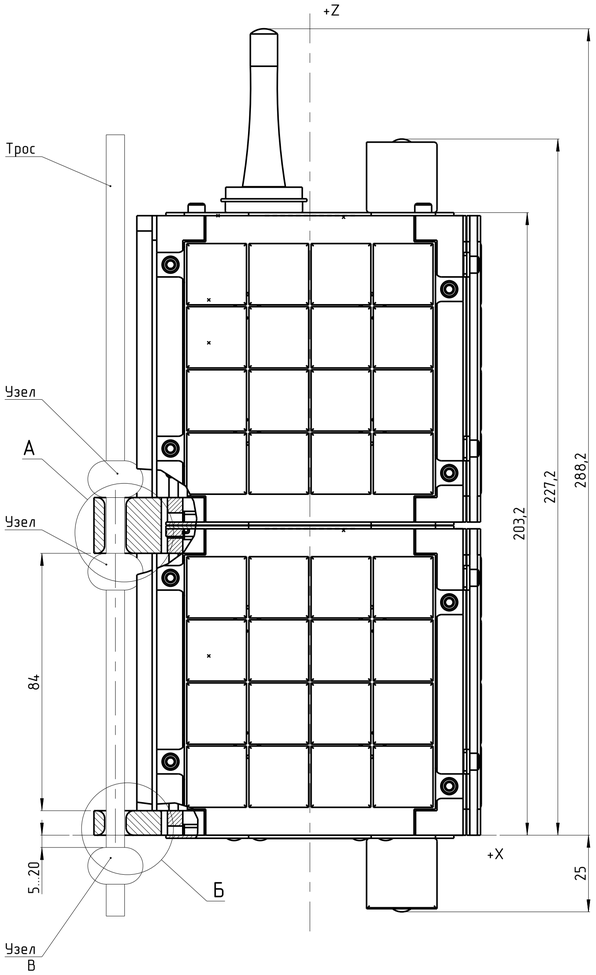

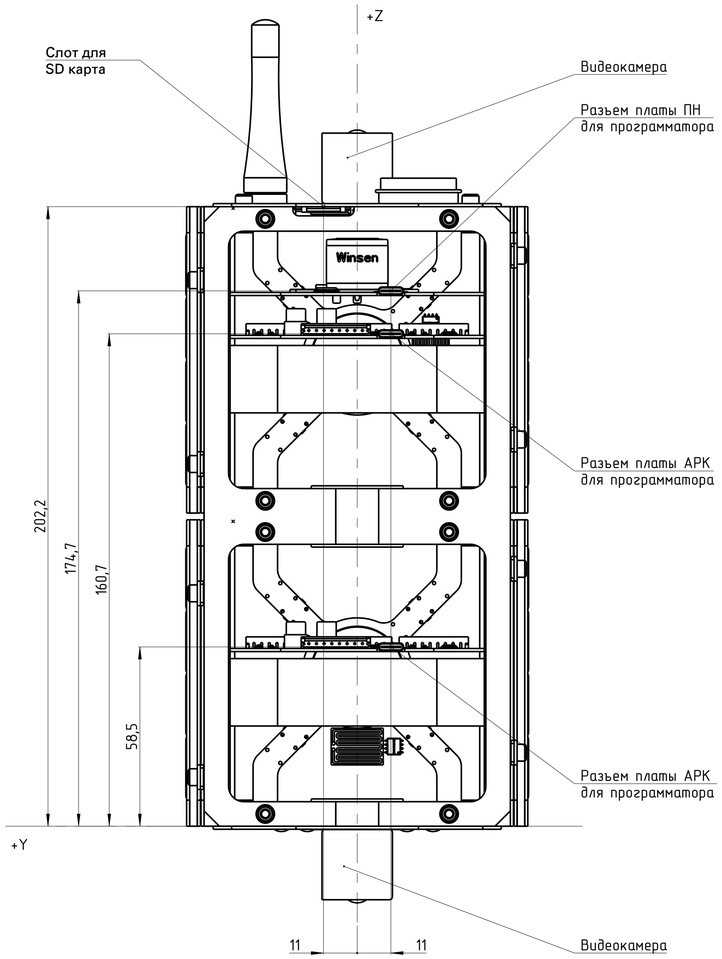

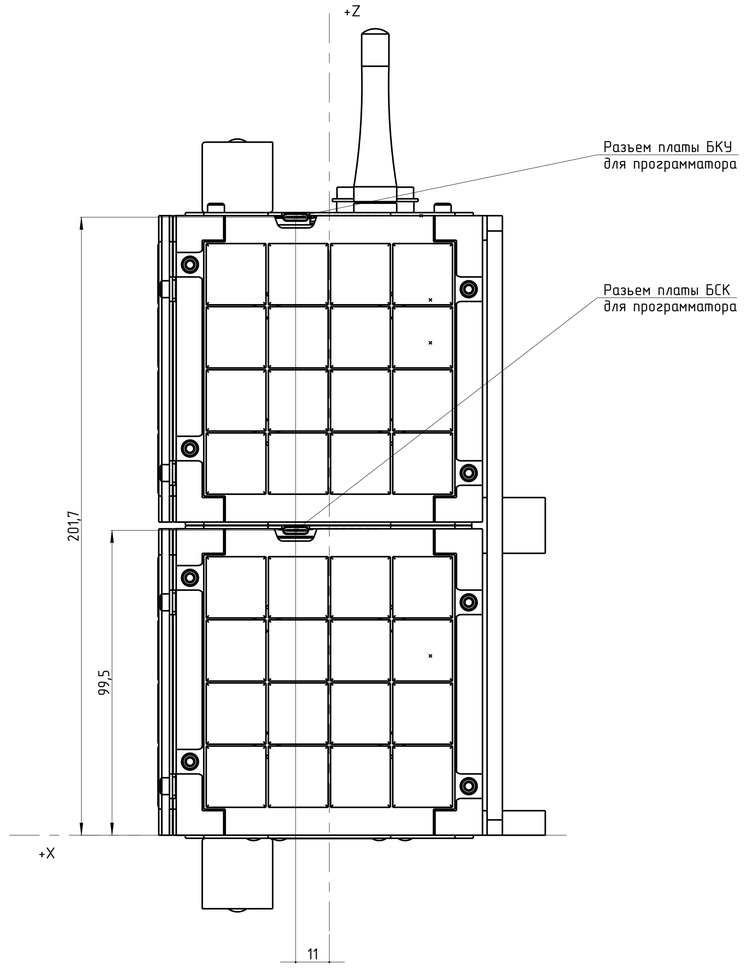

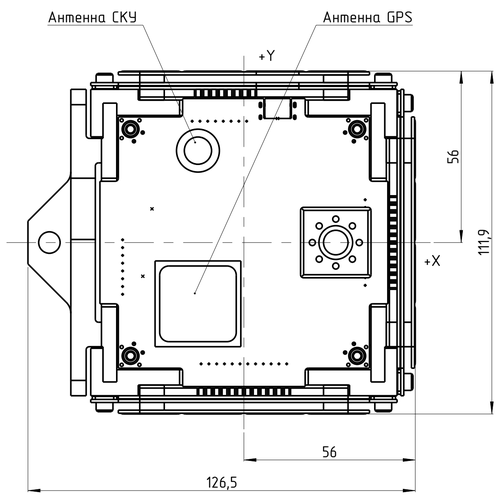

А (2:1)

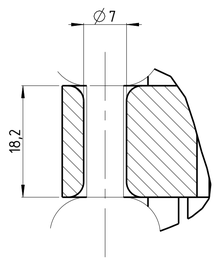

Б (2:1)

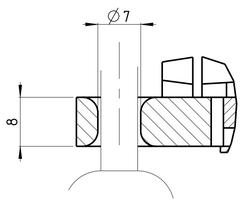

1 Размеры для справок.
2 Узел В допускается не делать.

					CCS1.0000-0 ГЧ		
Изм.	Лист	N докум.	Подп.	Дата	Демонстратор КА Габаритный чертеж	Лит.	Масса: 1,776 / Масштаб: 1:1
Разраб.		-				Лист	Листов 1
Пров.							
Т. контр.						Концерн "ИТС"	
Н. сект.							
Н. контр.							
Утв.							

Перв. примен. | Справ. N | Подп. и дата | Инв. N подл. | Взам. инв. N | Подп. и дата | Инв. N подл.

Копировал | Формат А1