CCS2.0000-0ГЧ

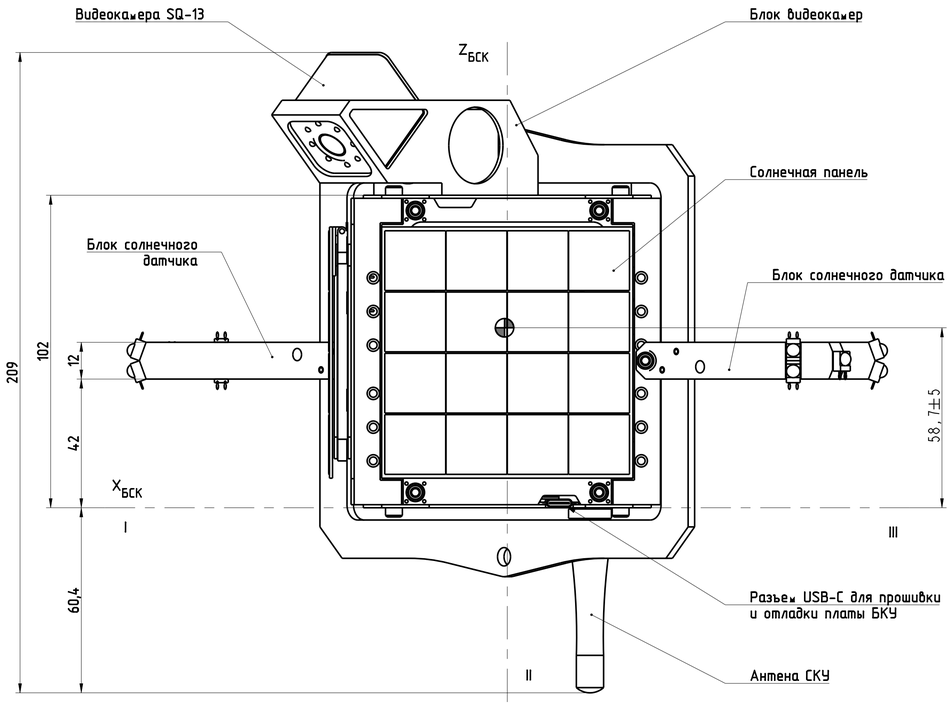

А

Антенна СКУ и Блок видеокамер не показаны

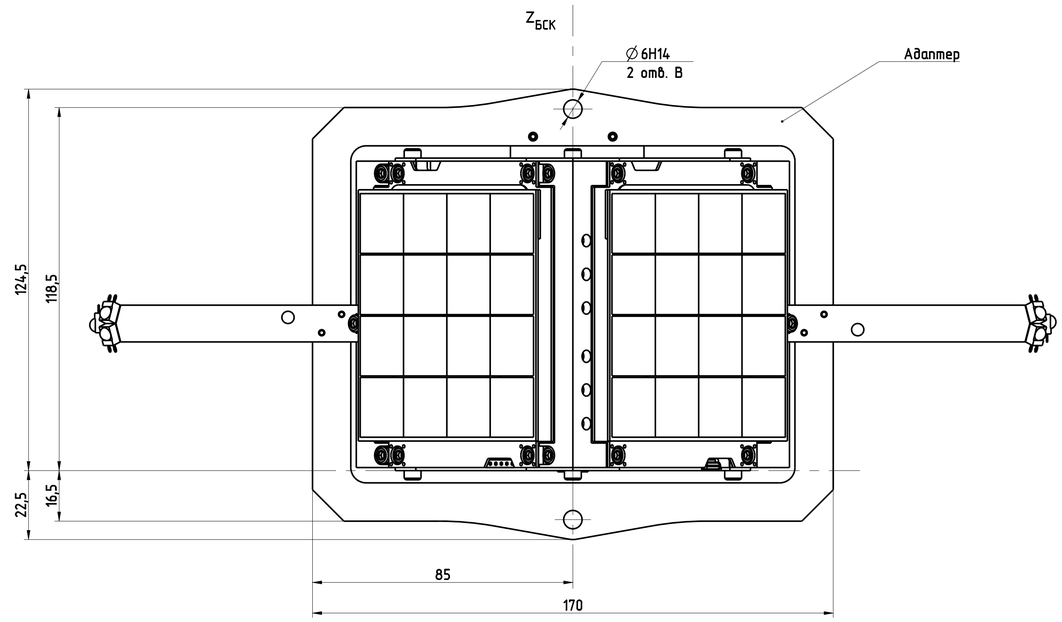

Б

Стратосферный зонд с солнечными панелями в раскрытом положении
Адаптер и Блок солнечного датчика не показаны

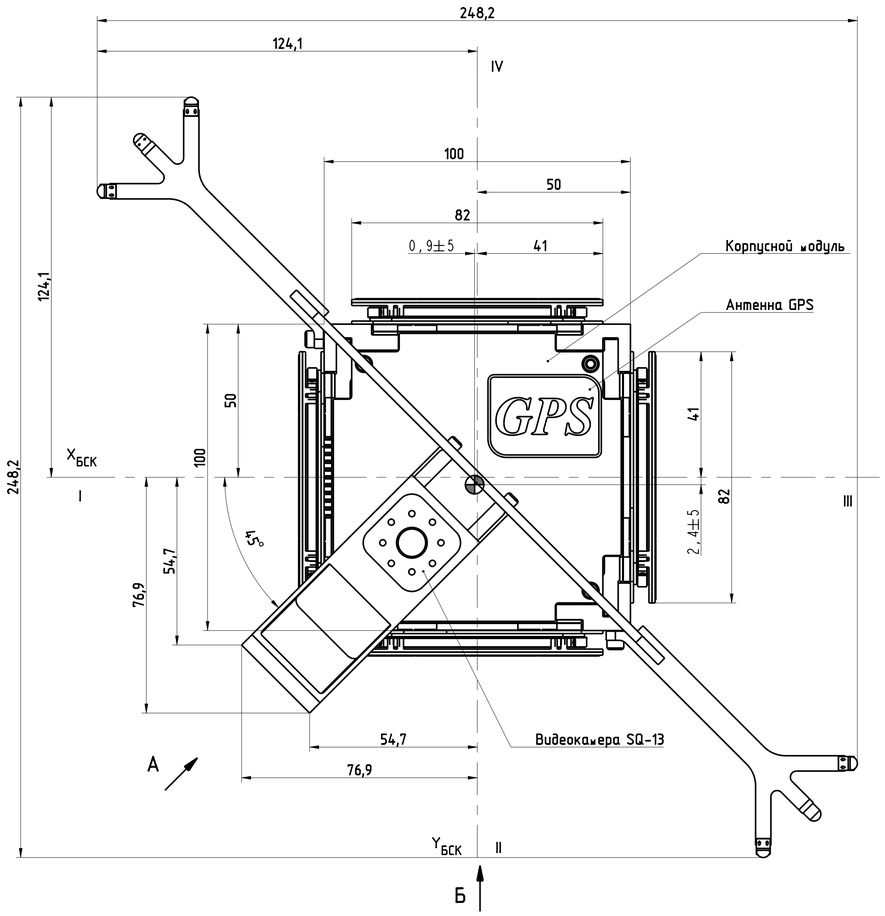

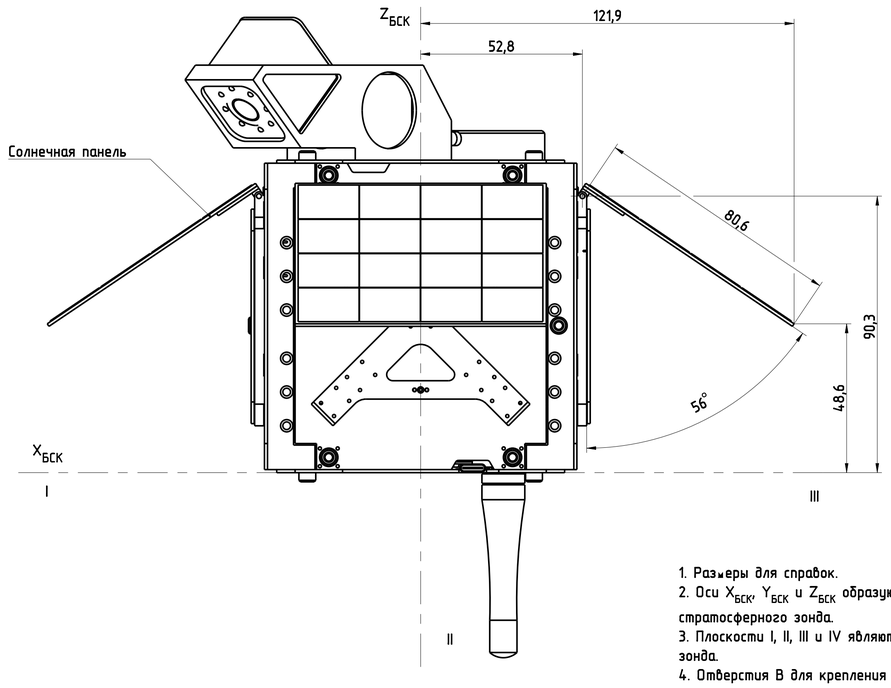

1. Размеры для справок.
2. Оси $X_{БСК}$, $Y_{БСК}$ и $Z_{БСК}$ образуют базовую систему координат (БСК) стратосферного зонда.
3. Плоскости I, II, III и IV являются плоскостями стабилизации стратосферного зонда.
4. Отверстия В для крепления стратосферного зонда к тросовой системе стратостата.

					CCS2.0000-0ГЧ			
Изм.	Лист	N докум.	Подп.	Дата	Стратосферный зонд Габаритный чертеж	Лит.	Масса	Масштаб
Разраб.		-					975 г	1:1
Пров.						Лист	Листов 1	
Т. контр.								
Н. сект.						Концерн "ИТС"		
Н. контр.								
Утв.								

Перв. примен. | Справ. N | Подп. и дата | Инв. N подл. | Взам. инв. N | Подп. и дата | Инв. N подл.