序次	更改原因及内容	修改人	日期	审核人	日期

中冶赛迪工程技术股份有限公司
出图专用章
工程设计综合资质甲级
证书编号：A150000044
有效期：至2023年8月31日

C-C

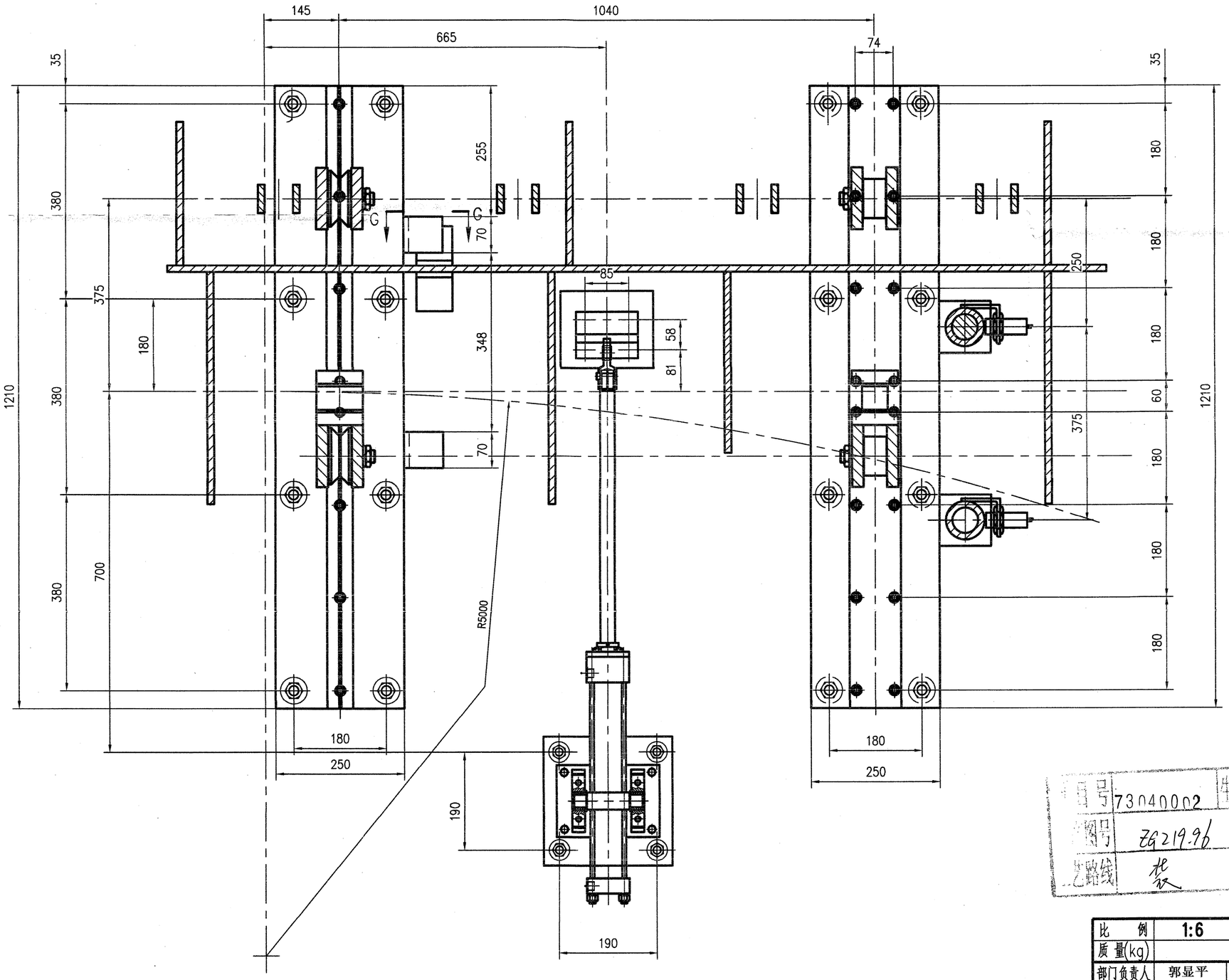

G-G
1:3

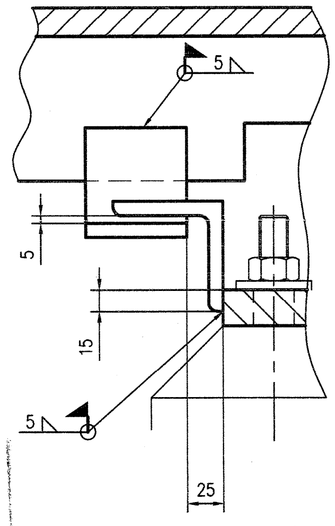

图号	73040002	生产数量	1
图号	ZG219.96		
工艺路线	装		

段昌敏

2022 12 02

比例	1:6	材质	单体设备	
质量(kg)				
部门负责人	郭显平	郭显平	2022. 11. 7	
主任工程师	张程霖	张程霖	2022. 11. 7	
主任设计师	吕涛	吕涛	2022. 11. 7	
审核	张述平	张述平	2022. 11. 7	
设计师	黄宣	黄宣		
制图	黄宣	黄宣		

CISDI 中冶赛迪

5 转轴器

图号 73040003DR4005ME096-2 A 2/2

朝阳区会签

声明：本作品权益属中冶赛迪，所含信息、专有技术及子项图，未经本公司书面许可，不得修改、复制、表供或泄露给任何第三方。
CLAIM: This work belongs to the property of CISDI. All information and proprietary know-how contained therein are confidential, and shall not be copied,depicted, changed or altered,submitted or disclosed to any third party without the prior written permission of CISDI.