序次	更改原因及内容	修改人	日期	审核人	日期

中冶赛迪工程技术股份有限公司
出图专用章
工程设计综合资质甲级
证书编号：A150000044
有效期：至2023年8月31日

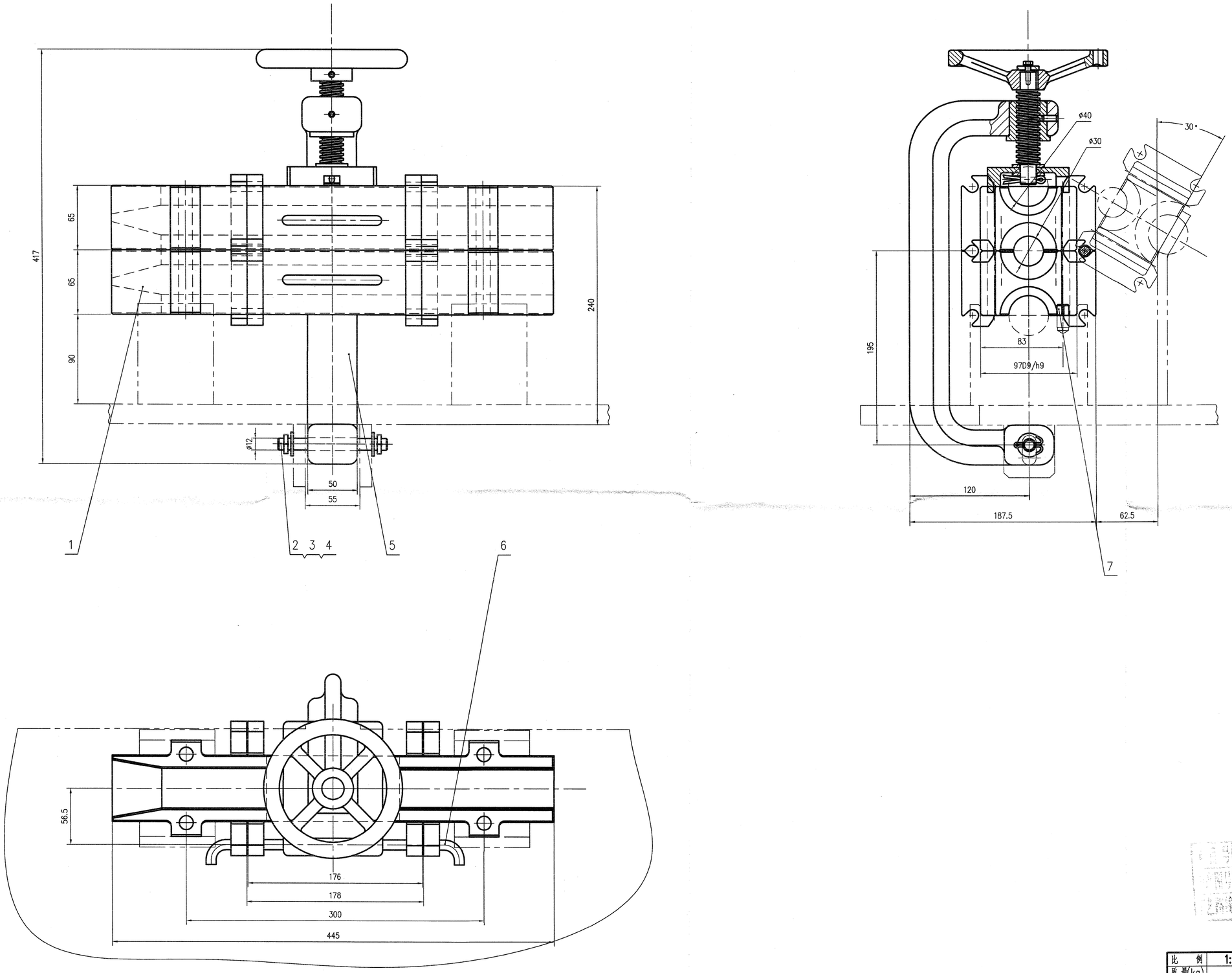

73040002 生产数量 4
ZG219.96.01
装

段昌敏

2022 12 02

比例	1:2	材质	部件
质量(kg)	44		
部门负责人	郭显平	郭显平	2022.11.7
主任工程师	张程霖	张程霖	2022.11.7
主任设计师	吕涛	吕涛	2022.11.7
审核	张述平	张述平	2022.11.7
设计师	黄宣	黄宣	
制图	黄宣	黄宣	

CISDI 中冶赛迪

5.5

导槽装配

图号 73040003DR4005ME096-3 A 1/1

会签

声明：本作品权益属中冶赛迪，所含信息，专有技术及商业秘密，未经本公司书面许可，不得修改、复制、或向其他第三方披露。
Claim: This work belongs to the property of CISDI. All information and proprietary know-how contained therein are confidential, and shall not be modified or copied or disclosed to any third party without the prior written permission of CISDI.