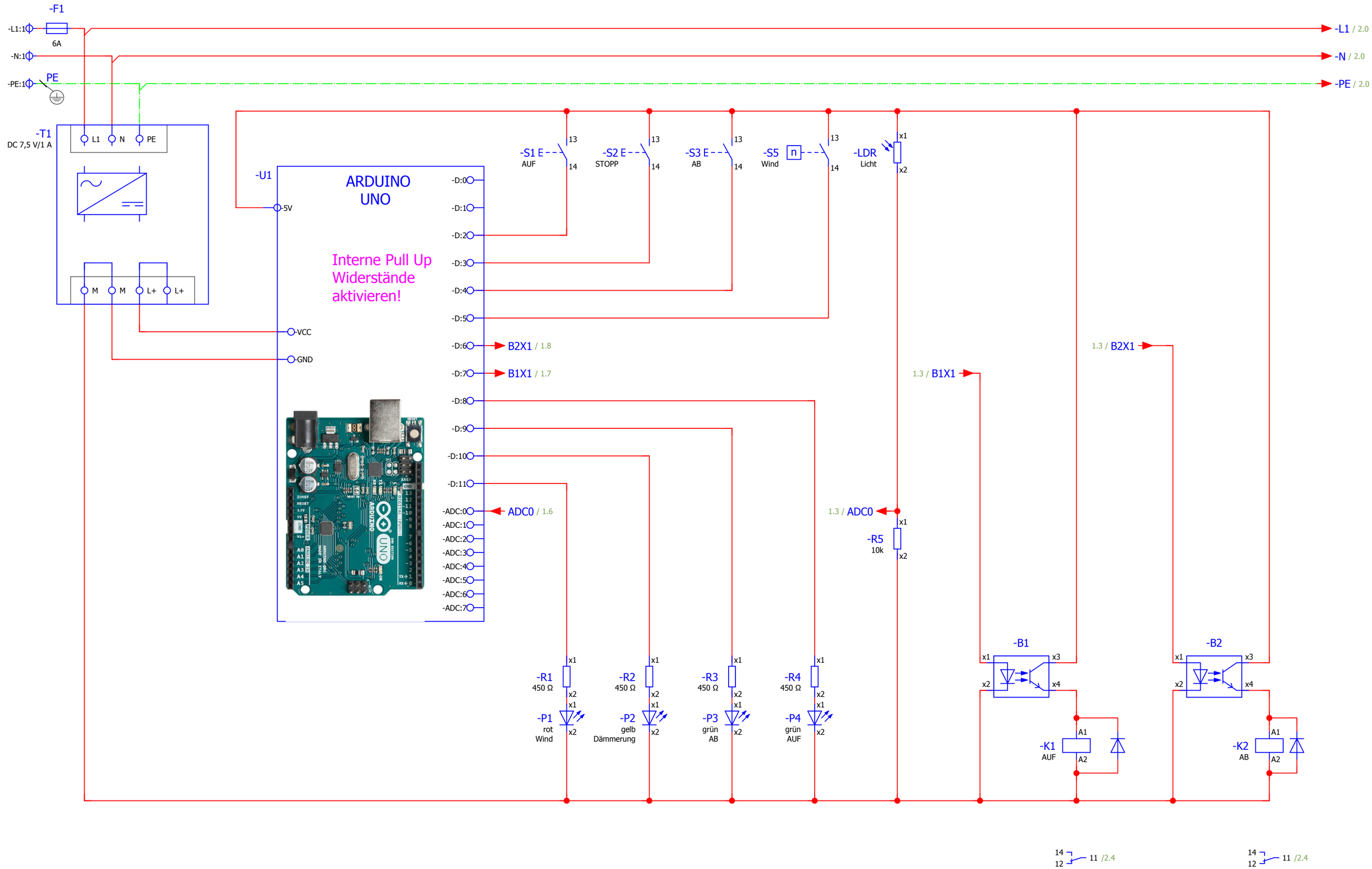

			Datum	30.04.2020	Manuel Arldt Hendrik Wittkopp		Steuerung	= 1	
			Bearb.	Wittkopp				+ Feld 1	
			Gepr						Blatt 1
Änderung	Datum	Name	Urspr		Ersatz von	Ersetzt durch			Seite 1 / 2

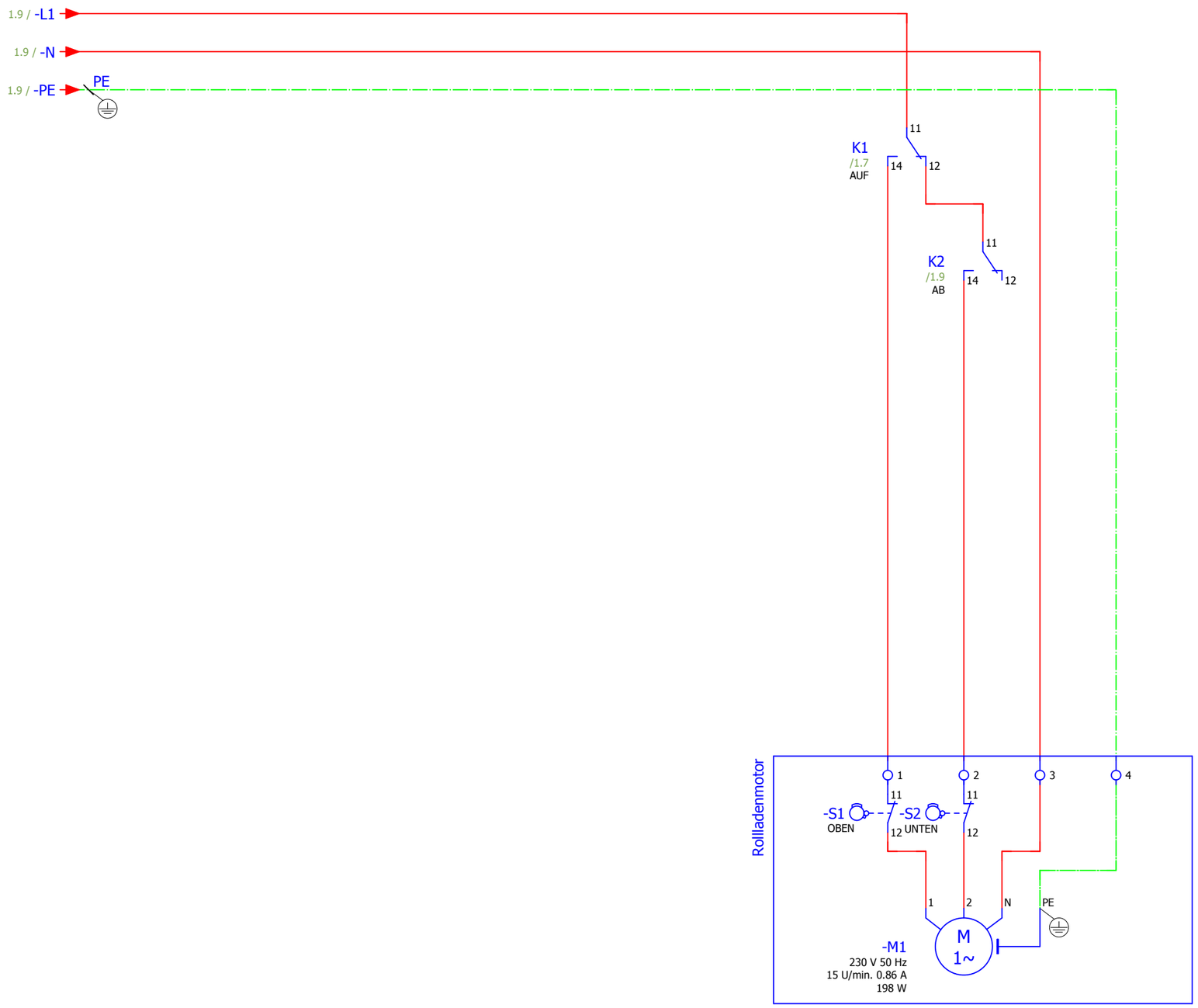

			Datum	22.04.2020	Manuel Arldt Hendrik Wittkopp		Laststromkreis		= 1
			Bearb.	Wittkopp					+ Feld 1
			Gepr						Blatt 2
Änderung	Datum	Name	Urspr		Ersatz von	Ersetzt durch			Seite 2 / 2