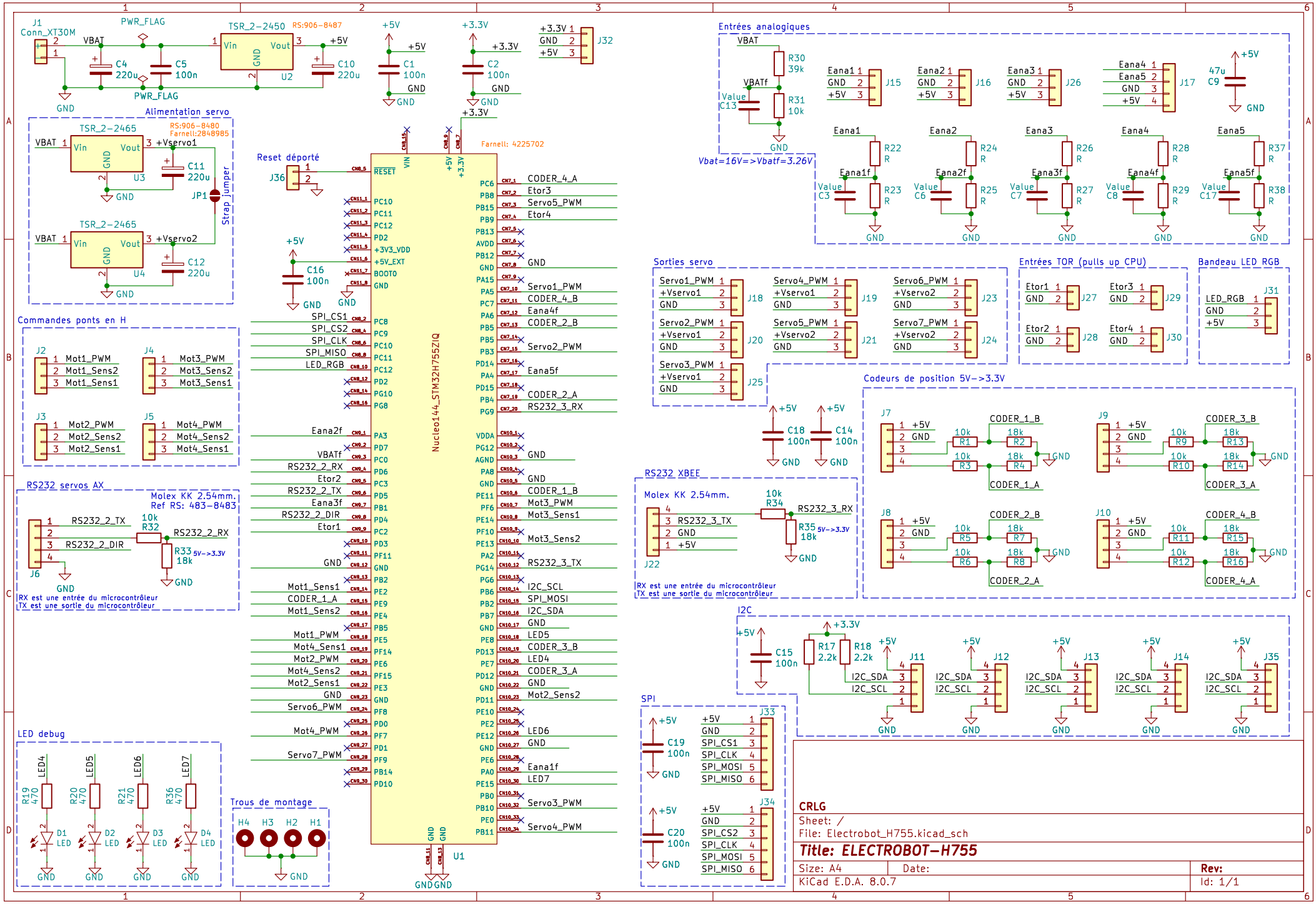
J1
Conn_XT30M
PWR_FLAG
TSR_2-2450
RS:906-8487
VBAT
C4
220u
C5
100n
U2
C10
220u
+5V
C1
100n
+3.3V
C2
100n
J32
GND
Alimentation servo
TSR_2-2465
RS:906-8480
Farnell:2848985
+Vservo1
C11
220u
U3
JP1
Strap jumper
+Vservo2
C12
220u
U4
Reset déporté
J36
Farnell: 4225702
C16
100n
Nucleo144_STM32H755ZIQ
U1
RESET
VIN
+3.3V_VDD
+5V_EXT
BOOT0
SPI_CS1
SPI_CS2
SPI_CLK
SPI_MISO
LED_RGB
CODER_4_A
Etor3
Servo5_PWM
Etor4
Servo1_PWM
CODER_4_B
Eana4f
CODER_2_B
Servo2_PWM
Eana5f
CODER_2_A
RS232_3_RX
Eana2f
VBATf
RS232_2_RX
Etor2
RS232_2_TX
Eana3f
RS232_2_DIR
Etor1
Mot1_Sens1
CODER_1_A
Mot1_Sens2
Mot1_PWM
Mot4_Sens1
Mot2_PWM
Mot4_Sens2
Mot2_Sens1
Servo6_PWM
Mot4_PWM
Servo7_PWM
CODER_1_B
Mot3_PWM
Mot3_Sens1
Mot3_Sens2
RS232_3_TX
I2C_SCL
SPI_MOSI
I2C_SDA
LED5
CODER_3_B
LED4
CODER_3_A
Mot2_Sens2
LED6
Eana1f
LED7
Servo3_PWM
Servo4_PWM
Commandes ponts en H
J2
Mot1_PWM
Mot1_Sens2
Mot1_Sens1
J4
Mot3_PWM
Mot3_Sens2
Mot3_Sens1
J3
Mot2_PWM
Mot2_Sens2
Mot2_Sens1
J5
Mot4_PWM
Mot4_Sens2
Mot4_Sens1
RS232 servos AX
Molex KK 2.54mm.
Ref RS: 483-8483
J6
RS232_2_TX
RS232_2_DIR
10k
R32
RS232_2_RX
R33
18k
5V->3.3V
RX est une entrée du microcontrôleur
TX est une sortie du microcontrôleur
LED debug
R19
470
LED4
D1
LED
R20
470
LED5
D2
LED
R21
470
LED6
D3
LED
R36
470
LED7
D4
LED
Trous de montage
H4
H3
H2
H1
Entrées analogiques
VBAT
R30
39k
VBATf
R31
10k
Value
C13
Vbat=16V=>Vbatf=3.26V
Eana1
J15
Eana2
J16
Eana3
J26
Eana4
Eana5
J17
47u
C9
R22
R
Eana1f
R23
R
C3
R24
R
Eana2f
R25
R
C6
R26
R
Eana3f
R27
R
C7
R28
R
Eana4f
R29
R
C8
R37
R
Eana5f
R38
R
C17
Sorties servo
Servo1_PWM
+Vservo1
J18
Servo2_PWM
J20
Servo3_PWM
J25
Servo4_PWM
J19
Servo5_PWM
+Vservo2
J21
Servo6_PWM
J23
Servo7_PWM
J24
Entrées TOR (pulls up CPU)
Etor1
J27
Etor2
J28
Etor3
J29
Etor4
J30
Bandeau LED RGB
LED_RGB
J31
C18
100n
C14
100n
Codeurs de position 5V->3.3V
J7
J8
J9
J10
CODER_1_B
CODER_1_A
CODER_2_B
CODER_2_A
CODER_3_B
CODER_3_A
CODER_4_B
CODER_4_A
10k
18k
R1
R2
R3
R4
R5
R6
R7
R8
R9
R10
R11
R12
R13
R14
R15
R16
RS232 XBEE
Molex KK 2.54mm.
J22
RS232_3_TX
RS232_3_RX
10k
R34
R35
18k
5V->3.3V
RX est une entrée du microcontrôleur
TX est une sortie du microcontrôleur
I2C
C15
100n
R17
2.2k
R18
2.2k
J11
J12
J13
J14
J35
I2C_SDA
I2C_SCL
SPI
C19
100n
J33
SPI_CS1
SPI_CLK
SPI_MOSI
SPI_MISO
C20
100n
J34
SPI_CS2
CRLG
Sheet: /
File: Electrobot_H755.kicad_sch
Title: ELECTROBOT-H755
Size: A4
Date:
Rev:
KiCad E.D.A. 8.0.7
Id: 1/1