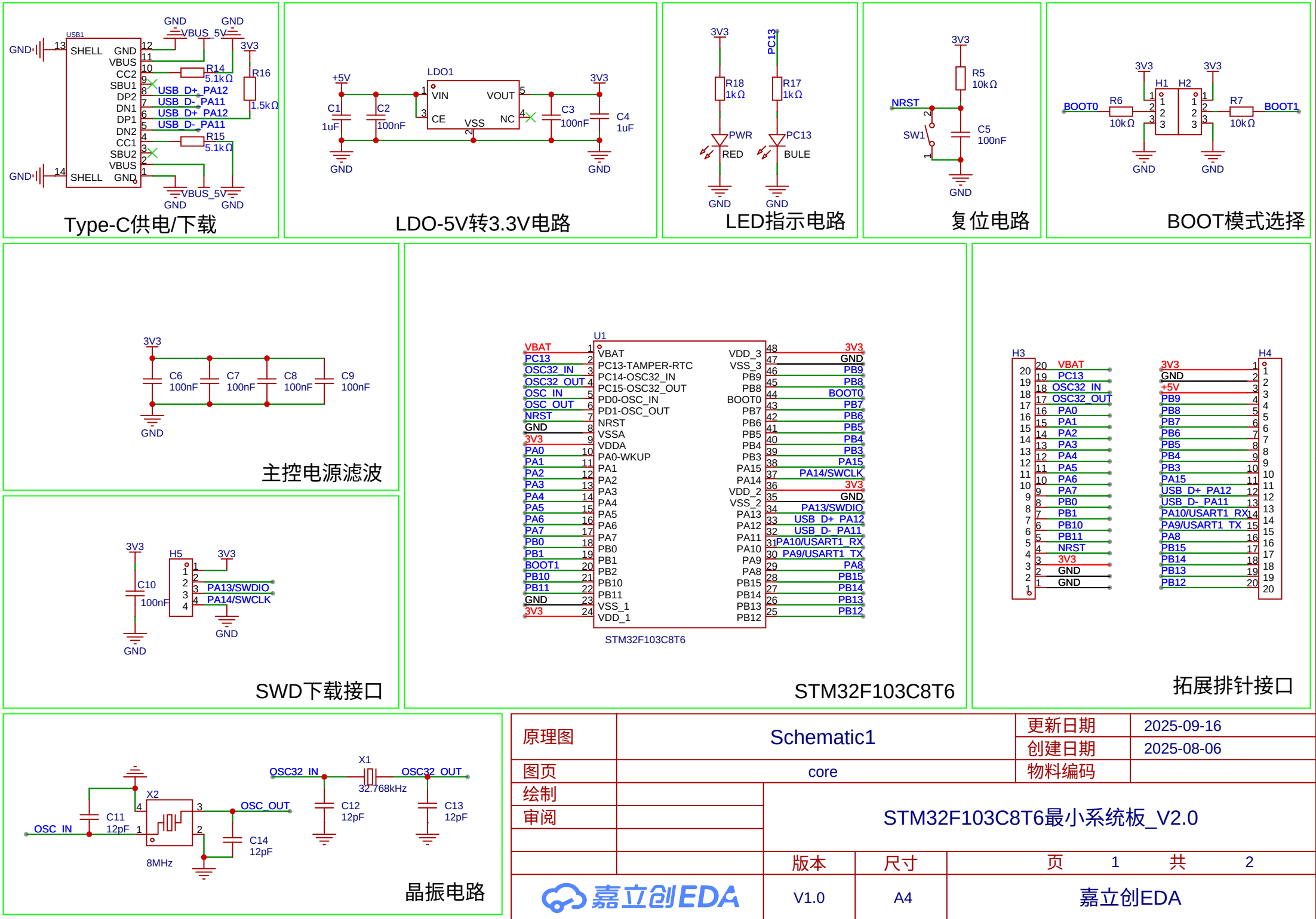

原理图	Schematic1	更新日期	2025-09-16
		创建日期	2025-08-06
图页	core	物料编码	
绘制		STM32F103C8T6最小系统板_V2.0	
审阅			
		版本	尺寸	页 1 共 2
嘉立创EDA		V1.0	A4	嘉立创EDA