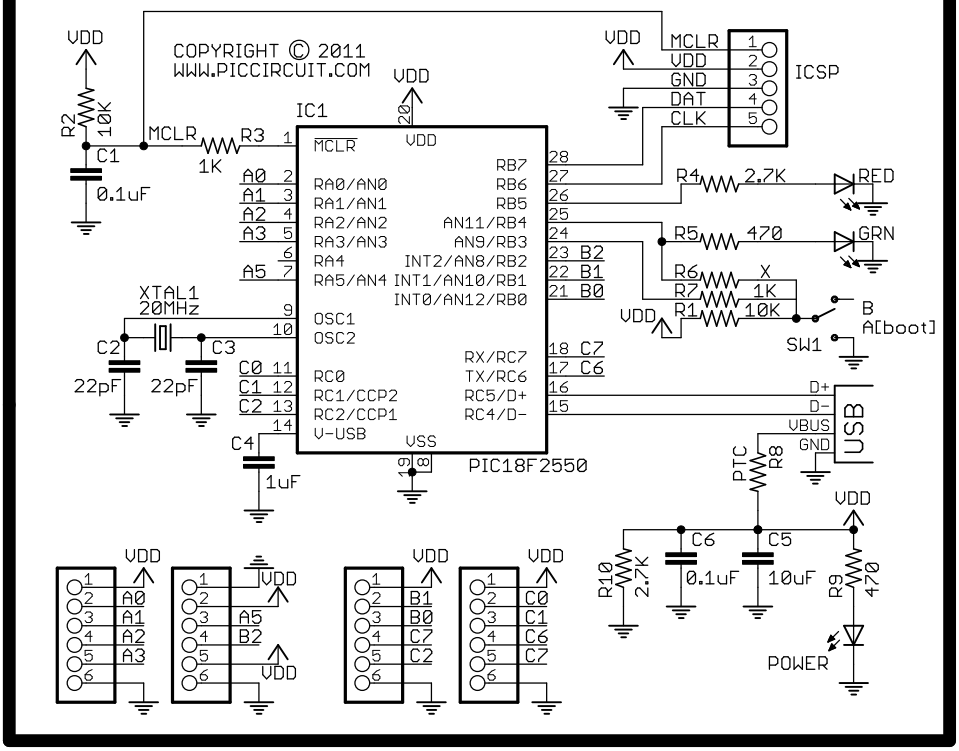usbStick
iCP12-V1.0