Número	Nome
1	Base de canos de PVC
2	Subsistema do banco de metalom
3	Subsistema do manche
4	Subsistema do pedal
5	Subsistema do painel
6	Subsistema do controle de freio aerodinâmico

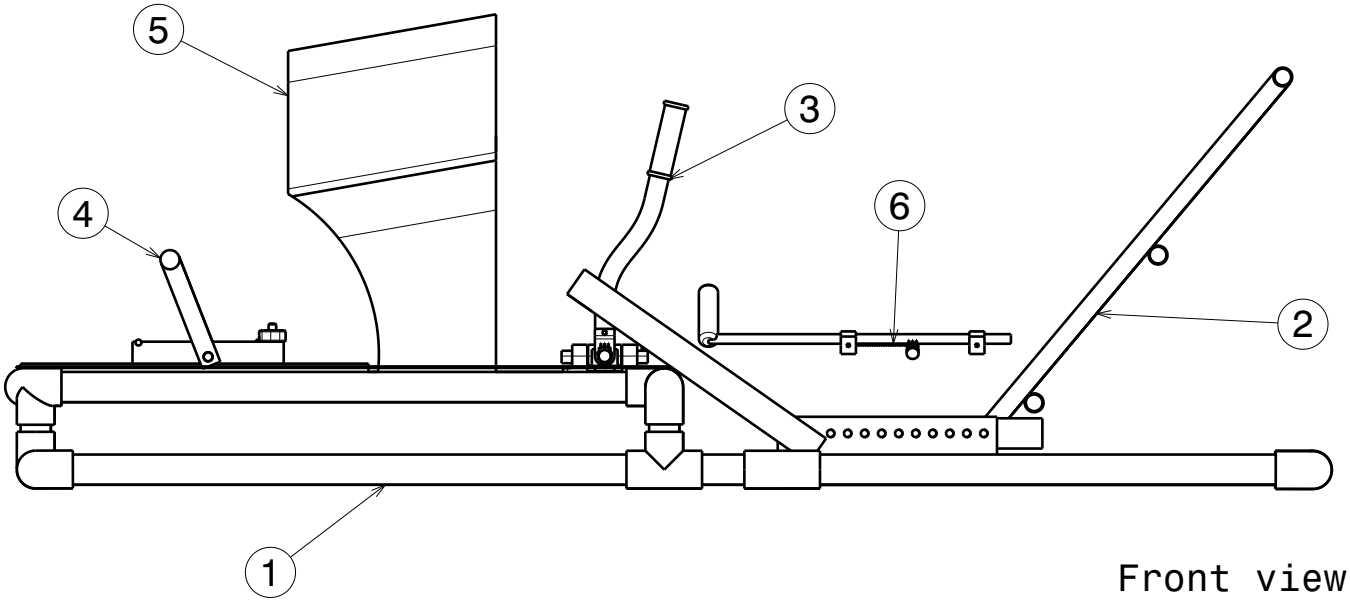

Front view
Scale: 1:10

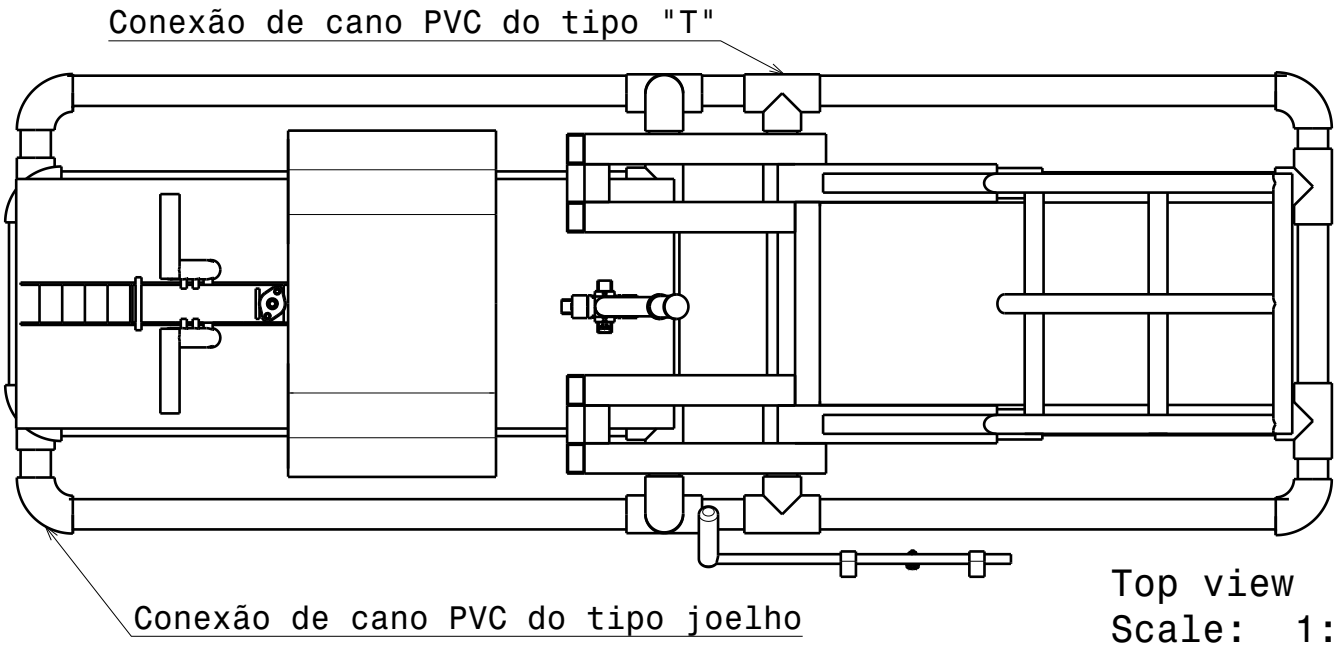

Top view
Scale: 1:10

DESIGNED BY: Cássio DATE: 15/09/2024	Desenvolvimento e construção de um simulador de voo utilizando realidade virtual para uma aeronave do tipo planador		G _
			F _
			E _
SIZE A4	Vista frontal e superior do mockup do simulador		D _
			C _
SCALE 1:10	DRAWING NUMBER 4	SHEET 1/1	B _
			A _