Projeto Intermediario

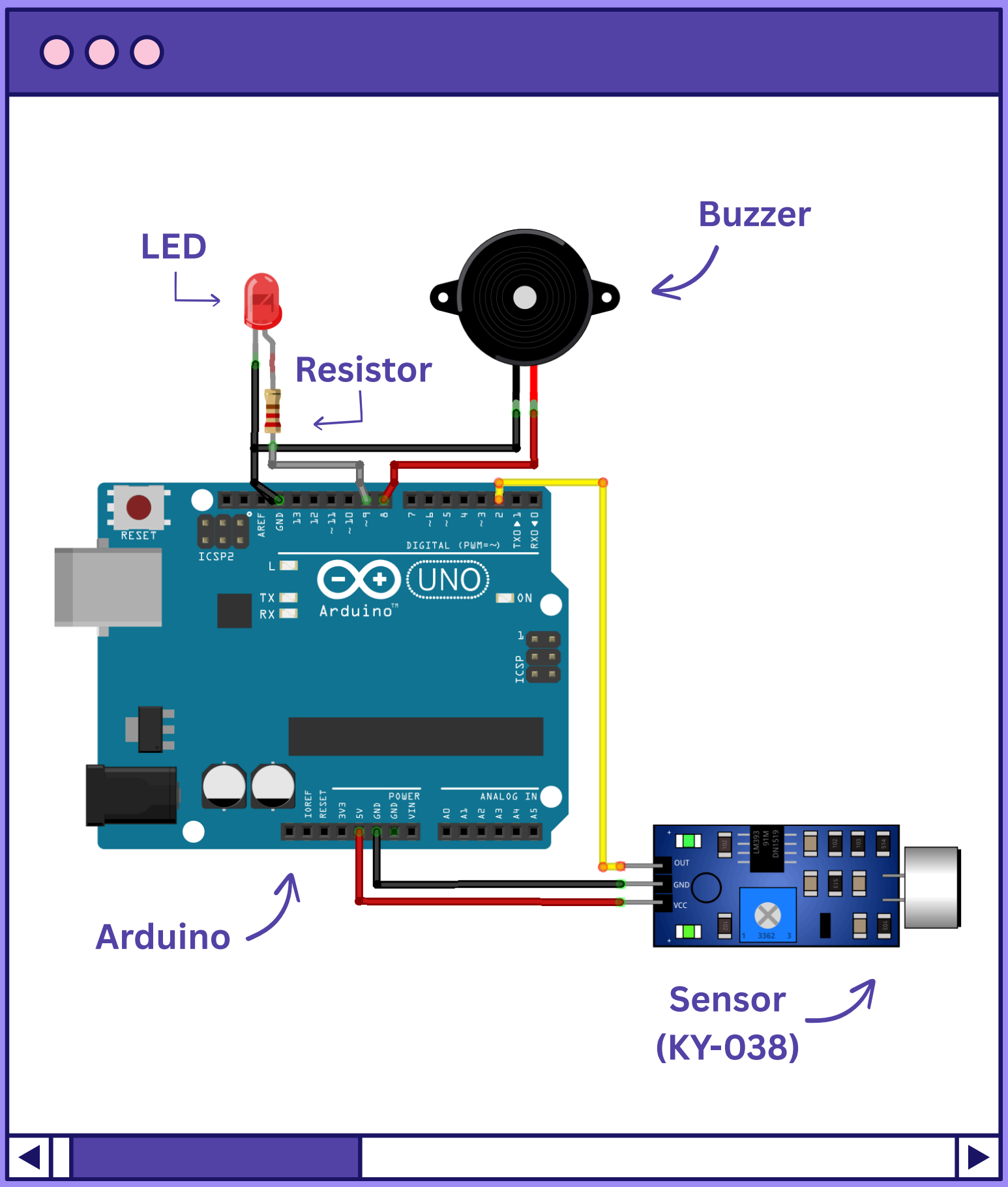

connect byte