NV12.012

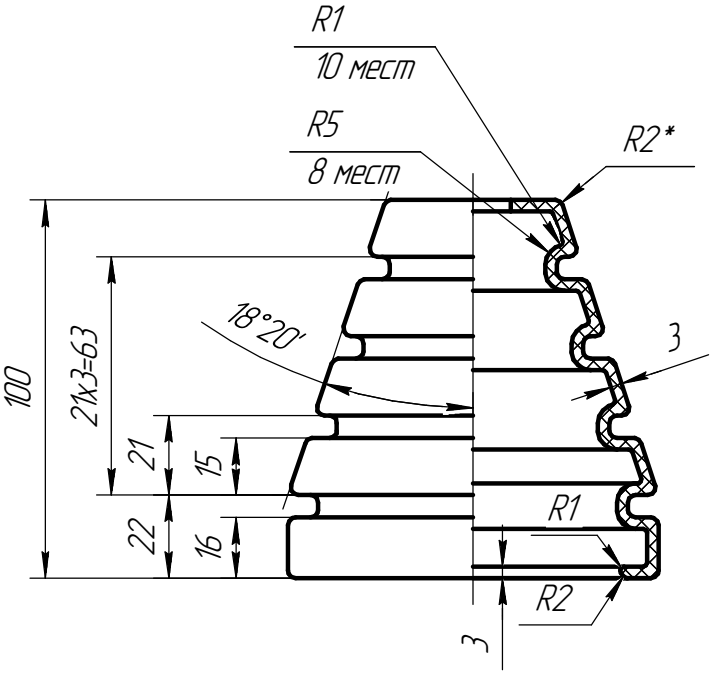

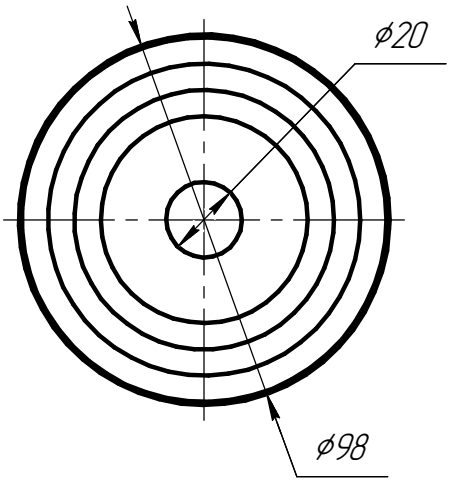

1 Радиусы скруглений на внешней поверхности кожуха 2 мм.

Изм.	Лист	Докум.	Подп.	Дата
Разраб.				
Пров.				
Т.контр.				
Н.контр.				
Утв.				

NV12.012

Кожух

Лит.	Масса	Масштаб
	132,04 г	1:2
Лист	Листов 1	

Смесь резиновая 3063
ТУ 38-1051082-86

РЧ2021-22

Перв. примен. | Справ. | Подп. и дата | Инв. дубл. | Взам. инв. | Подп. и дата | Инв. подл.

Копировал | Формат А4