NV12.004

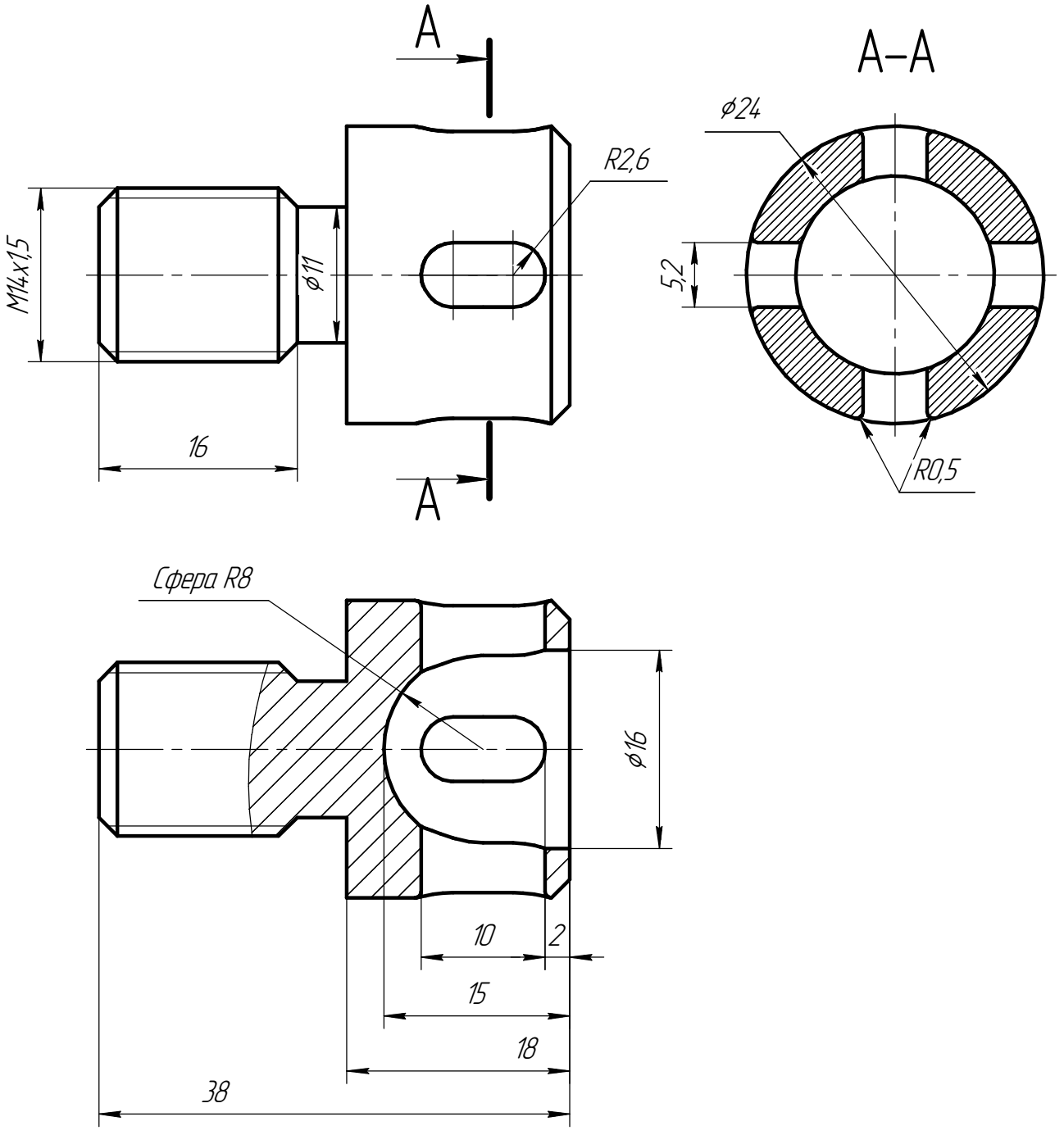

1 *Размер для справки.
2 Неуказанные фаски 1,5 мм.

Изм.	Лист	Докум.	Подп.	Дата	NV12.004		
Разраб.					Пята	Лит. / Масса 59,2 г	Масштаб 2:1
Пров.						Лист	Листов 1
Т.контр.					Сталь 30ХГСА ГОСТ 4543-71	РЧ2021-22	
Н.контр.							
Утв.							

Перв. примен. | Справ. | Подп. и дата | Инв. дубл. | Взам. инв. | Подп. и дата | Инв. подл.

Копировал | Формат А4