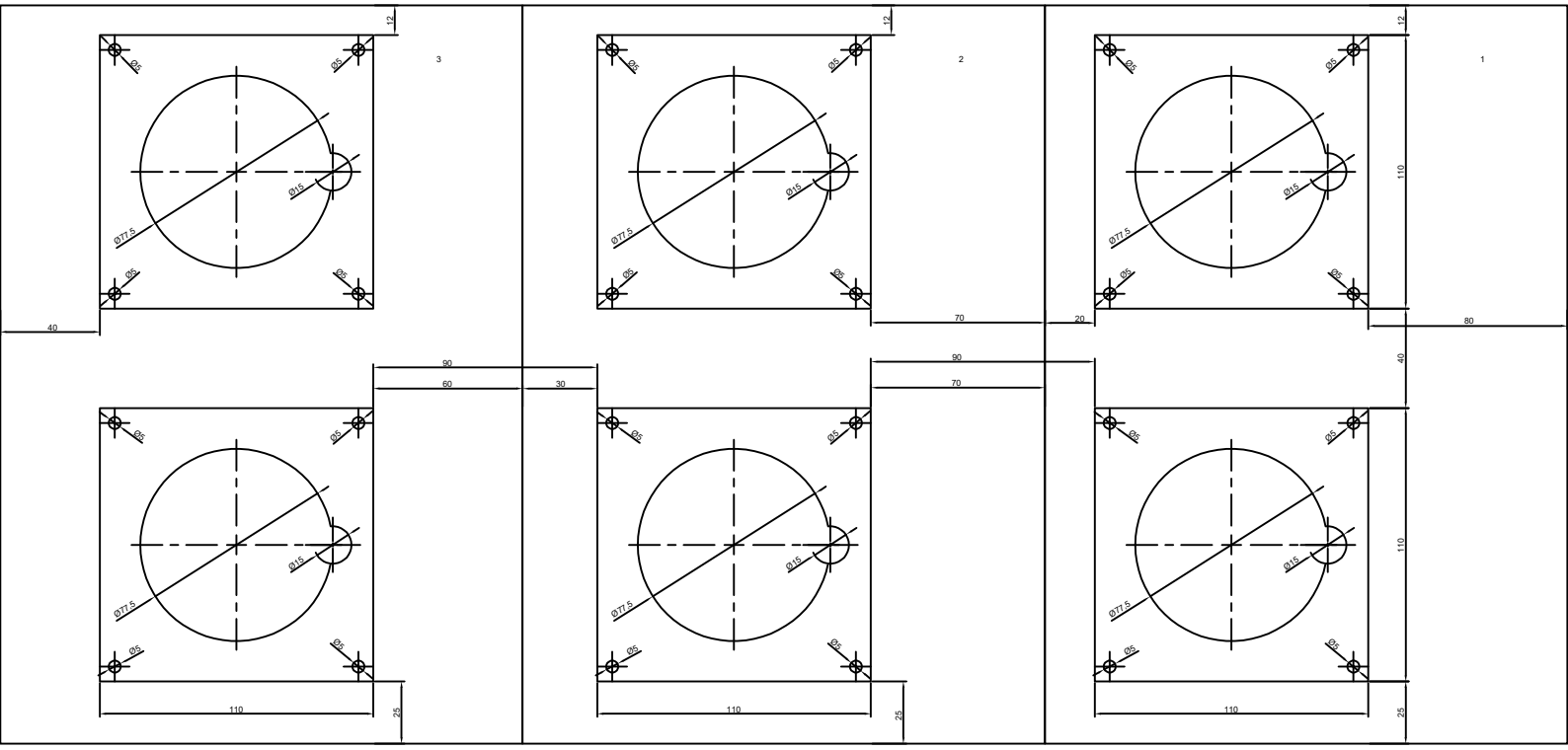
12
Ø5
Ø15
Ø77.5
110
40
90
60
30
70
20
80
25

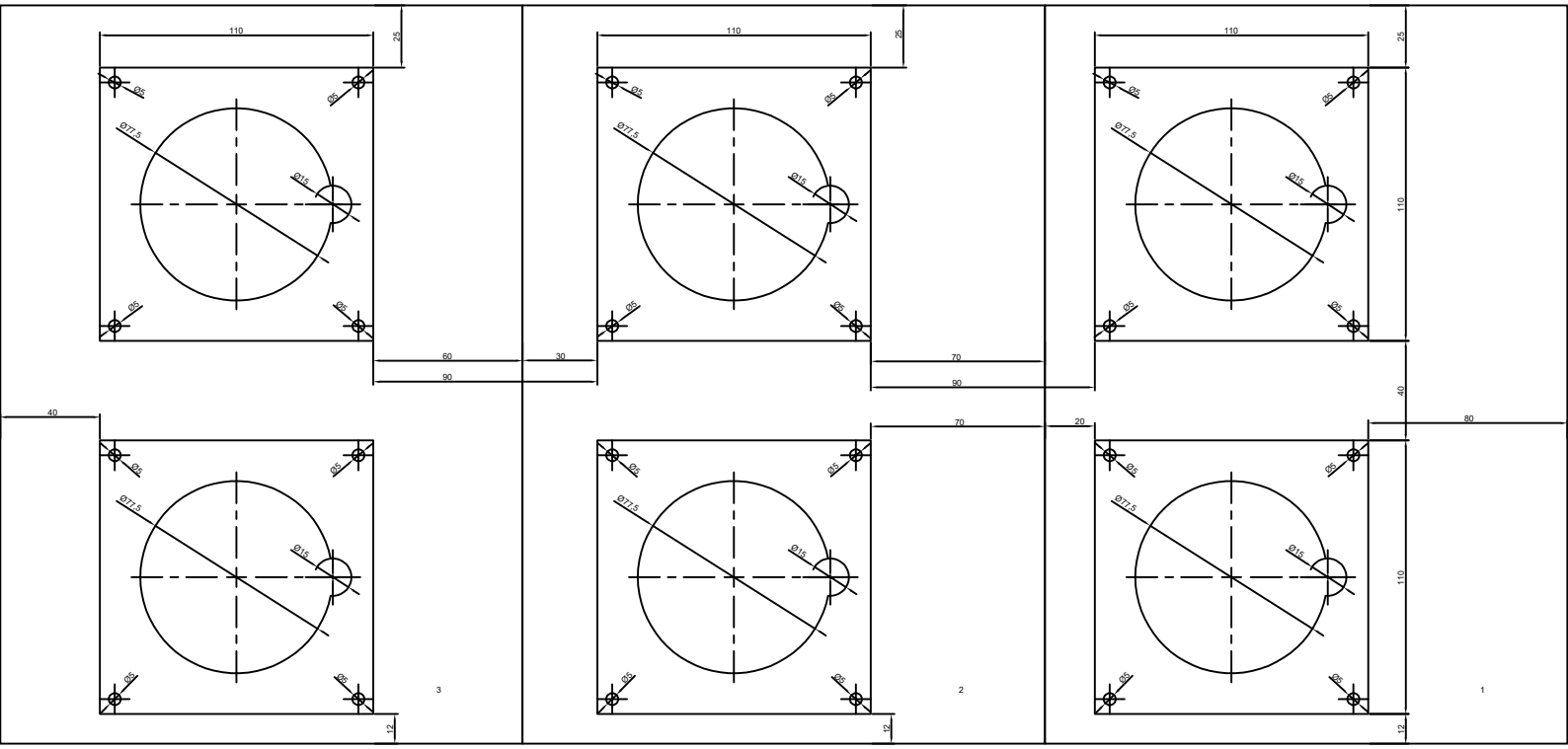
110
25
Ø5
Ø15
Ø77.5
60
90
30
70
40
20
80
12