开样品模1穴

脱模斜度自制

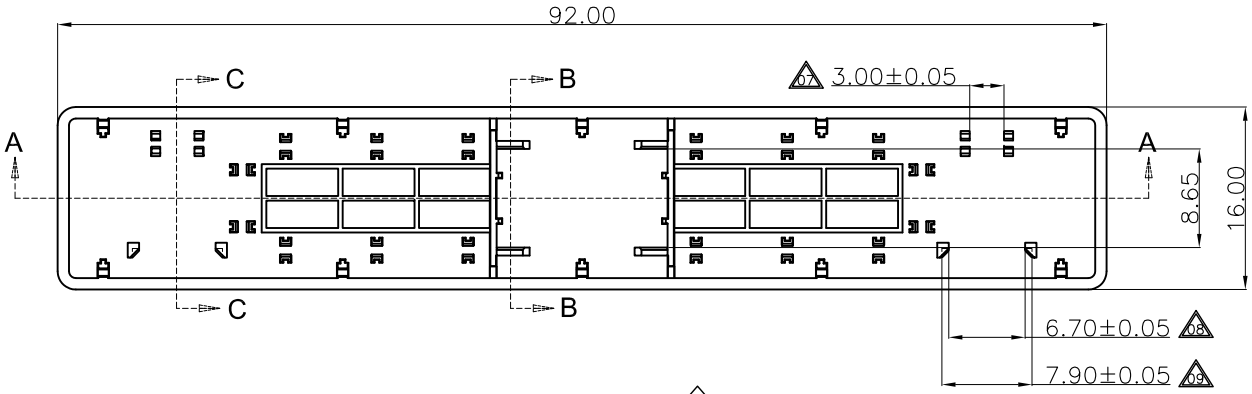

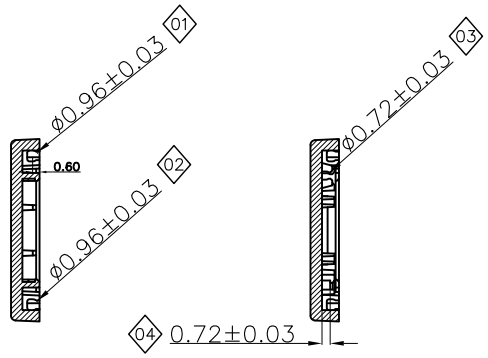

剖面 B-B

剖面 C-C

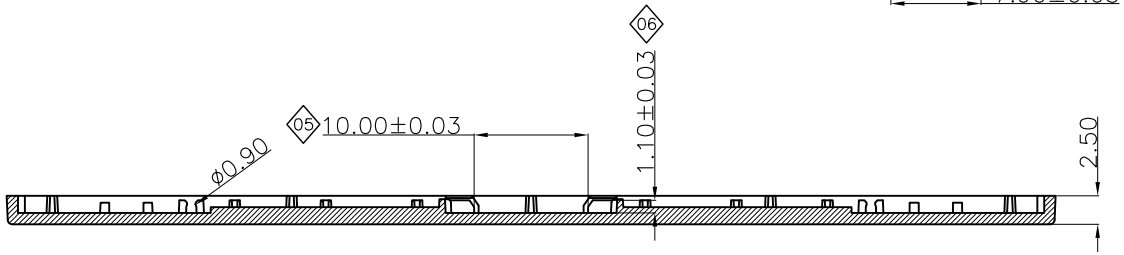

剖面 A-A

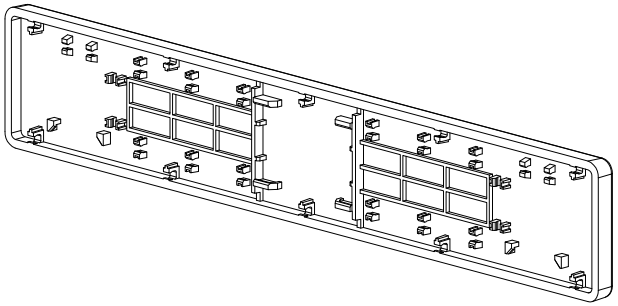

备注:

◇：表示重点管控尺寸，一般为功能尺寸，首检及巡检时需量测。

△：表示次重点管控尺寸,一般为装配尺寸，首检时需量测。

1)重点及次重点管控尺寸中的序号不可重复，需依次往后增加。若其中有某个尺寸在变更或其它状况下，尺寸消失或不要求管控时，原序号不可再用。有其它尺寸需要增加管控时，序号往后增加。

2)版次定义:新开发而未转量产之产品图面版次为A1,A2,A3...
已转量产之产品图面版次为A,B,C...

零件料号	规格描述
BSPG1316S-06008B	PG1316 空格键帽/PC/黑色
BSPG1316S-06008A	PG1316 空格键帽/PC/白色
BSPG1316S-06008	PG1316 空格键帽/PC/透明色

ECN号码.	版次.	日 期.	说 明.	变更者.	审 核.
	A0	2023.01.03	NEW		

设 计	吕攀豪	2023.01.03
审 核		
核 准		
材 质	PC	
电镀/颜 色	透明色	

未注尺寸公差			角度
	30<L	±0.20	±2°
	10<L≦30	±0.15	
	5<L≦10	±0.05	
	L≦5	±0.03	

东莞市凯华电子有限公司
KAIHUA ELECTRONICS CO.,LTD
Kailh

产品名称:	PG1316 空格键帽		
料 号:	BSPG1316S-06008		
单位: mm	比例:	1:1	角法:
图号: KHP-PG1316-***	模具编号: 600-X	页数: 1 OF 1	