FJT-01300

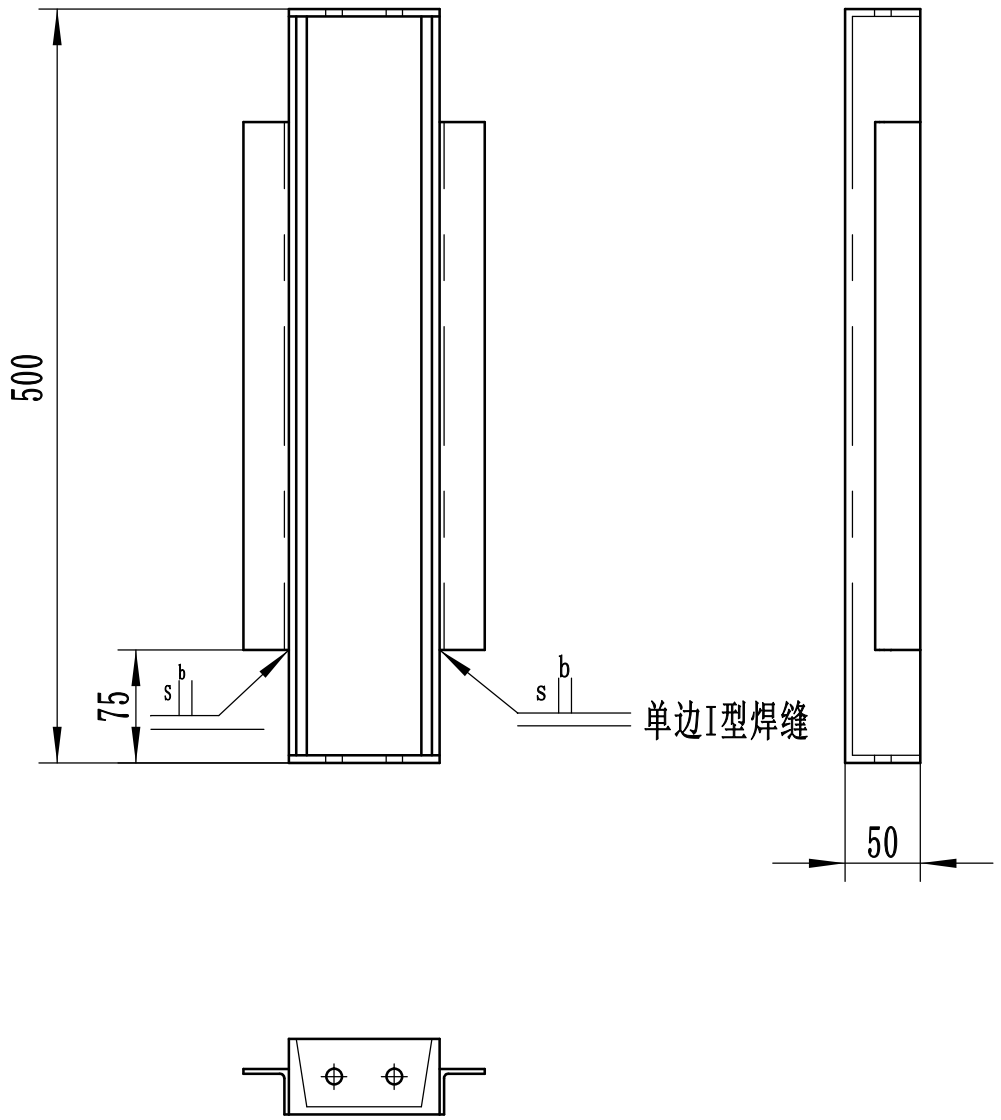


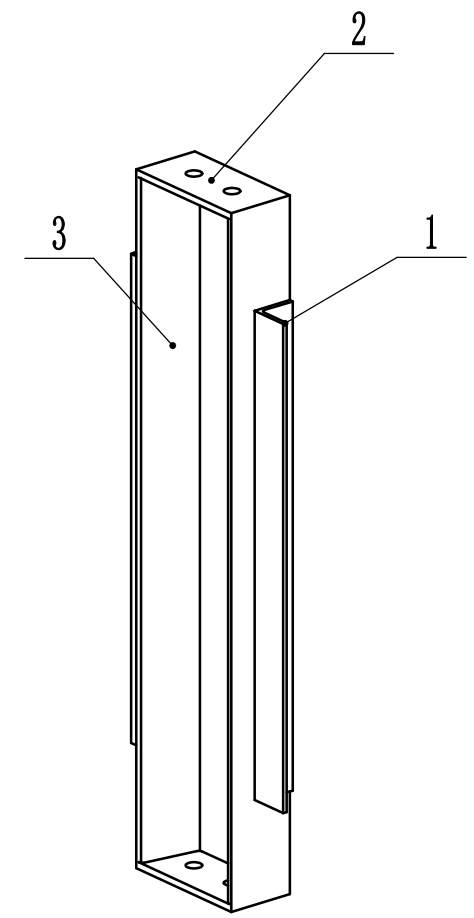


| 序号 | 代号 | 名称 | 数量 | 材料 | 单件 | 总计 | 备注 |
|---|---|---|---|---|---|---|---|
| | | | | | 重量 | | |
| 3 | FJT-13003 | 竖支架配件3（钢板） | 2 | 45# | | | |
| 2 | FJT-13002 | 竖支架配件2(槽钢) | 1 | Q235 | | | |
| 1 | FJT-13001 | 竖支架配件1（角铁） | 2 | Q195 | | | |

| 标记 | 处数 | 更改文件名 | 签 字 | 日 期 |
|---|---|---|---|---|
| 设 计 | 袁盛华 | | | |
| | | | 日 期 | 2018.12 |

| 图 样 标 记 | 重 量 | 比 例 |
|---|---|---|
| | | 1:5 |
| 共 张 | 第 张 | |

宁德师范学院

竖支架

FJT-01300

| 借（通）用件登记 |
|---|
| |
| 旧底图总号 |
| |
| 底图总号 |
| |
| 签 字 |
| |
| 日 期 |
| |
| 档案员 日期 |