PLC [CPU 1214C DC/DC/DC]

PLC					
General\Información del proyecto					
Nombre	PLC	**Autor**	GrupoISI	**Comentario**	
Slot	1	**Rack**	0		
General\Información de catálogo					
Descripción abreviada	CPU 1214C DC/DC/DC	**Descripción**	Memoria de trabajo 100KB; fuente de alimentación 24V DC con DI14 x 24V DC SINK/SOURCE, DQ10 x 24V DC y AI2 integradas; 6 contadores rápidos y 4 salidas de impulso integradas; la Signal Board amplía las E/S integradas; hasta 3 módulos de comunicaciones para la comunicación serie; hasta 8 módulos de señales para ampliación de E/S; controlador PROFINET IO, I-device, protocolo de transporte TCP/IP, secure Open User Communication, comunicación S7, servidor web, OPC UA: servidor DA	**Referencia**	6ES7 214-1AG40-0XB0
Versión de firmware	V4.4				
General\Identification & Maintenance					
ID de la instalación		**ID de situación**		**Fecha de instalación**	2021-11-25 15:25:00.000
Información adicional					
General\Sumas de verificación					
Listas de textos	FA 70 E8 75 1D 5A 8E 29	**Software**	44 4F C2 0C 59 32 D2 10		
Interfaz PROFINET [X1]\General					
Nombre	Interfaccia PROFINET_1	**Autor**	GrupoISI	**Comentario**	
Interfaz PROFINET [X1]\General\Información del proyecto					
Nombre	DI 14/DQ 10_1	**Comentario**		**Nombre**	AI 2_1
Comentario		**Nombre**	DQ 4x24VDC_1	**Comentario**	
Interfaz PROFINET [X1]\General\Información de catálogo					
Descripción abreviada	DQ4 Signal Board (200kHz)	**Descripción**	Signal Board DQ4 x 24V DC / 200kHz; bloques de bornes enchufables	**Referencia**	6ES7 222-1BD30-0XB0
Versión de firmware	V1.0				
Interfaz PROFINET [X1]\Direcciones Ethernet\Interfaz conectada en red con					
Subred:	PN/IE_1				
Interfaz PROFINET [X1]\Direcciones Ethernet\Protocolo IP					
Configuración IP	Ajustar dirección IP en el proyecto	**Dirección IP:**	192.168.101.1	**Máscara de subred:**	255.255.255.0
Utilizar router	False				
Interfaz PROFINET [X1]\Direcciones Ethernet\PROFINET					
Permitir ajustar el nombre de dispositivo PROFINET directamente en el dispositivo	False	**Generar automáticamente el nombre del dispositivo PROFINET**	True	**Nombre del dispositivo PROFINET:**	plc
Nombre convertido:	plc	**Número de dispositivo:**	0		
Interfaz PROFINET [X1]\Sincronización horaria					
Activar sincronización horaria vía servidor NTP	Activar sincronización horaria vía servidor NTP		Direcciones IP	**Servidor 1**	0.0.0.0
Servidor 2	0.0.0.0	**Servidor 3**	0.0.0.0	**Servidor 4**	0.0.0.0
Intervalo de actualización	10sec			**La CPU sincroniza los módulos del dispositivo.**	Reloj maestro
Interfaz PROFINET [X1]\Entradas digitales\Canal0					
Dirección de canal	I0.0	**Filtros de entrada**	6.4 millisec	**Activar toma de impulso**	0
Interfaz PROFINET [X1]\Entradas digitales\Canal0					
Activar detección del flanco ascendente	0	**RidPrefixRisingEdgeEvent**	49152	**Nombre del evento:**	0
Alarma de proceso:	0	**Flanco ascendente0**	Flanco ascendente0		
Interfaz PROFINET [X1]\Entradas digitales\Canal0					
Activar detección de flanco descendente	0	**RidPrefixFallingEdgeEvent**	49280	**Nombre del evento:**	0
Alarma de proceso:	0	**Flanco descendente0**	Flanco descendente0		
Interfaz PROFINET [X1]\Entradas digitales\Canal1					
Dirección de canal	I0.1	**Filtros de entrada**	6.4 millisec	**Activar toma de impulso**	0
Interfaz PROFINET [X1]\Entradas digitales\Canal1					
Activar detección del flanco ascendente	0	**RidPrefixRisingEdgeEvent**	49153	**Nombre del evento:**	0
Alarma de proceso:	0	**Flanco ascendente1**	Flanco ascendente1		
Interfaz PROFINET [X1]\Entradas digitales\Canal1					
Activar detección de flanco descendente	0	**RidPrefixFallingEdgeEvent**	49281	**Nombre del evento:**	0
Alarma de proceso:	0	**Flanco descendente1**	Flanco descendente1		
Interfaz PROFINET [X1]\Entradas digitales\Canal2					
Dirección de canal	I0.2	**Filtros de entrada**	6.4 millisec	**Activar toma de impulso**	0
Interfaz PROFINET [X1]\Entradas digitales\Canal2					
Activar detección del flanco ascendente	0	**RidPrefixRisingEdgeEvent**	49154	**Nombre del evento:**	0
Alarma de proceso:	0	**Flanco ascendente2**	Flanco ascendente2		

Interfaz PROFINET [X1]\Entradas digitales\Canal2					
Activar detección de flanco descendente	0	**RidPrefixFallingEdgeEvent**	49282	**Nombre del evento:**	0
Alarma de proceso:	0	**Flanco descendente2**	Flanco descendente2		
Interfaz PROFINET [X1]\Entradas digitales\Canal3					
Dirección de canal	I0.3	**Filtros de entrada**	6.4 millisec	**Activar toma de impulso**	0
Interfaz PROFINET [X1]\Entradas digitales\Canal3					
Activar detección del flanco ascendente	0	**RidPrefixRisingEdgeEvent**	49155	**Nombre del evento:**	0
Alarma de proceso:	0	**Flanco ascendente3**	Flanco ascendente3		
Interfaz PROFINET [X1]\Entradas digitales\Canal3					
Activar detección de flanco descendente	0	**RidPrefixFallingEdgeEvent**	49283	**Nombre del evento:**	0
Alarma de proceso:	0	**Flanco descendente3**	Flanco descendente3		
Interfaz PROFINET [X1]\Entradas digitales\Canal4					
Dirección de canal	I0.4	**Filtros de entrada**	6.4 millisec	**Activar toma de impulso**	0
Interfaz PROFINET [X1]\Entradas digitales\Canal4					
Activar detección del flanco ascendente	0	**RidPrefixRisingEdgeEvent**	49156	**Nombre del evento:**	0
Alarma de proceso:	0	**Flanco ascendente4**	Flanco ascendente4		
Interfaz PROFINET [X1]\Entradas digitales\Canal4					
Activar detección de flanco descendente	0	**RidPrefixFallingEdgeEvent**	49284	**Nombre del evento:**	0
Alarma de proceso:	0	**Flanco descendente4**	Flanco descendente4		
Interfaz PROFINET [X1]\Entradas digitales\Canal5					
Dirección de canal	I0.5	**Filtros de entrada**	6.4 millisec	**Activar toma de impulso**	0
Interfaz PROFINET [X1]\Entradas digitales\Canal5					
Activar detección del flanco ascendente	0	**RidPrefixRisingEdgeEvent**	49157	**Nombre del evento:**	0
Alarma de proceso:	0	**Flanco ascendente5**	Flanco ascendente5		
Interfaz PROFINET [X1]\Entradas digitales\Canal5					
Activar detección de flanco descendente	0	**RidPrefixFallingEdgeEvent**	49285	**Nombre del evento:**	0
Alarma de proceso:	0	**Flanco descendente5**	Flanco descendente5		
Interfaz PROFINET [X1]\Entradas digitales\Canal6					
Dirección de canal	I0.6	**Filtros de entrada**	6.4 millisec	**Activar toma de impulso**	0
Interfaz PROFINET [X1]\Entradas digitales\Canal6					
Activar detección del flanco ascendente	0	**RidPrefixRisingEdgeEvent**	49158	**Nombre del evento:**	0
Alarma de proceso:	0	**Flanco ascendente6**	Flanco ascendente6		
Interfaz PROFINET [X1]\Entradas digitales\Canal6					
Activar detección de flanco descendente	0	**RidPrefixFallingEdgeEvent**	49286	**Nombre del evento:**	0
Alarma de proceso:	0	**Flanco descendente6**	Flanco descendente6		
Interfaz PROFINET [X1]\Entradas digitales\Canal7					
Dirección de canal	I0.7	**Filtros de entrada**	6.4 millisec	**Activar toma de impulso**	0
Interfaz PROFINET [X1]\Entradas digitales\Canal7					
Activar detección del flanco ascendente	0	**RidPrefixRisingEdgeEvent**	49159	**Nombre del evento:**	0
Alarma de proceso:	0	**Flanco ascendente7**	Flanco ascendente7		
Interfaz PROFINET [X1]\Entradas digitales\Canal7					
Activar detección de flanco descendente	0	**RidPrefixFallingEdgeEvent**	49287	**Nombre del evento:**	0
Alarma de proceso:	0	**Flanco descendente7**	Flanco descendente7		
Interfaz PROFINET [X1]\Entradas digitales\Canal8					
Dirección de canal	I1.0	**Filtros de entrada**	6.4 millisec	**Activar toma de impulso**	0
Interfaz PROFINET [X1]\Entradas digitales\Canal8					
Activar detección del flanco ascendente	0	**RidPrefixRisingEdgeEvent**	49160	**Nombre del evento:**	0
Alarma de proceso:	0	**Flanco ascendente8**	Flanco ascendente8		
Interfaz PROFINET [X1]\Entradas digitales\Canal8					
Activar detección de flanco descendente	0	**RidPrefixFallingEdgeEvent**	49288	**Nombre del evento:**	0
Alarma de proceso:	0	**Flanco descendente8**	Flanco descendente8		
Interfaz PROFINET [X1]\Entradas digitales\Canal9					
Dirección de canal	I1.1	**Filtros de entrada**	6.4 millisec	**Activar toma de impulso**	0
Interfaz PROFINET [X1]\Entradas digitales\Canal9					
Activar detección del flanco ascendente	0	**RidPrefixRisingEdgeEvent**	49161	**Nombre del evento:**	0
Alarma de proceso:	0	**Flanco ascendente9**	Flanco ascendente9		
Interfaz PROFINET [X1]\Entradas digitales\Canal9					
Activar detección de flanco descendente	0	**RidPrefixFallingEdgeEvent**	49289	**Nombre del evento:**	0
Alarma de proceso:	0	**Flanco descendente9**	Flanco descendente9		
Interfaz PROFINET [X1]\Entradas digitales\Canal10					
Dirección de canal	I1.2	**Filtros de entrada**	6.4 millisec	**Activar toma de impulso**	0
Interfaz PROFINET [X1]\Entradas digitales\Canal10					
Activar detección del flanco ascendente	0	**RidPrefixRisingEdgeEvent**	49162	**Nombre del evento:**	0
Alarma de proceso:	0	**Flanco ascendente10**	Flanco ascendente10		

Interfaz PROFINET [X1]\Entradas digitales\Canal10					
Activar detección de flanco descendente	0	**RidPrefixFallingEdgeEvent**	49290	**Nombre del evento:**	0
Alarma de proceso:	0	**Flanco descendente10**	Flanco descendente10		
Interfaz PROFINET [X1]\Entradas digitales\Canal11					
Dirección de canal	I1.3	**Filtros de entrada**	6.4 millisec	**Activar toma de impulso**	0
Interfaz PROFINET [X1]\Entradas digitales\Canal11					
Activar detección del flanco ascendente	0	**RidPrefixRisingEdgeEvent**	49163	**Nombre del evento:**	0
Alarma de proceso:	0	**Flanco ascendente11**	Flanco ascendente11		
Interfaz PROFINET [X1]\Entradas digitales\Canal11					
Activar detección de flanco descendente	0	**RidPrefixFallingEdgeEvent**	49291	**Nombre del evento:**	0
Alarma de proceso:	0	**Flanco descendente11**	Flanco descendente11		
Interfaz PROFINET [X1]\Entradas digitales\Canal12					
Dirección de canal	I1.4	**Filtros de entrada**	6.4 millisec	**Activar toma de impulso**	0
Interfaz PROFINET [X1]\Entradas digitales\Canal13					
Dirección de canal	I1.5	**Filtros de entrada**	6.4 millisec	**Activar toma de impulso**	0
Interfaz PROFINET [X1]\Entradas analógicas\Reducción de ruido					
Tiempo de integración	50 Hz (20 ms)				
Interfaz PROFINET [X1]\Entradas analógicas\Canal0					
Dirección de canal	IW64	**Tipo de medición**	Tensión	**Rango de tensión**	de 0 a 10 V
Filtrado	Débil (4 ciclos)			**Activar diagnóstico de rebase por exceso**	1
Interfaz PROFINET [X1]\Entradas analógicas\Canal1					
Dirección de canal	IW66	**Tipo de medición**	Tensión	**Rango de tensión**	de 0 a 10 V
Filtrado	Débil (4 ciclos)			**Activar diagnóstico de rebase por exceso**	1
Interfaz PROFINET [X1]\Salidas digitales					
Reacción a STOP de la CPU	Aplicar valor sustitutivo	**Reacción a STOP de la CPU**	Aplicar valor sustitutivo		
Interfaz PROFINET [X1]\Salidas digitales\Canal0					
Dirección de canal	Q0.0	**Aplicar valor 1 en caso de transición de RUN a STOP.**	0	**Dirección de canal**	Q4.0
Aplicar valor 1 en caso de transición de RUN a STOP.	0				
Interfaz PROFINET [X1]\Salidas digitales\Canal1					
Dirección de canal	Q0.1	**Aplicar valor 1 en caso de transición de RUN a STOP.**	0	**Dirección de canal**	Q4.1
Aplicar valor 1 en caso de transición de RUN a STOP.	0				
Interfaz PROFINET [X1]\Salidas digitales\Canal2					
Dirección de canal	Q0.2	**Aplicar valor 1 en caso de transición de RUN a STOP.**	0	**Dirección de canal**	Q4.2
Aplicar valor 1 en caso de transición de RUN a STOP.	0				
Interfaz PROFINET [X1]\Salidas digitales\Canal3					
Dirección de canal	Q0.3	**Aplicar valor 1 en caso de transición de RUN a STOP.**	0	**Dirección de canal**	Q4.3
Aplicar valor 1 en caso de transición de RUN a STOP.	0				
Interfaz PROFINET [X1]\Salidas digitales\Canal4					
Dirección de canal	Q0.4	**Aplicar valor 1 en caso de transición de RUN a STOP.**	0		
Interfaz PROFINET [X1]\Salidas digitales\Canal5					
Dirección de canal	Q0.5	**Aplicar valor 1 en caso de transición de RUN a STOP.**	0		
Interfaz PROFINET [X1]\Salidas digitales\Canal6					
Dirección de canal	Q0.6	**Aplicar valor 1 en caso de transición de RUN a STOP.**	0		
Interfaz PROFINET [X1]\Salidas digitales\Canal7					
Dirección de canal	Q0.7	**Aplicar valor 1 en caso de transición de RUN a STOP.**	0		
Interfaz PROFINET [X1]\Salidas digitales\Canal8					
Dirección de canal	Q1.0	**Aplicar valor 1 en caso de transición de RUN a STOP.**	0		
Interfaz PROFINET [X1]\Salidas digitales\Canal9					
Dirección de canal	Q1.1	**Aplicar valor 1 en caso de transición de RUN a STOP.**	0		

Interfaz PROFINET [X1]\Modo de operación					
Controlador IO	True	**Sistema IO**		**Número del dispositivo**	0
Dispositivo IO	False				
Interfaz PROFINET [X1]\Direcciones E/S\Direcciones de entrada					
Dirección inicial	0.0	**Dirección final**	1.7	**Bloque de organización**	0
Memoria imagen de proceso	0				
Interfaz PROFINET [X1]\Direcciones E/S\Direcciones de entrada					
Dirección inicial	64	**Dirección final**	67	**Bloque de organización**	0
Memoria imagen de proceso	0				
Interfaz PROFINET [X1]\Direcciones E/S\Direcciones de salida					
Dirección inicial	0.0	**Dirección final**	1.7	**Bloque de organización**	0
Memoria imagen de proceso	0				
Interfaz PROFINET [X1]\Avanzado\Opciones de interfaz					
Permitir sustitución de dispositivo sin medio de almacenamiento extraíble	True	**Permitir sobrescribir el nombre de dispositivo de todos los dispositivos IO asignados**	False	**Usar modo LLDP IEC V2.2**	False
Enviar Keep Alives para conexiones:	30s				
Interfaz PROFINET [X1]\Avanzado\Configuración en tiempo real\Comunicación IO					
Tiempo de ciclo de emisión:	1.000ms				
Interfaz PROFINET [X1]\Avanzado\Configuración en tiempo real\Opciones en tiempo real					
Ancho de banda calculado para datos IO cíclicos:	0.000ms	**Ancho de banda calculado para datos IO cíclicos:**	0.000%		
Interfaz PROFINET [X1]\Avanzado\Puerto [X1 P1]\General					
Nombre	Porta_1	**Autor**	GrupoISI	**Comentario**	
Interfaz PROFINET [X1]\Avanzado\Puerto [X1 P1]\Interconexión de puertos\Puerto local:					
Puerto local:	PLC\Interfaccia PROFINET_1 [X1]\Porta_1 [X1 P1]	**Medio:**	Cobre	**Denominación del cable:**	---
	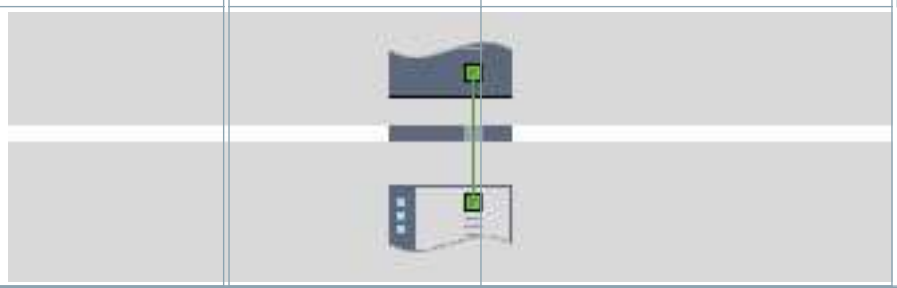				
Interfaz PROFINET [X1]\Avanzado\Puerto [X1 P1]\Interconexión de puertos\Puerto interlocutor:					
	La vigilancia del puerto del interlocutor no es posible	**Puerto interlocutor:**	Cualquier interlocutor		
Interfaz PROFINET [X1]\Avanzado\Puerto [X1 P1]\Opciones de puerto\Activar					
Activar este puerto para el uso	True				
Interfaz PROFINET [X1]\Avanzado\Puerto [X1 P1]\Opciones de puerto\Conexión					
Velocidad de transferencia/dúplex:	Automático	**Monitorizar**	False	**Activar autonegotiation**	True
Interfaz PROFINET [X1]\Avanzado\Puerto [X1 P1]\Opciones de puerto\Boundaries					
Fin del registro de dispositivos accesibles	False	**Fin de la detección de topología**	False	**Fin del dominio Sync**	False
Interfaz PROFINET [X1]\Acceso al servidor web					
Activar el servidor web para la dirección IP de esta interfaz	False	**El servidor web tiene que activarse también en las propiedades de la CPU.**			
Contadores rápidos (HSC)\HSC1\General\Activar					
Activar este contador rápido	0	**Activar este contador rápido**	0	**Activar este contador rápido**	0
Activar este contador rápido	0	**Activar este contador rápido**	0	**Activar este contador rápido**	0
Contadores rápidos (HSC)\HSC1\General\Información del proyecto					
Nombre	HSC_1	**Comentario**		**Nombre**	HSC_2
Comentario		**Nombre**	HSC_3	**Comentario**	
Nombre	HSC_4	**Comentario**		**Nombre**	HSC_5
Comentario		**Nombre**	HSC_6	**Comentario**	
Contadores rápidos (HSC)\HSC1\Direcciones E/S\Direcciones de entrada					
Dirección inicial	1000.0	**Dirección final**	1003.7	**Dirección inicial**	1004.0
Dirección final	1007.7	**Bloque de organización**	0	**Dirección inicial**	1008.0
Dirección final	1011.7	**Bloque de organización**	0	**Memoria imagen de proceso**	0
Dirección inicial	1012.0	**Dirección final**	1015.7	**Bloque de organización**	0
Memoria imagen de proceso	0	**Dirección inicial**	1016.0	**Dirección final**	1019.7
Bloque de organización	0	**Memoria imagen de proceso**	0	**Dirección inicial**	1020.0
Dirección final	1023.7	**Bloque de organización**	0	**Memoria imagen de proceso**	0

Bloque de organización	0	**Memoria imagen de proceso**	0	**Memoria imagen de proceso**	0
Generadores de impulsos (PTO/PWM)\PTO1/PWM1\General\Activar					
Activar este generador de impulsos	0	**Activar este generador de impulsos**	0		
Generadores de impulsos (PTO/PWM)\PTO1/PWM1\General\Información del proyecto					
Nombre	Pulse_1	**Comentario**		**Nombre**	Pulse_2
Comentario					
Generadores de impulsos (PTO/PWM)\PTO1/PWM1\Direcciones E/S\Direcciones de salida					
Dirección inicial	1000.0	**Dirección final**	1001.7	**Dirección inicial**	1002.0
Dirección final	1003.7	**Bloque de organización**	0	**Bloque de organización**	0
Memoria imagen de proceso	0	**Memoria imagen de proceso**	0		
Arranque					
Tipo de arranque	Arranque en caliente - modo de operación antes de desconexión (POWER OFF)	**Comparación de configuraciones teórica y real**	Arranque de la CPU aunque haya diferencias	**Tiempo de parametrización**	60000ms
Los OB deben poder interrumpirse	1				
Ciclo					
Tiempo de vigilancia del ciclo	150ms			**Activar tiempo de ciclo mínimo para OB cíclicos**	0
Tiempo de ciclo mínimo	1ms				
Carga por comunicación					
Carga del ciclo por comunicación	20%				
Marcas de sistema y de ciclo\Bits de marcas de sistema					
Activar la utilización del byte de marcas de sistema	1	**Dirección del byte de marcas de sistema (MBx)**	1	**Primer ciclo**	%M1.0 (FirstScan)
Diagrama de diagnóstico modificado	%M1.1 (DiagStatusUpdate)	**Siempre 1 (high)**	%M1.2 (AlwaysTRUE)	**Siempre 0 (low)**	%M1.3 (AlwaysFALSE)
Marcas de sistema y de ciclo\Bits de marcas de ciclo					
Activar la utilización del byte de marcas de ciclo	1	**Dirección del byte de marcas de ciclo (MBx)**	0	**Reloj 10 Hz**	%M0.0 (Clock_10Hz)
Reloj 5 Hz	%M0.1 (Clock_5Hz)	**Reloj 2.5 Hz**	%M0.2 (Clock_2.5Hz)	**Reloj 2 Hz**	%M0.3 (Clock_2Hz)
Reloj 1.25 Hz	%M0.4 (Clock_1.25Hz)	**Reloj 1 Hz**	%M0.5 (Clock_1Hz)	**Reloj 0.625 Hz**	%M0.6 (Clock_0.625Hz)
Reloj 0.5 Hz	%M0.7 (Clock_0.5Hz)				
Servidor web\General					
Activar servidor web en todos los módulos de este dispositivo	False	**Permitir el acceso sólo vía HTTPS**	True		
Servidor web\Actualización automática					
Activar actualización automática	True	**Intervalo de actualización**	0s		

Servidor web\Administración de usuarios

Nombre de usuario	Derechos de usuario
Everybody	

Servidor web\Páginas web definidas por el usuario

Nombre de la aplicación	Ruta de origen HTML	Página HTML predeterminada	Archivos con contenido dinámico	Número de DB Web	Fragmento n.º de DB
		index.htm	.htm;.html	333	334

Servidor web\Vista general de las interfaces

Dispositivo	Interfaz	Activar acceso al servidor web
PLC	Interfaccia PROFINET_1	False

Idiomas de la interfaz

Asignar idioma del proyecto	Idiomas de la interfaz
Inglés (Gran Bretaña)	Alemán
Inglés (Gran Bretaña)	Inglés
Inglés (Gran Bretaña)	Francés
Inglés (Gran Bretaña)	Español
Inglés (Gran Bretaña)	Italiano
Inglés (Gran Bretaña)	Chino (simplificado)

Hora\Hora local					
Zona horaria	(UTC +01:00) Berlín, Berna, Bruselas, Roma, Estocolmo, Viena				
Hora\Horario de verano					
Activar cambio de horario de verano	0	**Diferencia entre horario de invierno y verano**	60min.		
Hora\Horario de verano\Inicio del horario de verano					
Semana de inicio del mes	Última		Domingo	**de**	Marzo
a las	02:00 horas				
Hora\Horario de verano\Inicio del horario de invierno					
	Última		Domingo	**de**	Octubre
a las	03:00 horas				
Protección & Seguridad					
Nivel de protección	Sin protección				
Protección & Seguridad\Mecanismos de conexión					
Permitir acceso vía comunicación PUT/GET del interlocutor remoto	True				

Protección & Seguridad\Evento de seguridad informática					
Resumir diagnósticos en caso de gran cantidad	True	**Duración de un intervalo**	20	**Unidad**	segundos

Protección & Seguridad\Memoria de carga externa	
Desactivar la copia de la memoria de carga interna a la memoria de carga externa	False

Control de configuración\Control de configuración para configuración central	
Permitir la reconfiguración del dispositivo mediante el programa de usuario	0

Recursos de conexión

	Recursos de la estación - Reservados - Máximo	Recursos de la estación - Reservados - Configurados	Recursos de la estación - Dinámicos - Configurados	Recursos del módulo - PLC [CPU 1214C DC/DC/DC] - Configurados
Número máximo de recursos:		62	6	68
	Máximo	Configurados	Configurados	Configurados
Comunicación PG:	4	-	-	-
Comunicación HMI:	12	0	0	0
Comunicación S7:	8	0	0	0
Open User Communication:	8	0	0	0
Comunicación web:	30	-	-	-
Otros tipos de comunicación:	-	-	0	0
Recursos utilizados en total:		0	0	0
Recursos disponibles:		62	6	68

Sinóptico de direcciones\Sinóptico de direcciones\Sinóptico de direcciones

Entradas	True	**Salidas**	True	**Huecos direcciones**	False
Slot	True				

Tipo	Dir. desde	Dir. hasta	Módulo	IPP	Nombre del dispositivo	Número de dispositivo	Tamaño	Sistema maestro/IO	Rack	Slot
I	1000	1003	HSC_1	Actualización automática	PLC [CPU 1214C DC/DC/DC]	-	4 Bytes	-	0	1 16
I	1004	1007	HSC_2	Actualización automática	PLC [CPU 1214C DC/DC/DC]	-	4 Bytes	-	0	1 17
I	1008	1011	HSC_3	Actualización automática	PLC [CPU 1214C DC/DC/DC]	-	4 Bytes	-	0	1 18
I	1012	1015	HSC_4	Actualización automática	PLC [CPU 1214C DC/DC/DC]	-	4 Bytes	-	0	1 19
I	1016	1019	HSC_5	Actualización automática	PLC [CPU 1214C DC/DC/DC]	-	4 Bytes	-	0	1 20
I	1020	1023	HSC_6	Actualización automática	PLC [CPU 1214C DC/DC/DC]	-	4 Bytes	-	0	1 21
I	64	67	AI 2_1	Actualización automática	PLC [CPU 1214C DC/DC/DC]	-	4 Bytes	-	0	1 2
I	0	1	DI 14/DQ 10_1	Actualización automática	PLC [CPU 1214C DC/DC/DC]	-	2 Bytes	-	0	1 1
S	0	1	DI 14/DQ 10_1	Actualización automática	PLC [CPU 1214C DC/DC/DC]	-	2 Bytes	-	0	1 1
S	1000	1001	Pulse_1	Actualización automática	PLC [CPU 1214C DC/DC/DC]	-	2 Bytes	-	0	1 32
S	1002	1003	Pulse_2	Actualización automática	PLC [CPU 1214C DC/DC/DC]	-	2 Bytes	-	0	1 33
S	1004	1005	Pulse_3	Actualización automática	PLC [CPU 1214C DC/DC/DC]	-	2 Bytes	-	0	1 34
S	1006	1007	Pulse_4	Actualización automática	PLC [CPU 1214C DC/DC/DC]	-	2 Bytes	-	0	1 35
S	2	2	DQ 8x24VDC _1	Actualización automática	PLC [CPU 1214C DC/DC/DC]	-	1 Bytes	-	0	2
I	128	135	AI 4xTC_1	Actualización automática	PLC [CPU 1214C DC/DC/DC]	-	8 Bytes	-	0	3
S	4	4	DQ 4x24VDC_1	Actualización automática	PLC [CPU 1214C DC/DC/DC]	-	1 Bytes	-	0	1 3

PLC [CPU 1214C DC/DC/DC] / Bloques de programa

PIN [FC1]

PIN Propiedades							
General							
Nombre	PIN	**Número**	1	**Tipo**	FC	**Idioma**	KOP
Numeración	Automático						
Información							
Título		**Autor**		**Comentario**		**Familia**	
Versión	0.1	**ID personaliza-do**					

Nombre	Tipo de datos	Valor predet.	Comentario
Input			
Output			
InOut			
Temp			
Constant			
▼ Return			
PIN	Void		

Segmento 1:

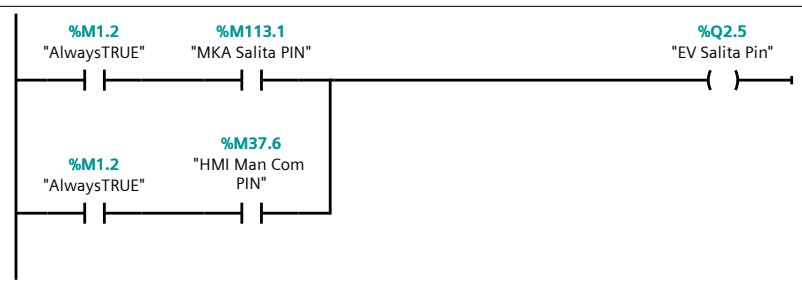

PLC [CPU 1214C DC/DC/DC] / Bloques de programa

Generale [FC3]

Generale Propiedades							
General							
Nombre	Generale	**Número**	3	**Tipo**	FC	**Idioma**	KOP
Numeración	Automático						
Información							
Título		**Autor**		**Comentario**		**Familia**	
Versión	0.1	**ID personaliza-do**					

Nombre	Tipo de datos	Valor predet.	Comentario
Input			
Output			
InOut			
Temp			
Constant			
▼ Return			
Generale	Void		

Segmento 1:

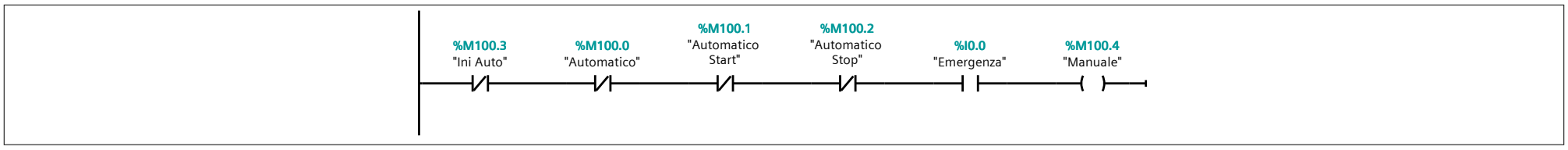

Segmento 2:

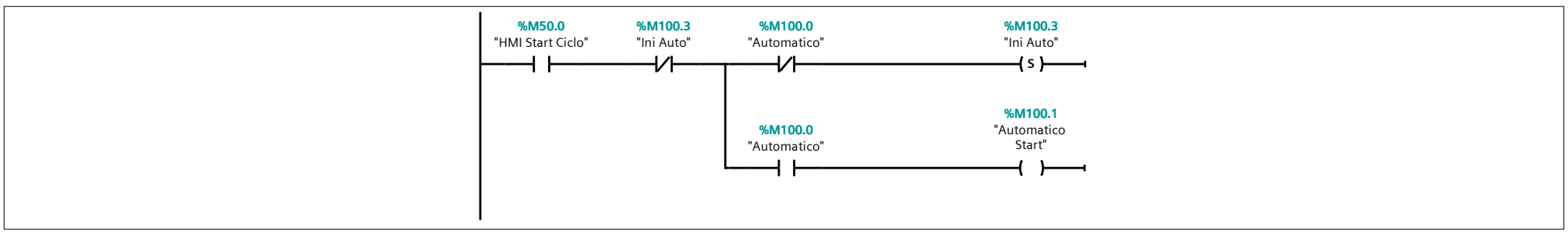

Segmento 3:

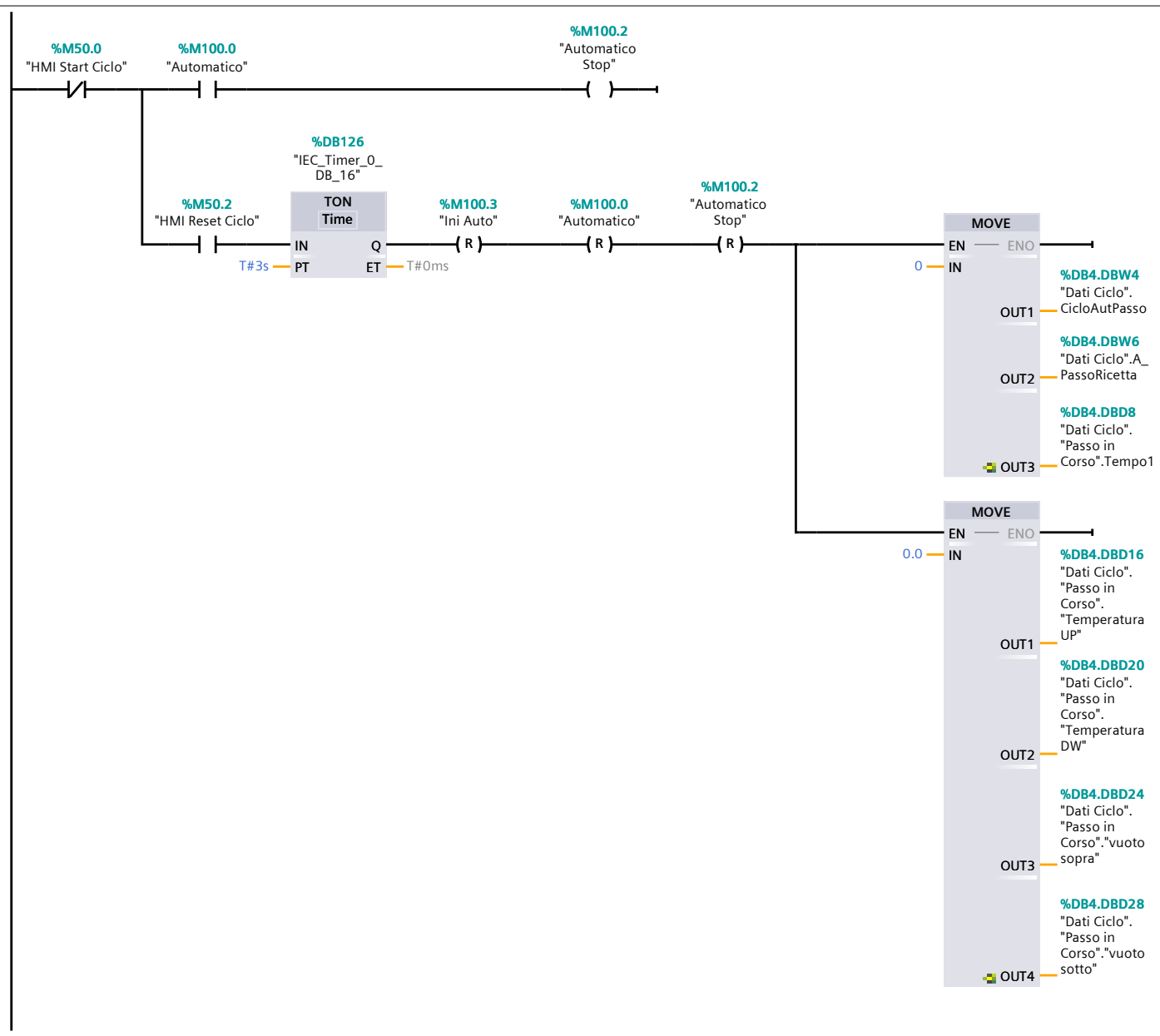
%M50.0
"HMI Start Ciclo"
%M100.0
"Automatico"
%M100.2
"Automatico
Stop"
%DB126
"IEC_Timer_0_
DB_16"
%M50.2
"HMI Reset Ciclo"
TON
Time
IN
PT
T#3s
Q
ET
T#0ms
%M100.3
"Ini Auto"
%M100.0
"Automatico"
%M100.2
"Automatico
Stop"
MOVE
EN
ENO
0
IN
OUT1
%DB4.DBW4
"Dati Ciclo".
CicloAutPasso
OUT2
%DB4.DBW6
"Dati Ciclo".A_
PassoRicetta
OUT3
%DB4.DBD8
"Dati Ciclo".
"Passo in
Corso".Tempo1
MOVE
EN
ENO
0.0
IN
OUT1
%DB4.DBD16
"Dati Ciclo".
"Passo in
Corso".
"Temperatura
UP"
OUT2
%DB4.DBD20
"Dati Ciclo".
"Passo in
Corso".
"Temperatura
DW"
OUT3
%DB4.DBD24
"Dati Ciclo".
"Passo in
Corso"."vuoto
sopra"
OUT4
%DB4.DBD28
"Dati Ciclo".
"Passo in
Corso"."vuoto
sotto"

PLC [CPU 1214C DC/DC/DC] / Bloques de programa

Ab Auto [FC4]

Ab Auto Propiedades							
General							
Nombre	Ab Auto	**Número**	4	**Tipo**	FC	**Idioma**	KOP
Numeración	Automático						
Información							
Título		**Autor**		**Comentario**		**Familia**	
Versión	0.1	**ID personaliza-do**					

Nombre	Tipo de datos	Valor predet.	Comentario
Input			
Output			
InOut			
Temp			
Constant			
Return			
Ab Auto	Void		

Segmento 1:

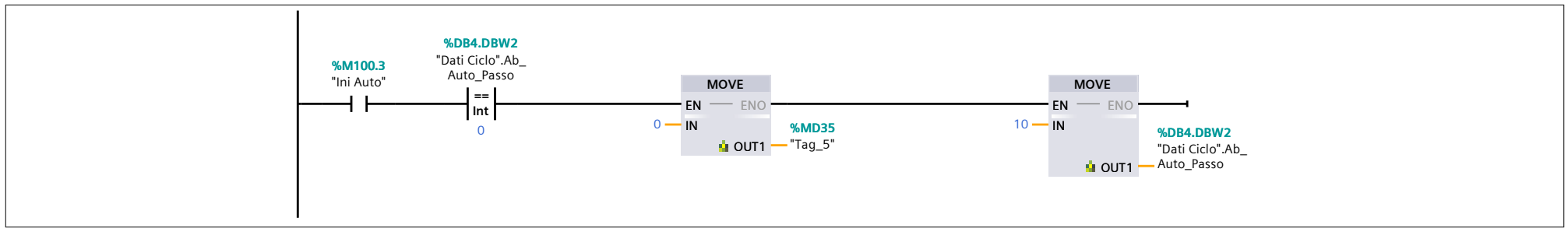

Segmento 2:

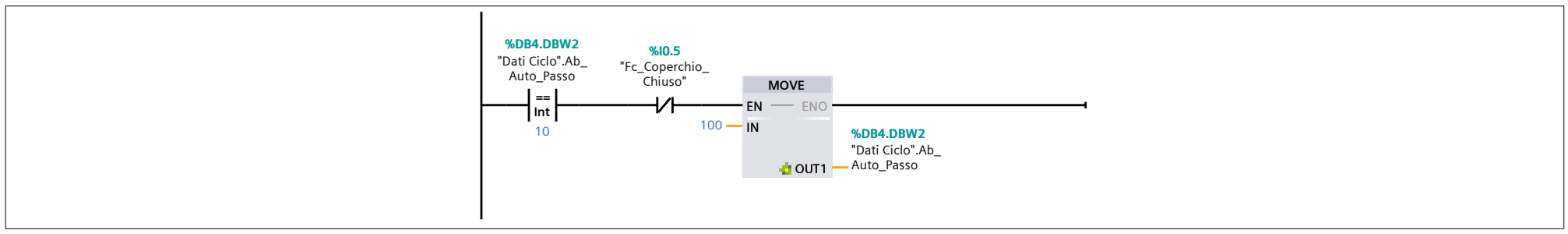

Segmento 3:

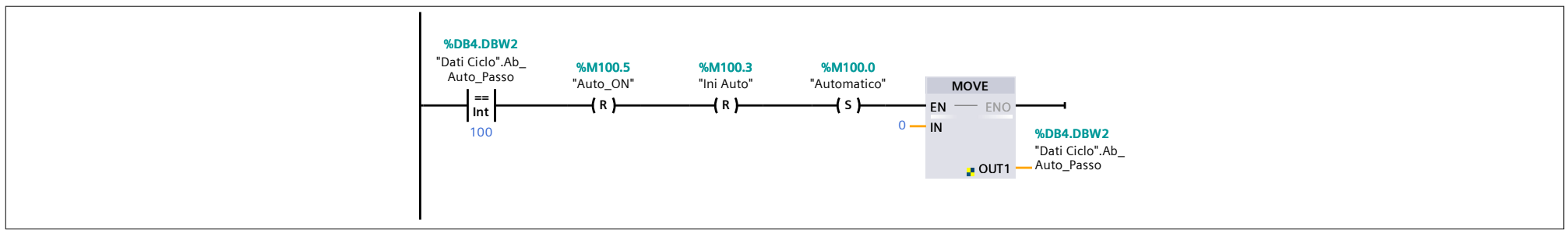

PLC [CPU 1214C DC/DC/DC] / Bloques de programa

Ausiliari [FC5]

Ausiliari Propiedades							
General							
Nombre	Ausiliari	**Número**	5	**Tipo**	FC	**Idioma**	KOP
Numeración	Automático						
Información							
Título		**Autor**		**Comentario**		**Familia**	
Versión	0.1	**ID personaliza-do**					

Nombre	Tipo de datos	Valor predet.	Comentario
Input			
Output			
InOut			
Temp			
Constant			
▼ Return			
Ausiliari	Void		

Segmento 1:

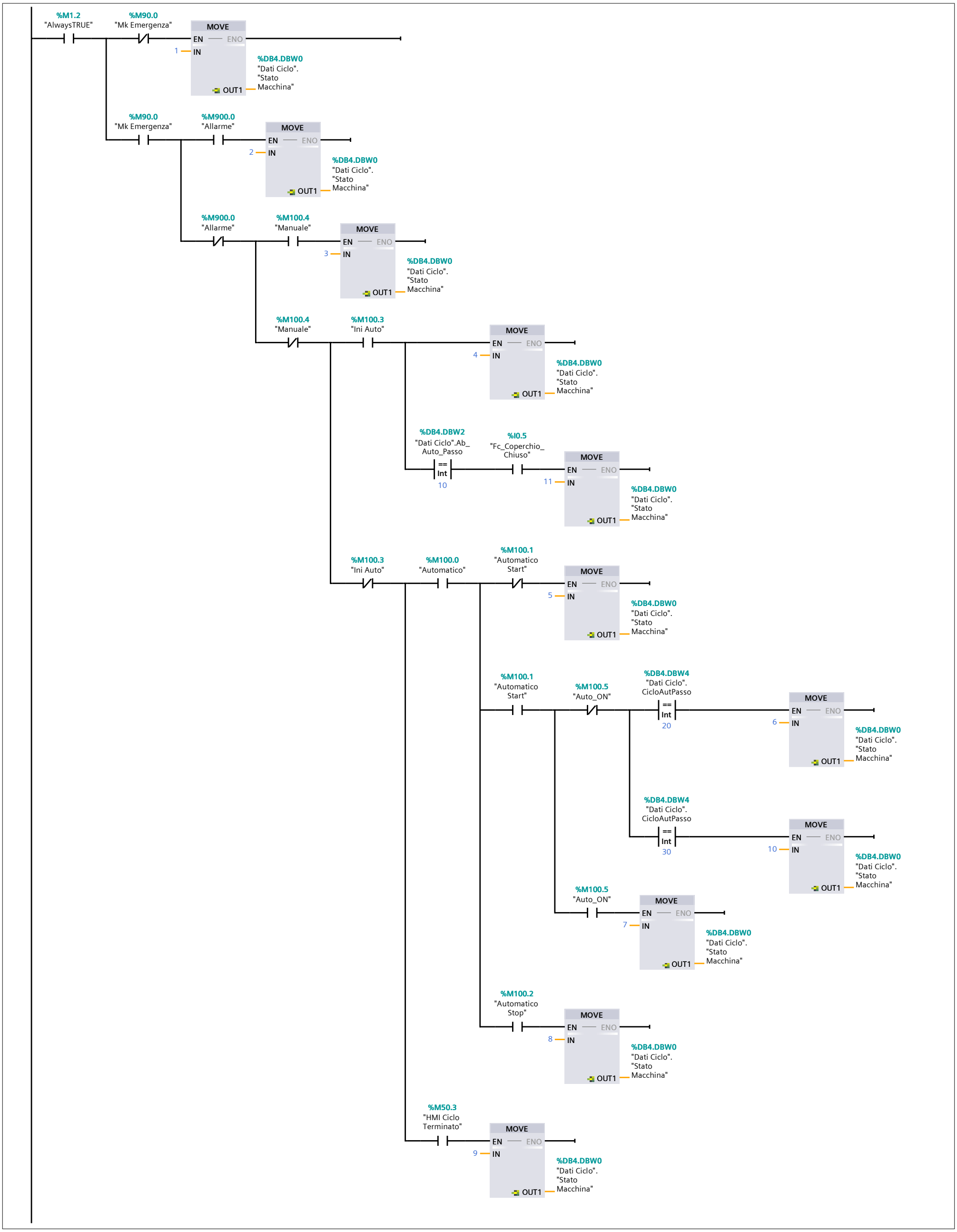
%M1.2
"AlwaysTRUE"
%M90.0
"Mk Emergenza"
MOVE
EN
ENO
1
IN
OUT1
%DB4.DBW0
"Dati Ciclo".
"Stato
Macchina"
%M90.0
"Mk Emergenza"
%M900.0
"Allarme"
MOVE
EN
ENO
2
IN
OUT1
%DB4.DBW0
"Dati Ciclo".
"Stato
Macchina"
%M900.0
"Allarme"
%M100.4
"Manuale"
MOVE
EN
ENO
3
IN
OUT1
%DB4.DBW0
"Dati Ciclo".
"Stato
Macchina"
%M100.4
"Manuale"
%M100.3
"Ini Auto"
MOVE
EN
ENO
4
IN
OUT1
%DB4.DBW0
"Dati Ciclo".
"Stato
Macchina"
%DB4.DBW2
"Dati Ciclo".Ab_
Auto_Passo
==
Int
10
%I0.5
"Fc_Coperchio_
Chiuso"
MOVE
EN
ENO
11
IN
OUT1
%DB4.DBW0
"Dati Ciclo".
"Stato
Macchina"
%M100.3
"Ini Auto"
%M100.0
"Automatico"
%M100.1
"Automatico
Start"
MOVE
EN
ENO
5
IN
OUT1
%DB4.DBW0
"Dati Ciclo".
"Stato
Macchina"
%M100.1
"Automatico
Start"
%M100.5
"Auto_ON"
%DB4.DBW4
"Dati Ciclo".
CicloAutPasso
==
Int
20
MOVE
EN
ENO
6
IN
OUT1
%DB4.DBW0
"Dati Ciclo".
"Stato
Macchina"
%DB4.DBW4
"Dati Ciclo".
CicloAutPasso
==
Int
30
MOVE
EN
ENO
10
IN
OUT1
%DB4.DBW0
"Dati Ciclo".
"Stato
Macchina"
%M100.5
"Auto_ON"
MOVE
EN
ENO
7
IN
OUT1
%DB4.DBW0
"Dati Ciclo".
"Stato
Macchina"
%M100.2
"Automatico
Stop"
MOVE
EN
ENO
8
IN
OUT1
%DB4.DBW0
"Dati Ciclo".
"Stato
Macchina"
%M50.3
"HMI Ciclo
Terminato"
MOVE
EN
ENO
9
IN
OUT1
%DB4.DBW0
"Dati Ciclo".
"Stato
Macchina"

Segmento 2:

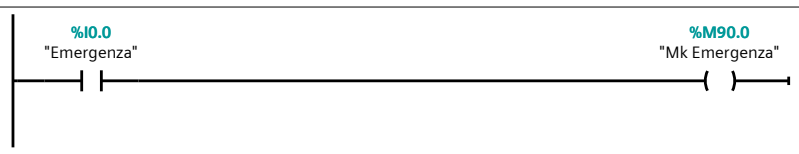

Segmento 3:

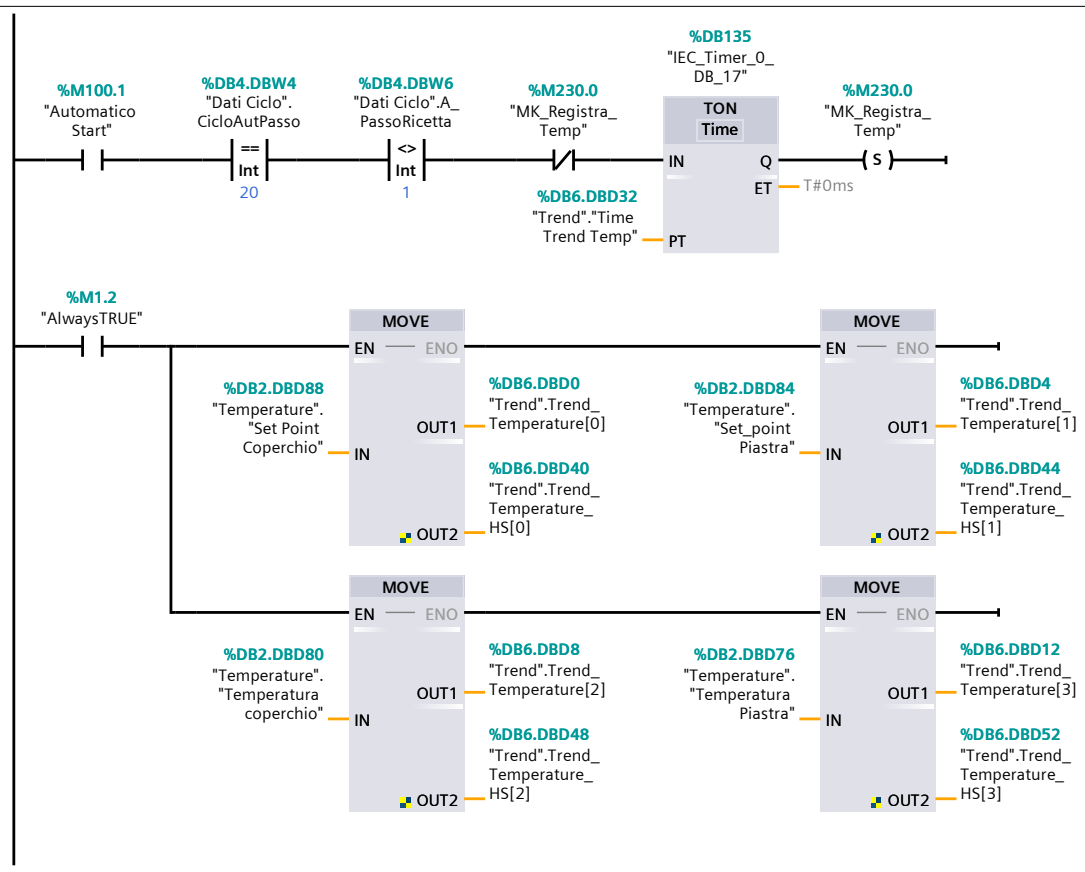

Segmento 4:

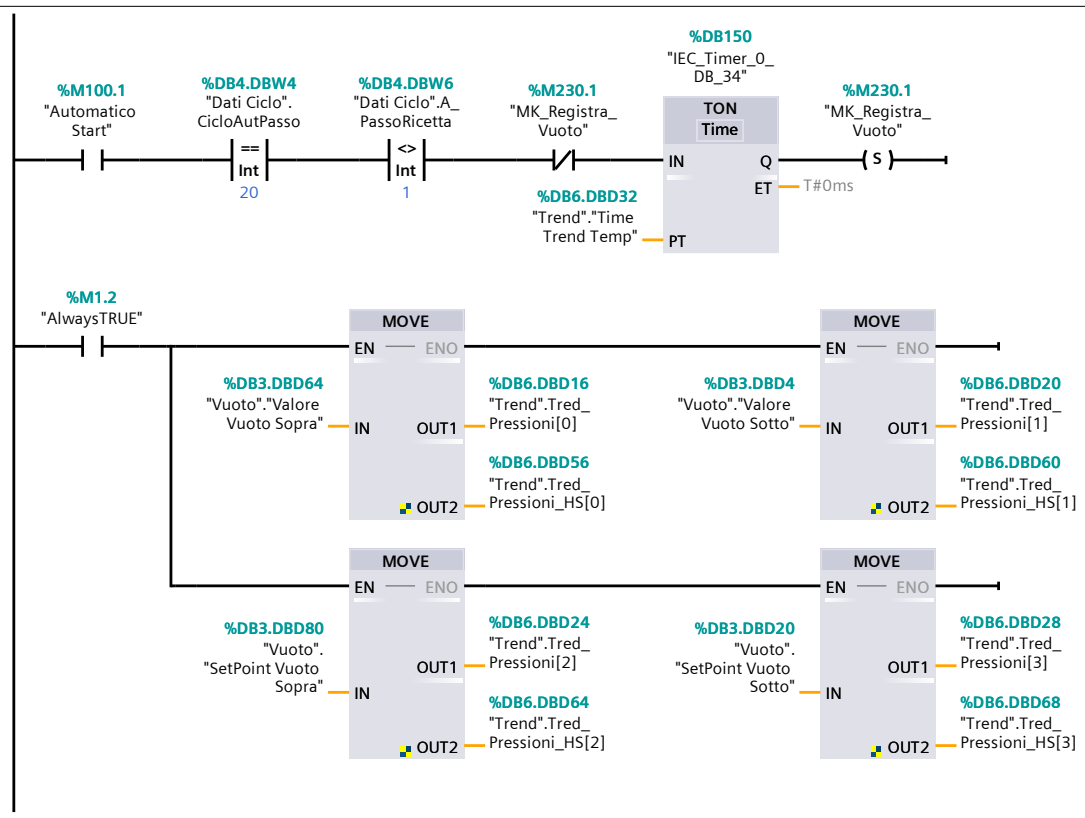

Segmento 5:

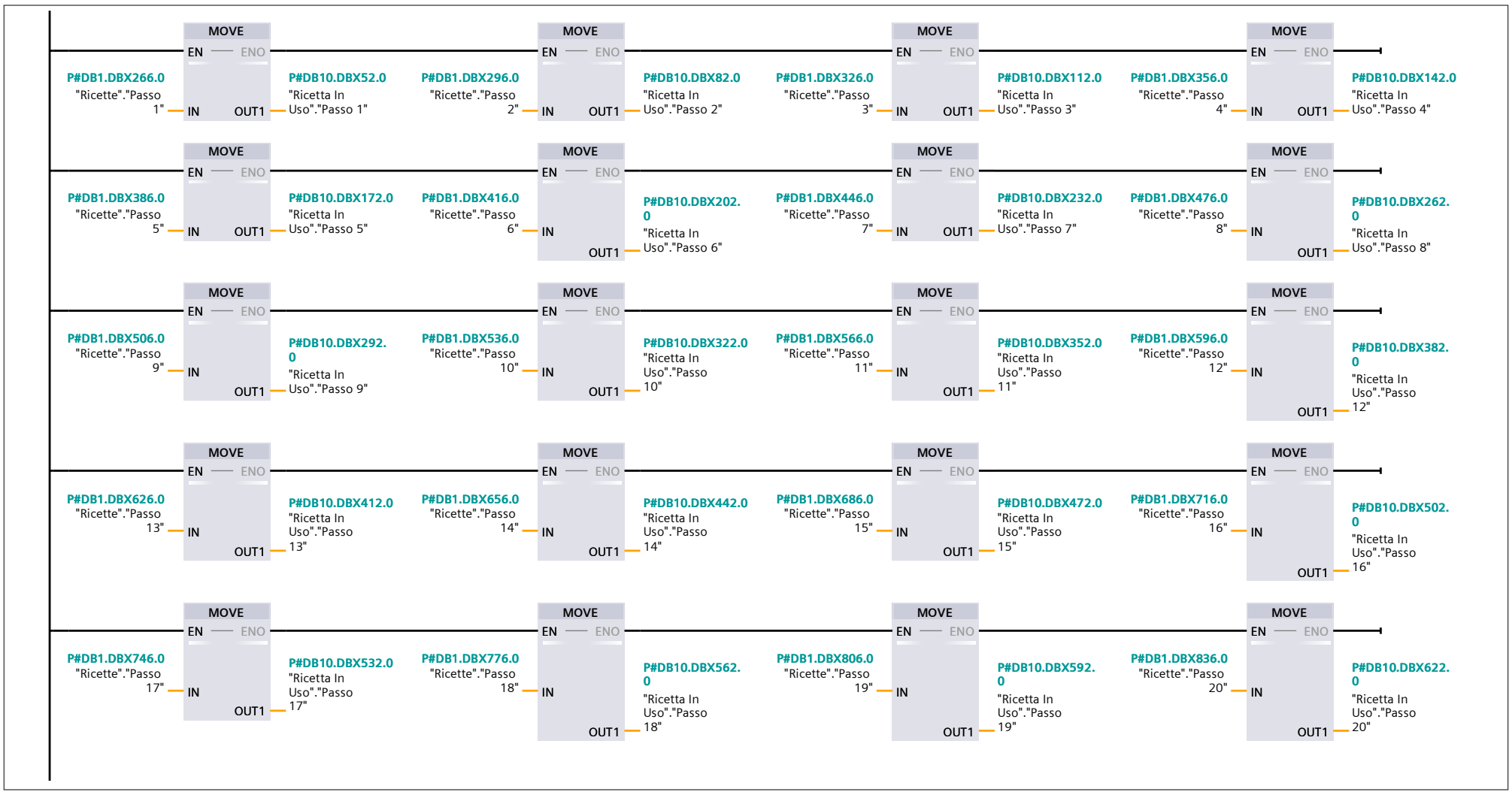
MOVE
EN ENO
P#DB1.DBX266.0 "Ricette"."Passo 1" IN
OUT1 P#DB10.DBX52.0 "Ricetta In Uso"."Passo 1"
P#DB1.DBX296.0 "Ricette"."Passo 2" IN
OUT1 P#DB10.DBX82.0 "Ricetta In Uso"."Passo 2"
P#DB1.DBX326.0 "Ricette"."Passo 3" IN
OUT1 P#DB10.DBX112.0 "Ricetta In Uso"."Passo 3"
P#DB1.DBX356.0 "Ricette"."Passo 4" IN
OUT1 P#DB10.DBX142.0 "Ricetta In Uso"."Passo 4"
P#DB1.DBX386.0 "Ricette"."Passo 5" IN
OUT1 P#DB10.DBX172.0 "Ricetta In Uso"."Passo 5"
P#DB1.DBX416.0 "Ricette"."Passo 6" IN
OUT1 P#DB10.DBX202.0 "Ricetta In Uso"."Passo 6"
P#DB1.DBX446.0 "Ricette"."Passo 7" IN
OUT1 P#DB10.DBX232.0 "Ricetta In Uso"."Passo 7"
P#DB1.DBX476.0 "Ricette"."Passo 8" IN
OUT1 P#DB10.DBX262.0 "Ricetta In Uso"."Passo 8"
P#DB1.DBX506.0 "Ricette"."Passo 9" IN
OUT1 P#DB10.DBX292.0 "Ricetta In Uso"."Passo 9"
P#DB1.DBX536.0 "Ricette"."Passo 10" IN
OUT1 P#DB10.DBX322.0 "Ricetta In Uso"."Passo 10"
P#DB1.DBX566.0 "Ricette"."Passo 11" IN
OUT1 P#DB10.DBX352.0 "Ricetta In Uso"."Passo 11"
P#DB1.DBX596.0 "Ricette"."Passo 12" IN
OUT1 P#DB10.DBX382.0 "Ricetta In Uso"."Passo 12"
P#DB1.DBX626.0 "Ricette"."Passo 13" IN
OUT1 P#DB10.DBX412.0 "Ricetta In Uso"."Passo 13"
P#DB1.DBX656.0 "Ricette"."Passo 14" IN
OUT1 P#DB10.DBX442.0 "Ricetta In Uso"."Passo 14"
P#DB1.DBX686.0 "Ricette"."Passo 15" IN
OUT1 P#DB10.DBX472.0 "Ricetta In Uso"."Passo 15"
P#DB1.DBX716.0 "Ricette"."Passo 16" IN
OUT1 P#DB10.DBX502.0 "Ricetta In Uso"."Passo 16"
P#DB1.DBX746.0 "Ricette"."Passo 17" IN
OUT1 P#DB10.DBX532.0 "Ricetta In Uso"."Passo 17"
P#DB1.DBX776.0 "Ricette"."Passo 18" IN
OUT1 P#DB10.DBX562.0 "Ricetta In Uso"."Passo 18"
P#DB1.DBX806.0 "Ricette"."Passo 19" IN
OUT1 P#DB10.DBX592.0 "Ricetta In Uso"."Passo 19"
P#DB1.DBX836.0 "Ricette"."Passo 20" IN
OUT1 P#DB10.DBX622.0 "Ricetta In Uso"."Passo 20"

Segmento 6:

Segmento 6: (1.1 / 3.1)

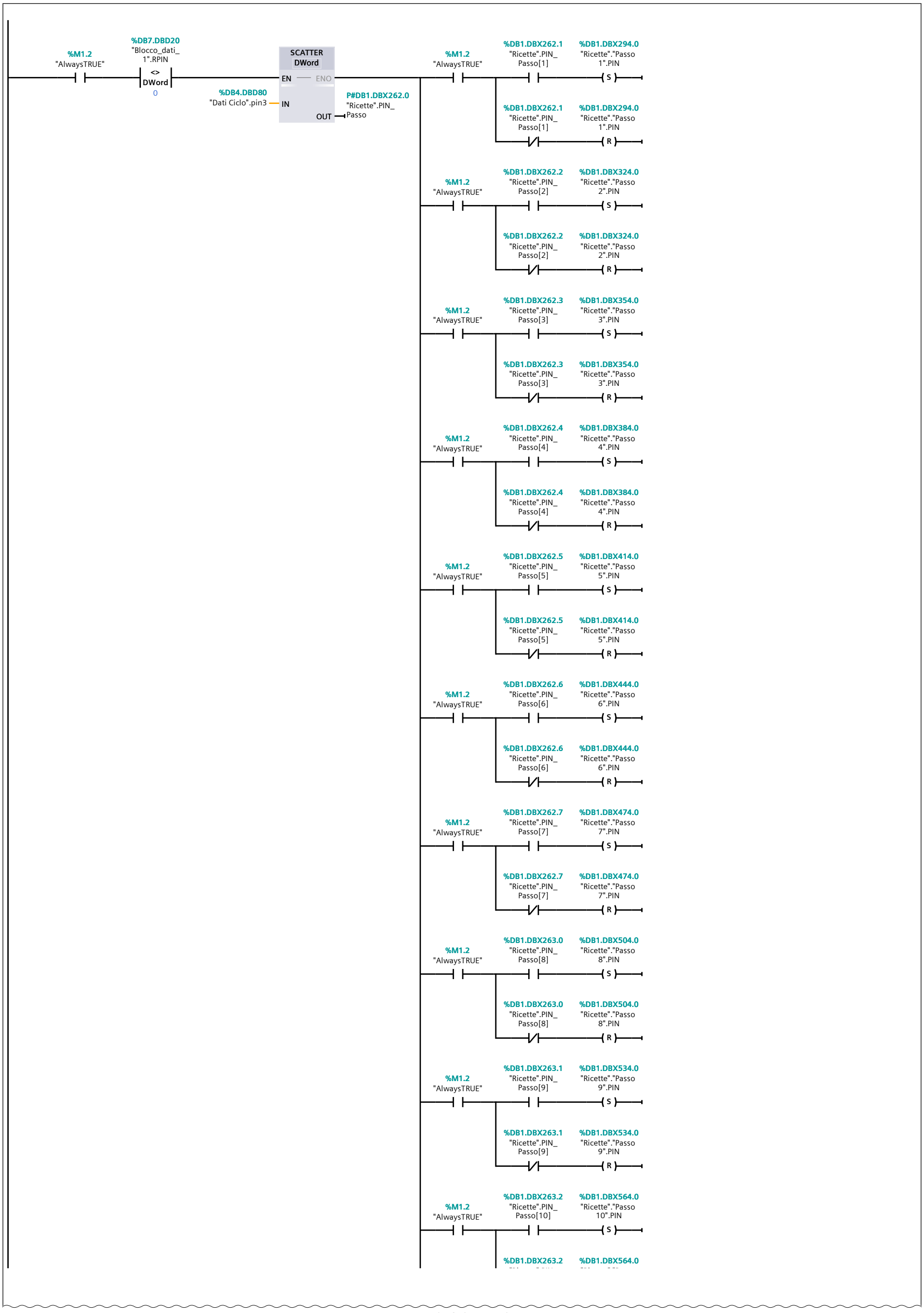

Segmento 6: (2.1 / 3.1)

1.1 (Página5 - 5)

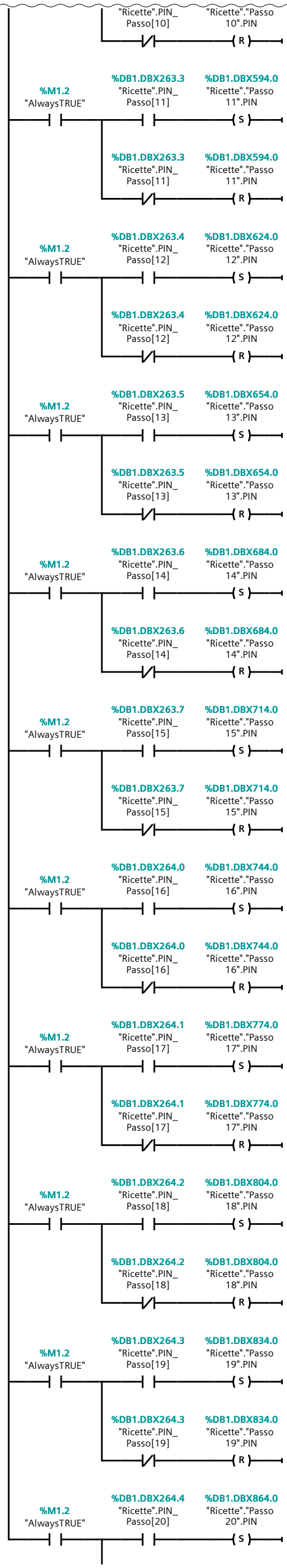

3.1 (Página5 - 7)

Segmento 6: (3.1 / 3.1)

2.1 (Página5 - 6)

Segmento 7:

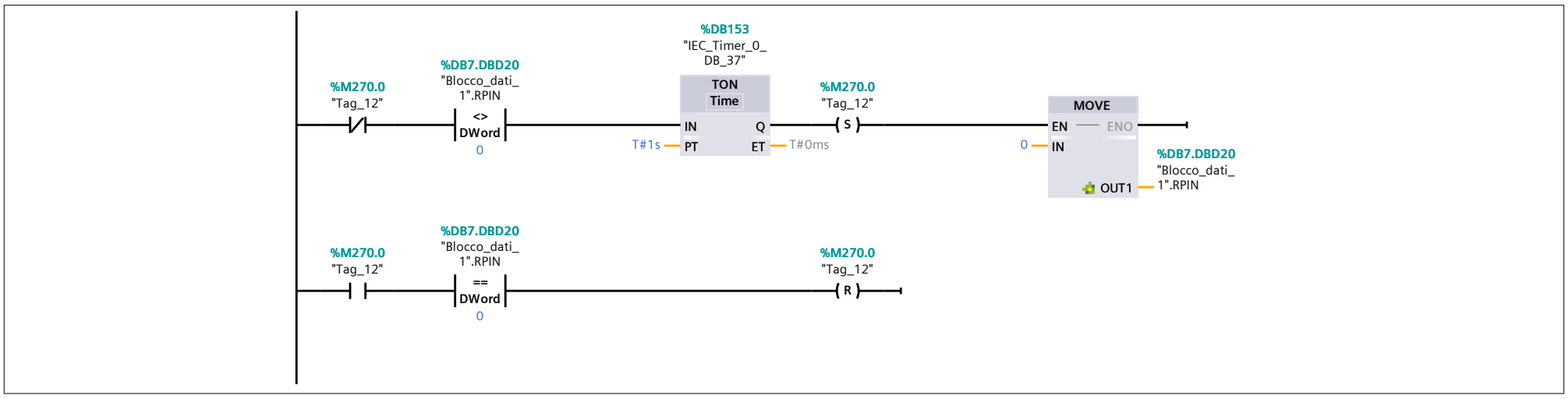

Segmento 8:

Segmento 8: (1.1 / 2.1)

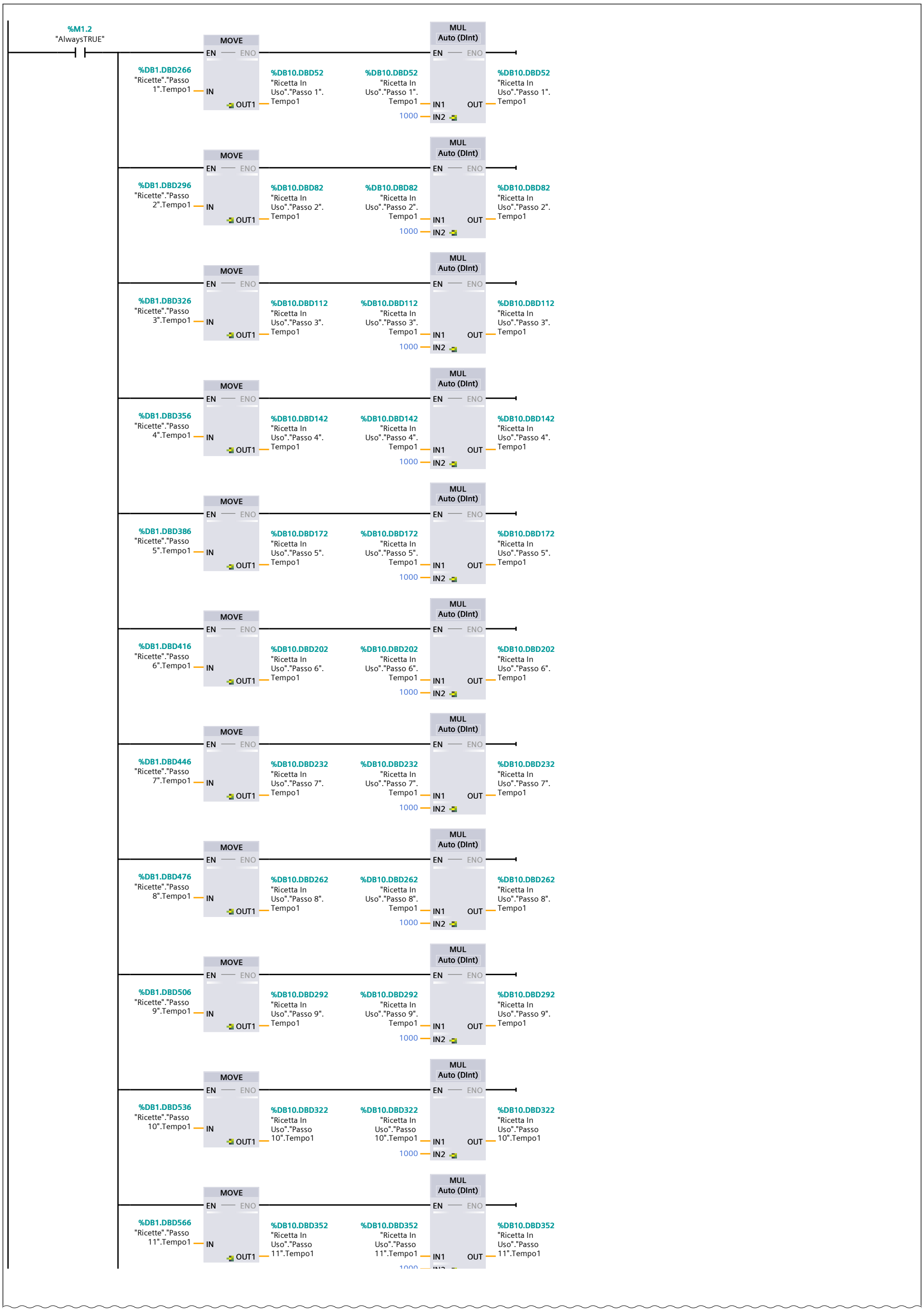

Segmento 8: (2.1 / 2.1)

1.1 (Página5 - 9)

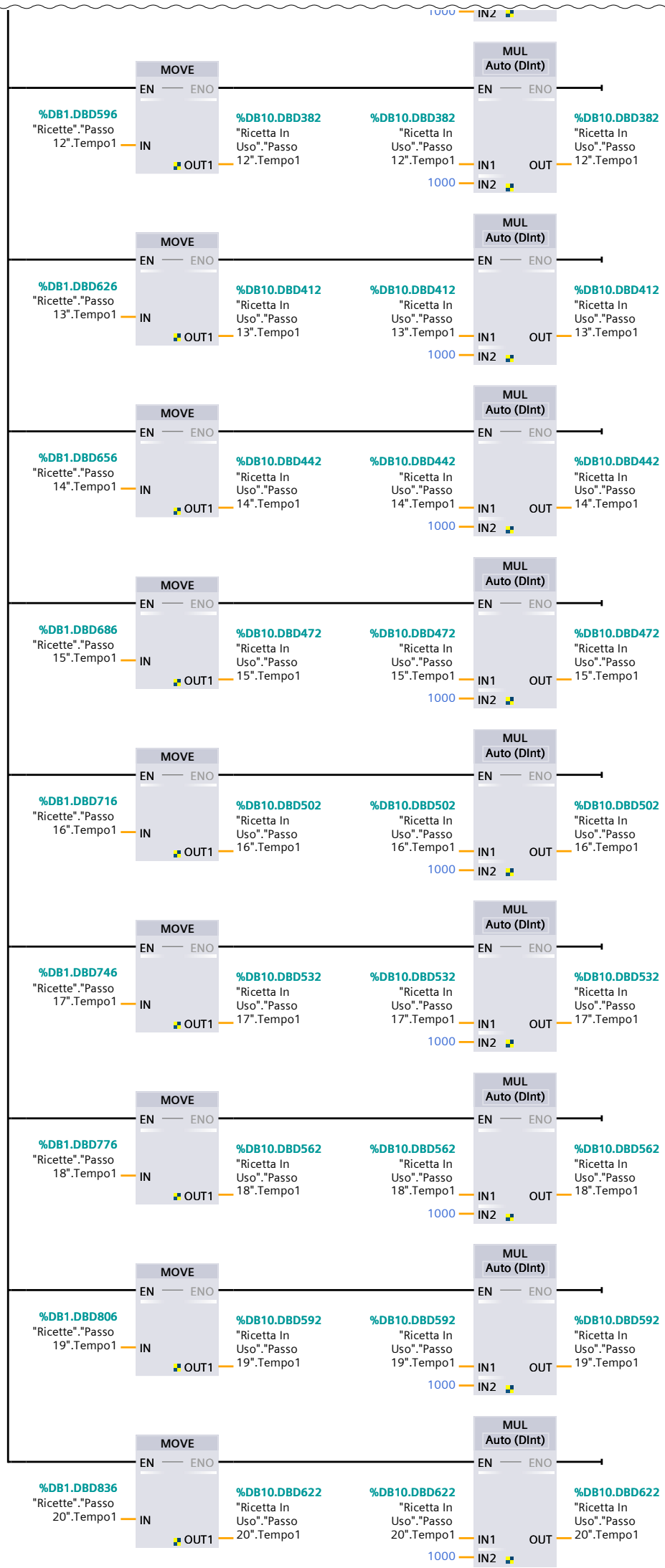

Segmento 9:

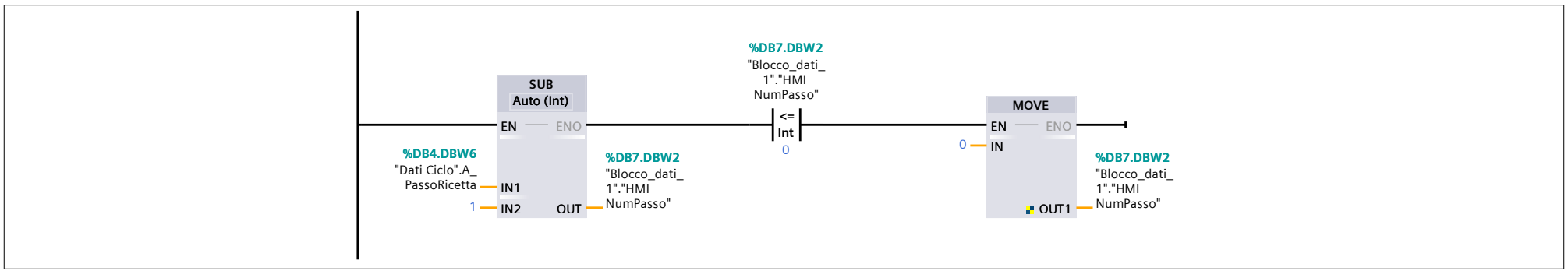

Segmento 10:

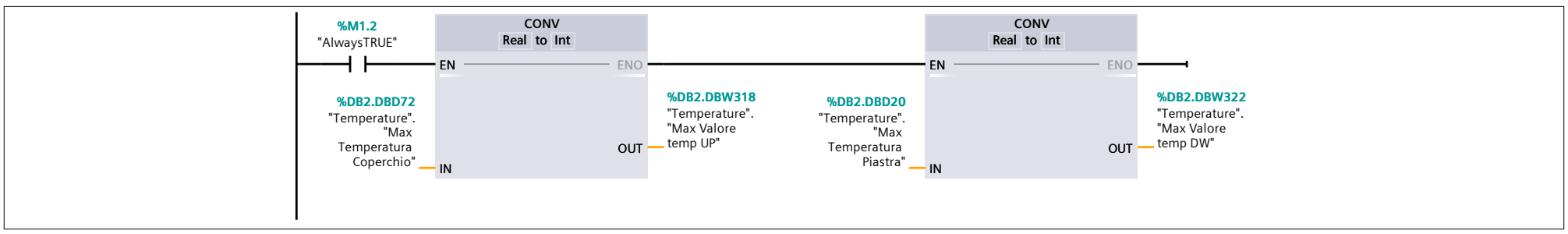

PLC [CPU 1214C DC/DC/DC] / Bloques de programa

Segnalazioni [FC6]

Segnalazioni Propiedades							
General							
Nombre	Segnalazioni	**Número**	6	**Tipo**	FC	**Idioma**	KOP
Numeración	Automático						
Información							
Título		**Autor**		**Comentario**		**Familia**	
Versión	0.1	**ID personaliza-do**					

Nombre	Tipo de datos	Valor predet.	Comentario
Input			
Output			
InOut			
Temp			
Constant			
▼ Return			
Segnalazioni	Void		

Segmento 1:

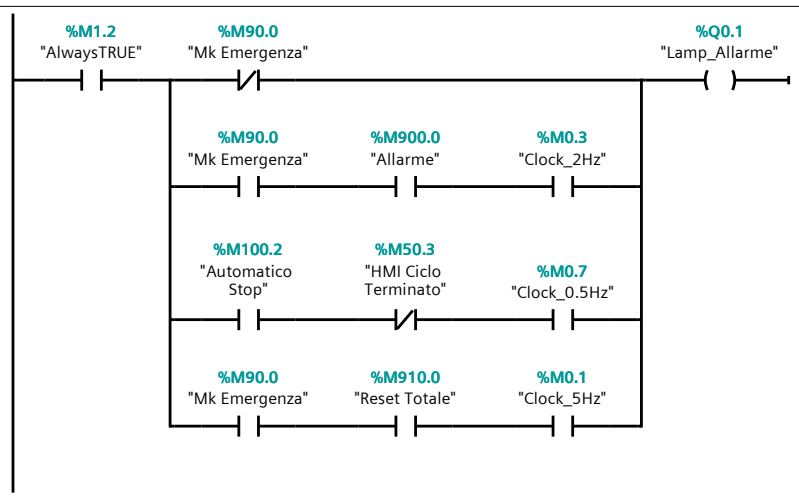

Segmento 2:

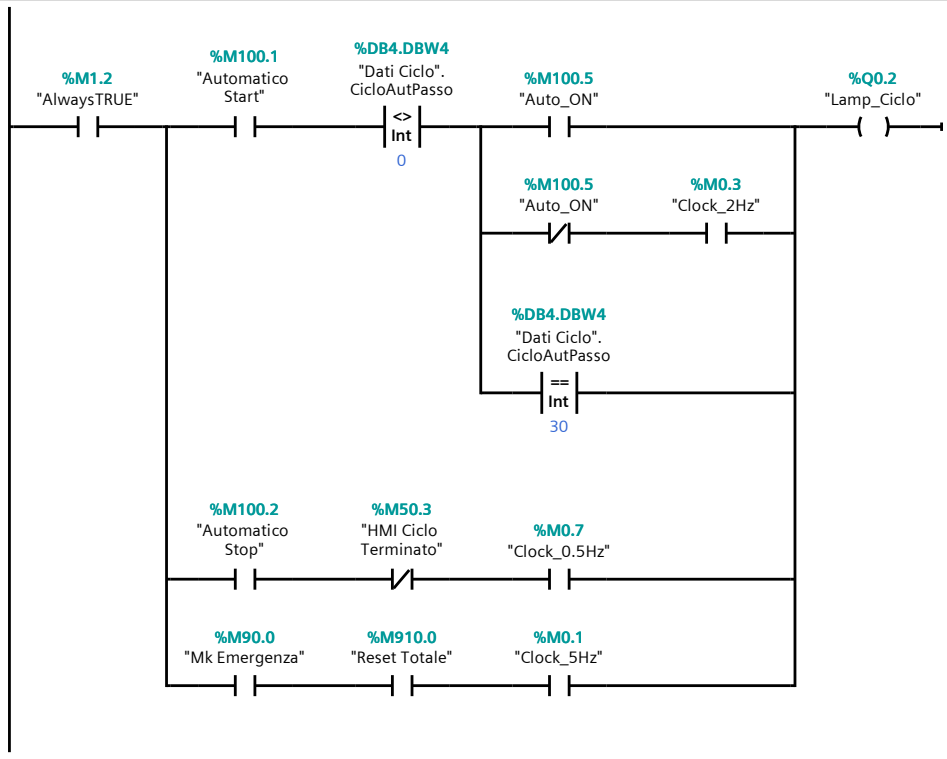

Segmento 3:

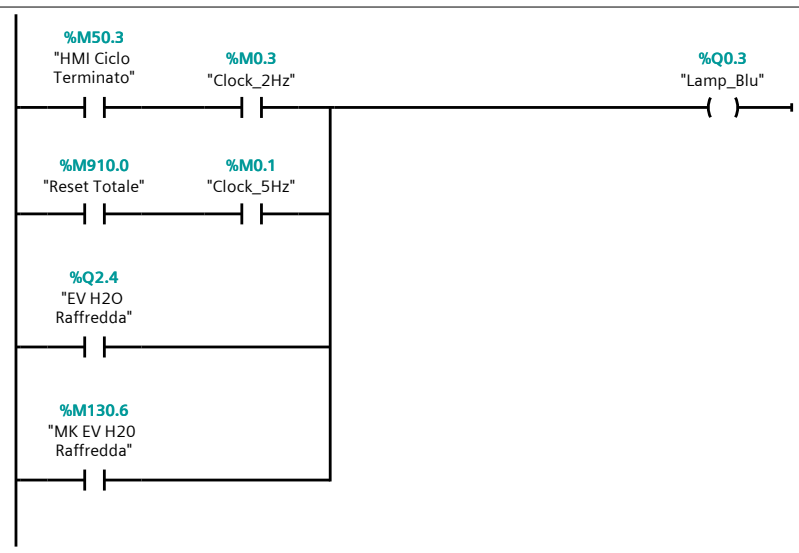

Segmento 4:

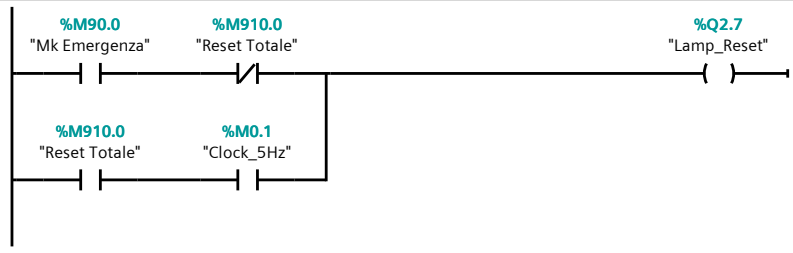

Segmento 5:

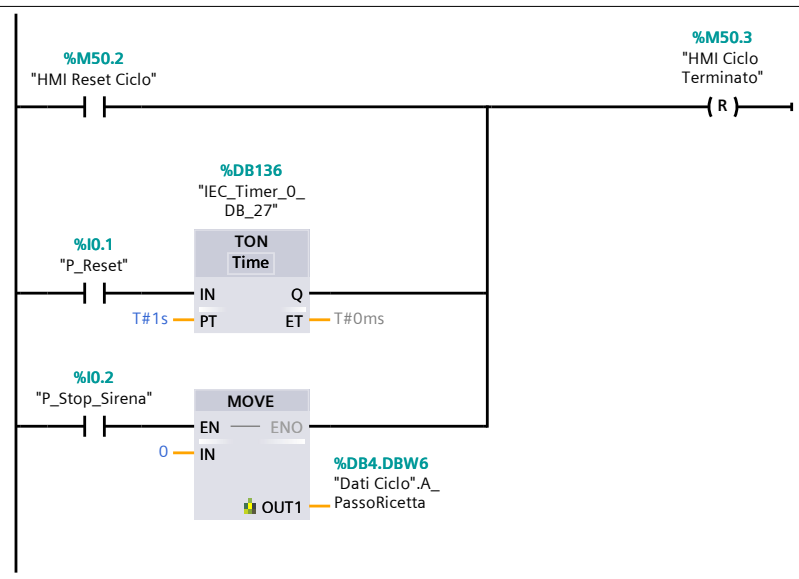

PLC [CPU 1214C DC/DC/DC] / Bloques de programa

Blocco_1 [FC7]

Blocco_1 Propiedades							
General							
Nombre	Blocco_1	**Número**	7	**Tipo**	FC	**Idioma**	KOP
Numeración	Automático						
Información							
Título		**Autor**		**Comentario**		**Familia**	
Versión	0.1	**ID personaliza-do**					

Nombre	Tipo de datos	Valor predet.	Comentario
Input			
Output			
InOut			
Temp			
Constant			
Return			
Blocco_1	Void		

Segmento 1:

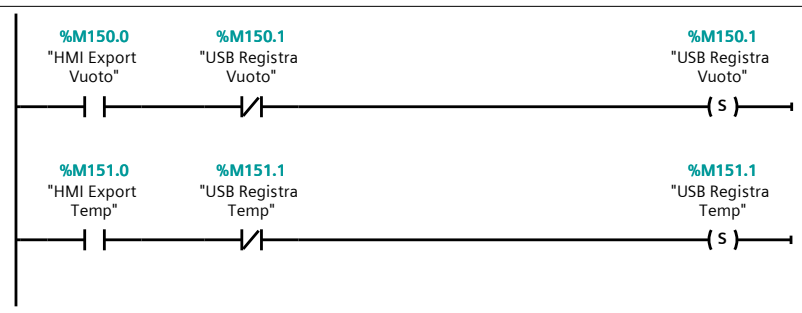

Segmento 2:

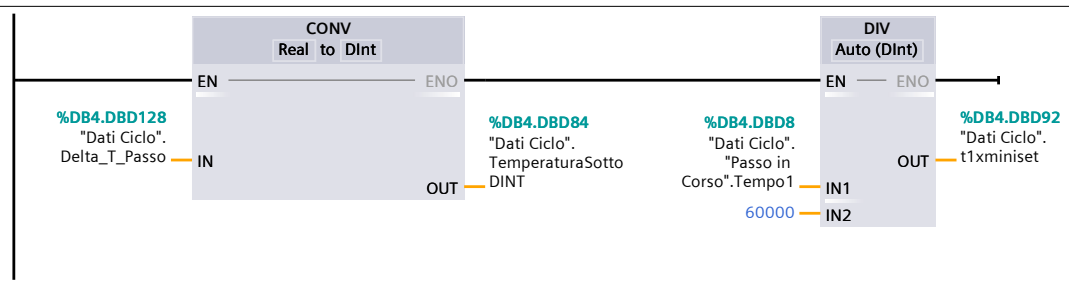

Segmento 3:

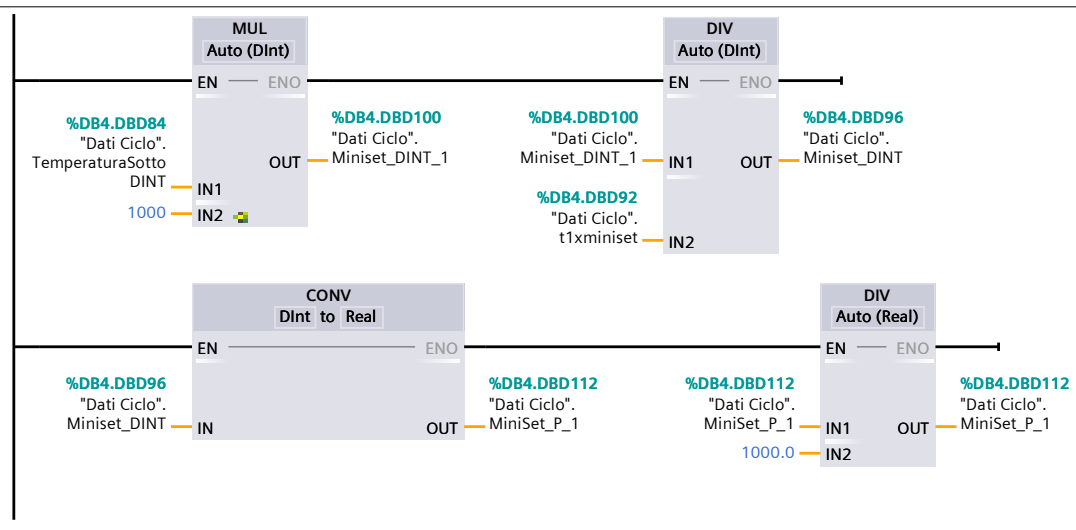

PLC [CPU 1214C DC/DC/DC] / Bloques de programa

Data Ora [FC8]

Data Ora Propiedades							
General							
Nombre	Data Ora	**Número**	8	**Tipo**	FC	**Idioma**	KOP
Numeración	Automático						
Información							
Título		**Autor**		**Comentario**		**Familia**	
Versión	0.1	**ID personaliza-do**					

Nombre	Tipo de datos	Valor predet.	Comentario
Input			
Output			
InOut			
Temp			
Constant			
Return			
Data Ora	Void		

Segmento 1:

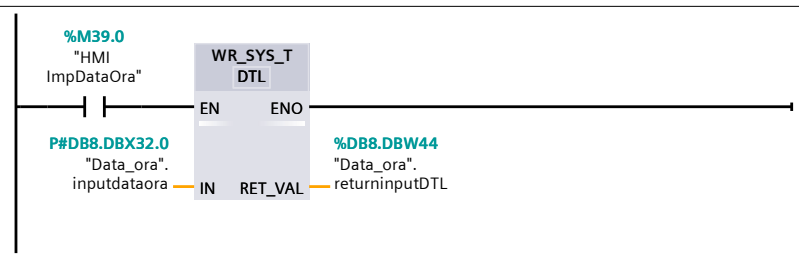

Segmento 2:

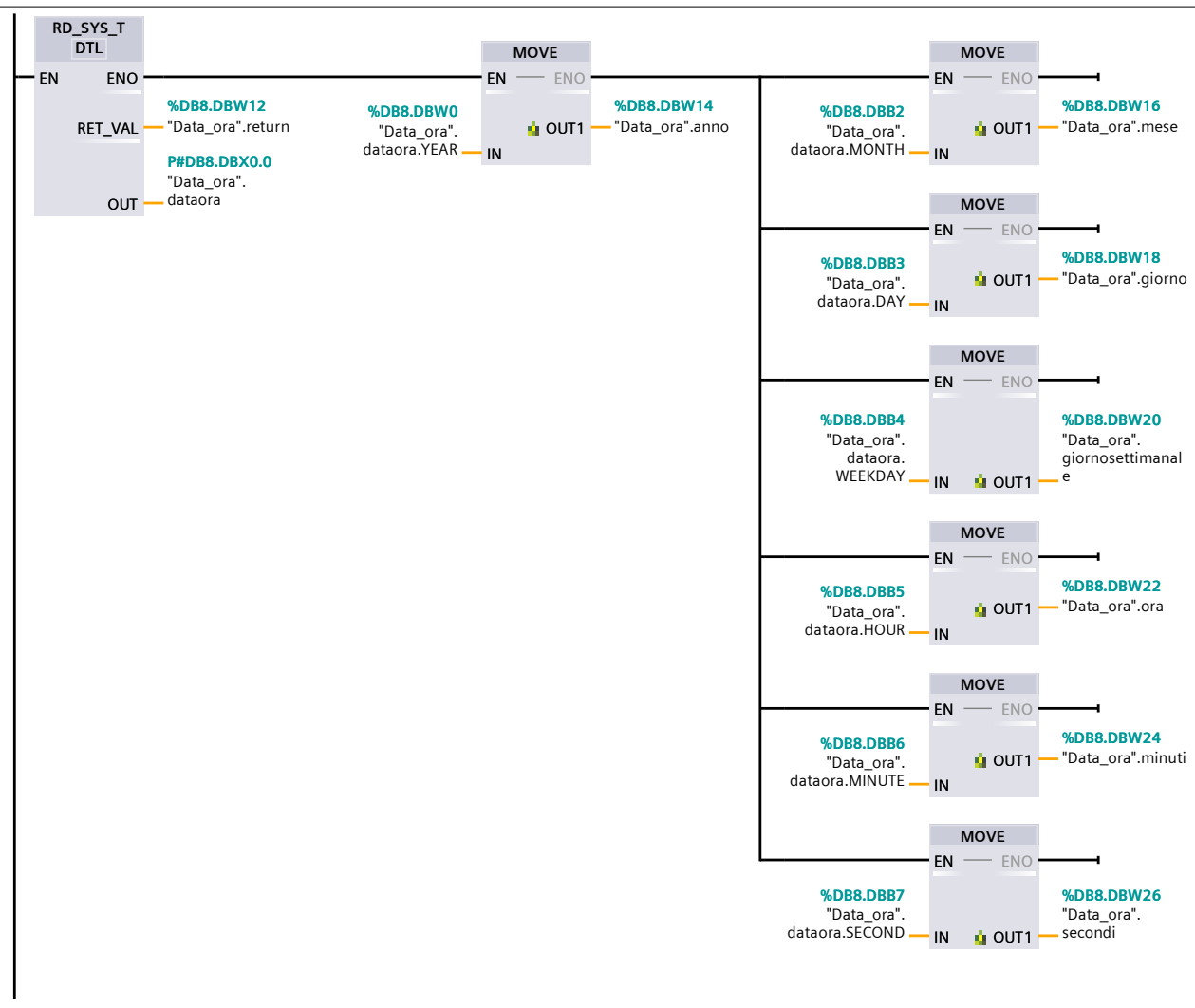

Segmento 3:

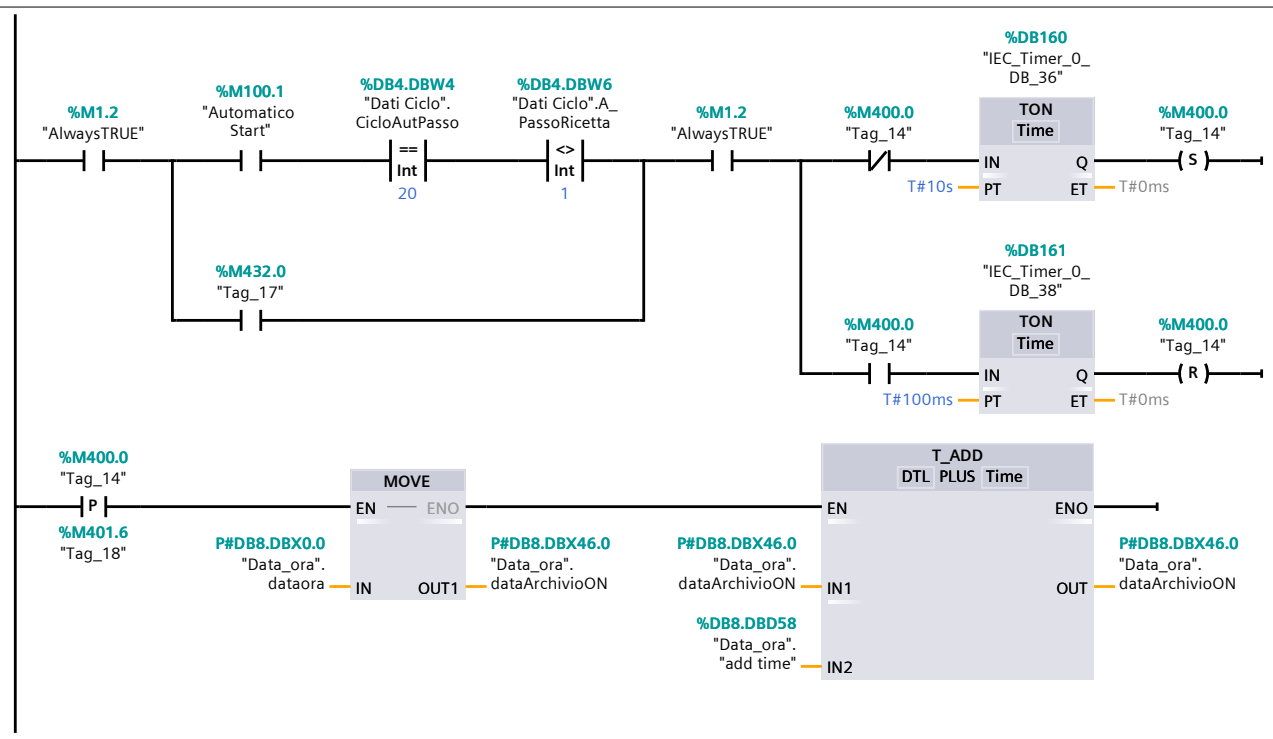
%M1.2
"AlwaysTRUE"
%M100.1
"Automatico
Start"
%DB4.DBW4
"Dati Ciclo".
CicloAutPasso
==
Int
20
%DB4.DBW6
"Dati Ciclo".A_
PassoRicetta
<>
Int
1
%M432.0
"Tag_17"
%M1.2
"AlwaysTRUE"
%M400.0
"Tag_14"
%DB160
"IEC_Timer_0_
DB_36"
TON
Time
IN
Q
PT
ET
T#10s
T#0ms
%M400.0
"Tag_14"
S
%DB161
"IEC_Timer_0_
DB_38"
%M400.0
"Tag_14"
TON
Time
IN
Q
PT
ET
T#100ms
T#0ms
%M400.0
"Tag_14"
R
%M400.0
"Tag_14"
P
%M401.6
"Tag_18"
MOVE
EN
ENO
P#DB8.DBX0.0
"Data_ora".
dataora
IN
OUT1
P#DB8.DBX46.0
"Data_ora".
dataArchivioON
T_ADD
DTL PLUS Time
EN
ENO
P#DB8.DBX46.0
"Data_ora".
dataArchivioON
IN1
%DB8.DBD58
"Data_ora".
"add time"
IN2
OUT
P#DB8.DBX46.0
"Data_ora".
dataArchivioON

PLC [CPU 1214C DC/DC/DC] / Bloques de programa

Allarmi [FC9]

Allarmi Propiedades							
General							
Nombre	Allarmi	**Número**	9	**Tipo**	FC	**Idioma**	KOP
Numeración	Manual						
Información							
Título		**Autor**		**Comentario**		**Familia**	
Versión	0.1	**ID personaliza-do**					

Nombre	Tipo de datos	Valor predet.	Comentario
Input			
Output			
InOut			
Temp			
Constant			
Return			
Allarmi	Void		

Segmento 1:

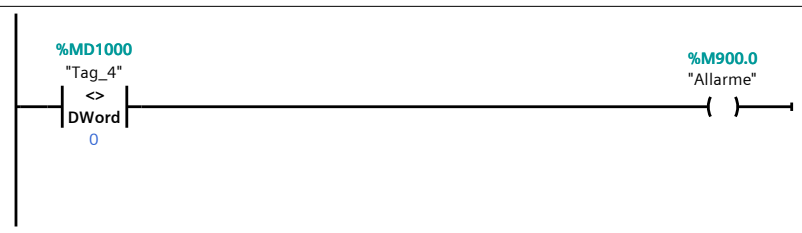

Segmento 2:

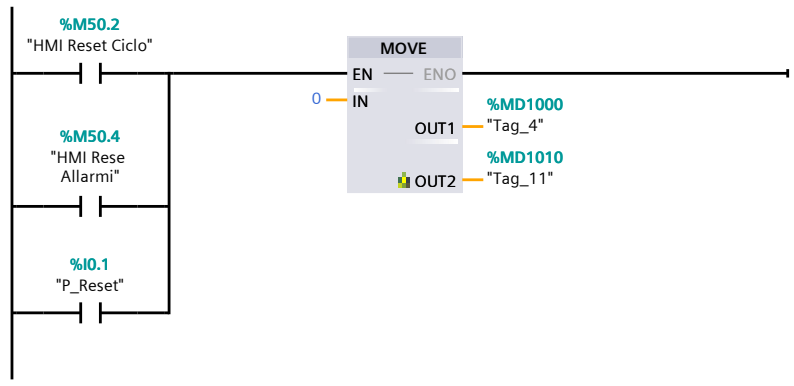

Segmento 3:

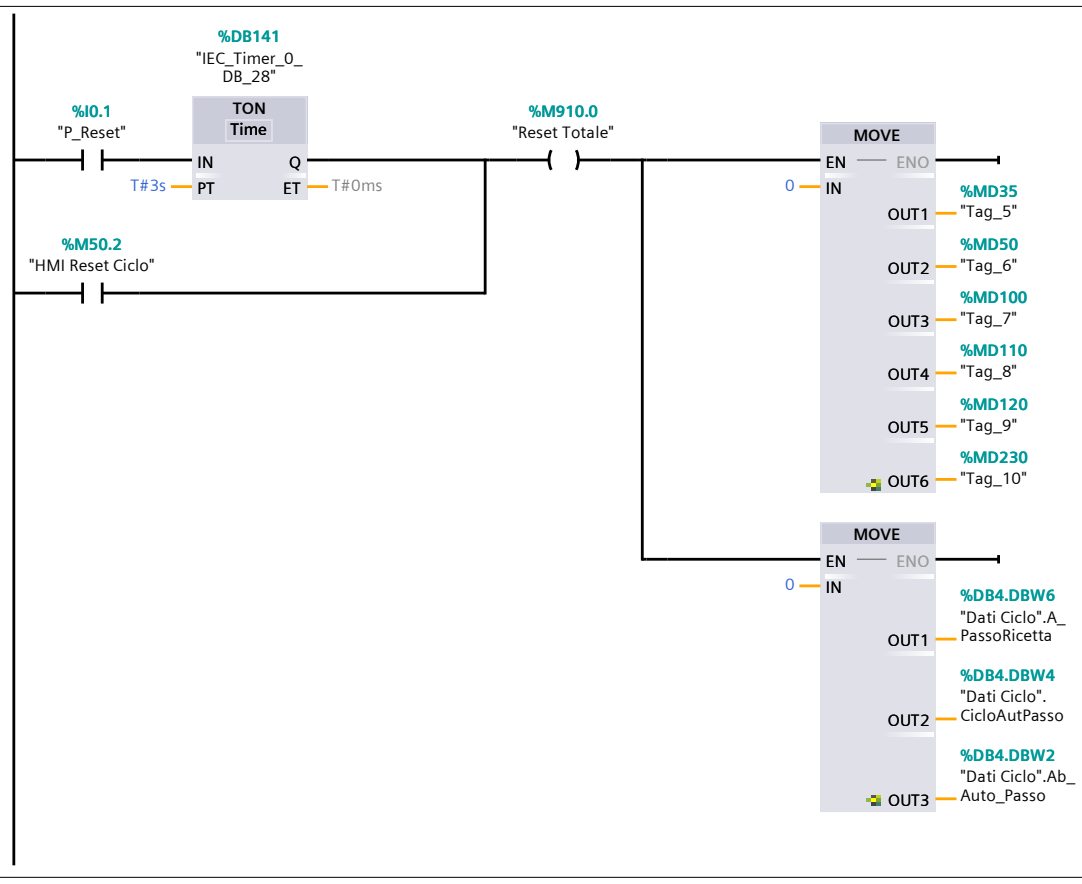

Segmento 4:

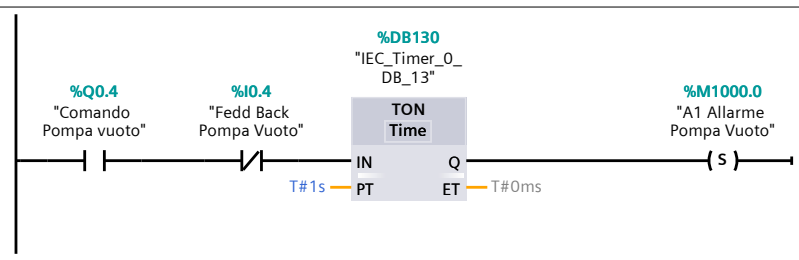

Segmento 5:

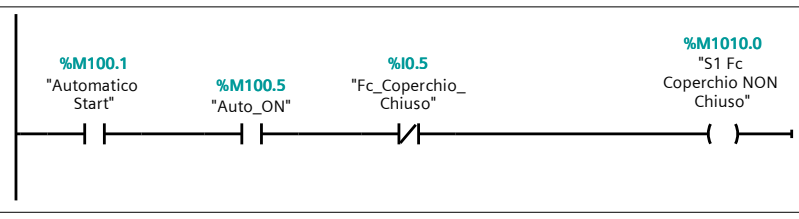

Segmento 6:

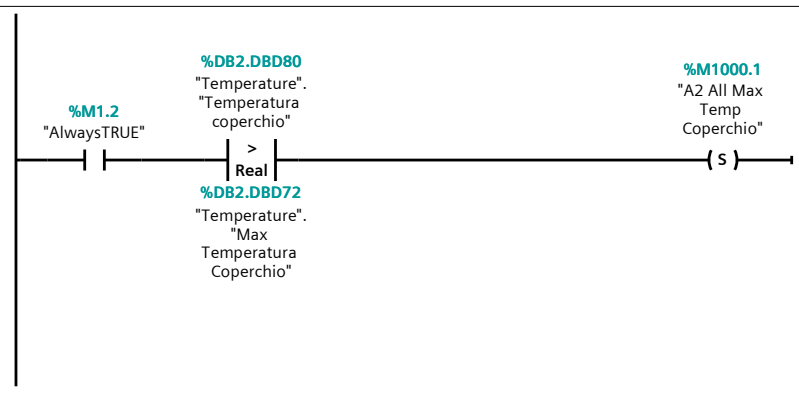

Segmento 7:

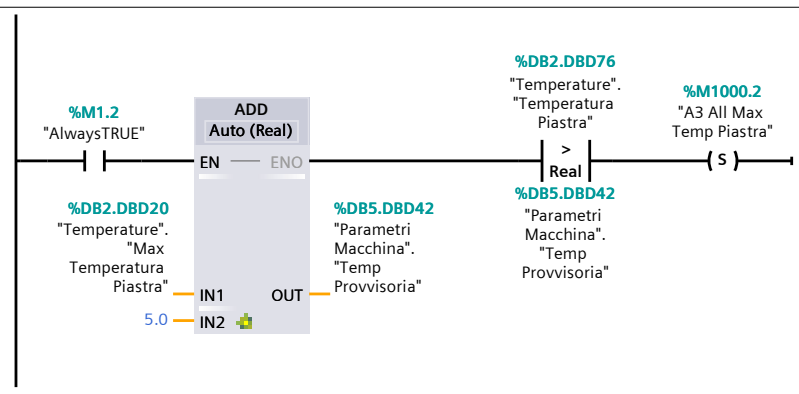

Segmento 8:

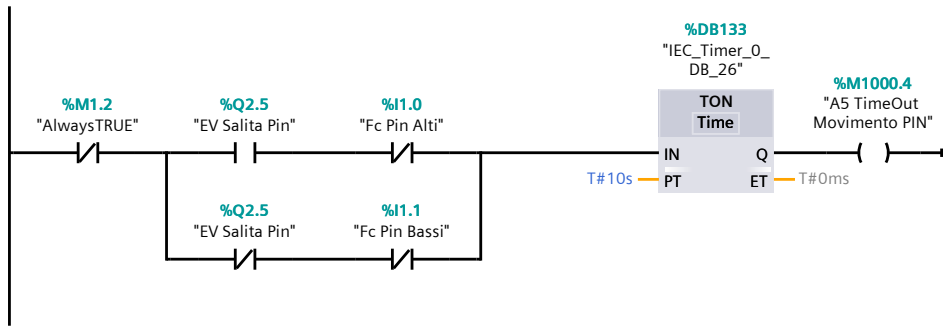

Segmento 9:

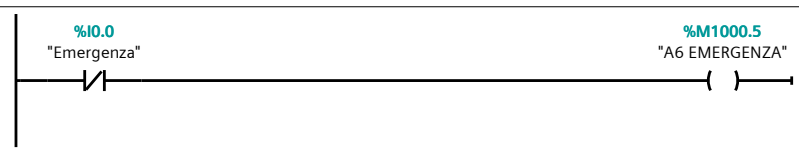

Segmento 10:

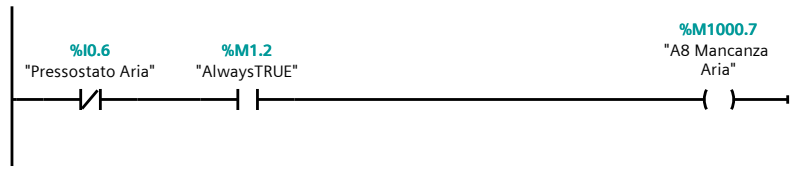

Segmento 11:

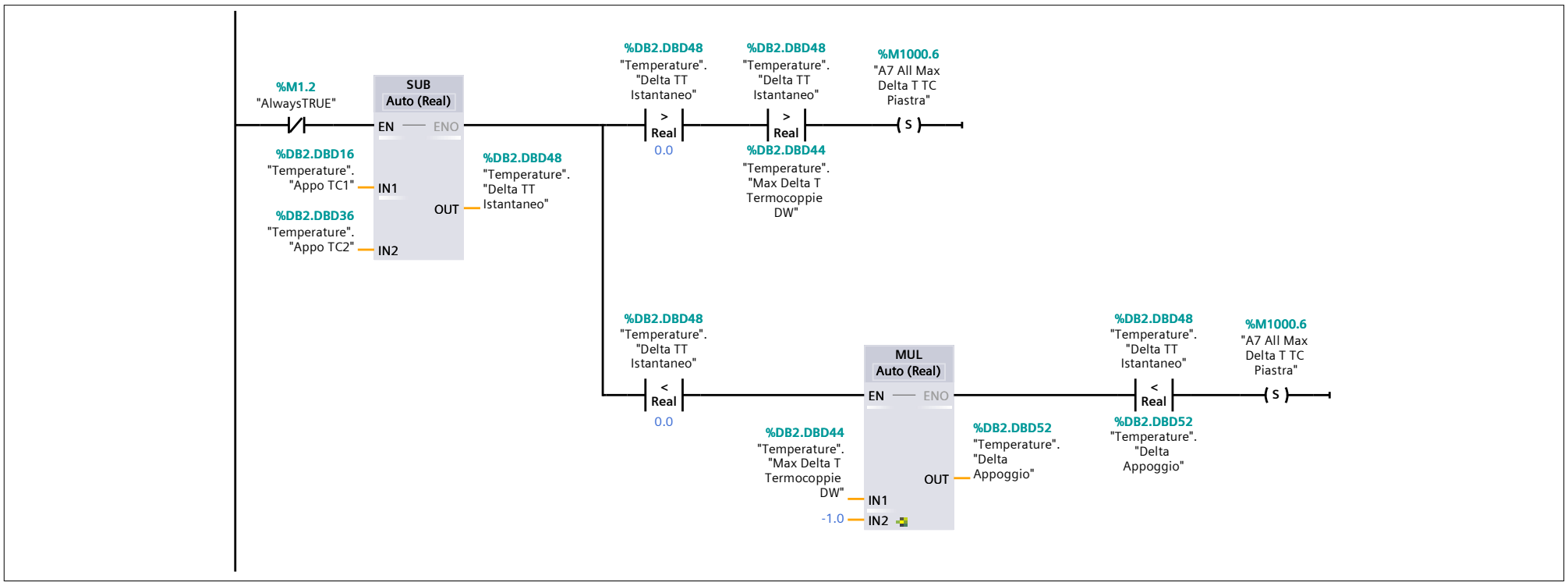

Segmento 12:

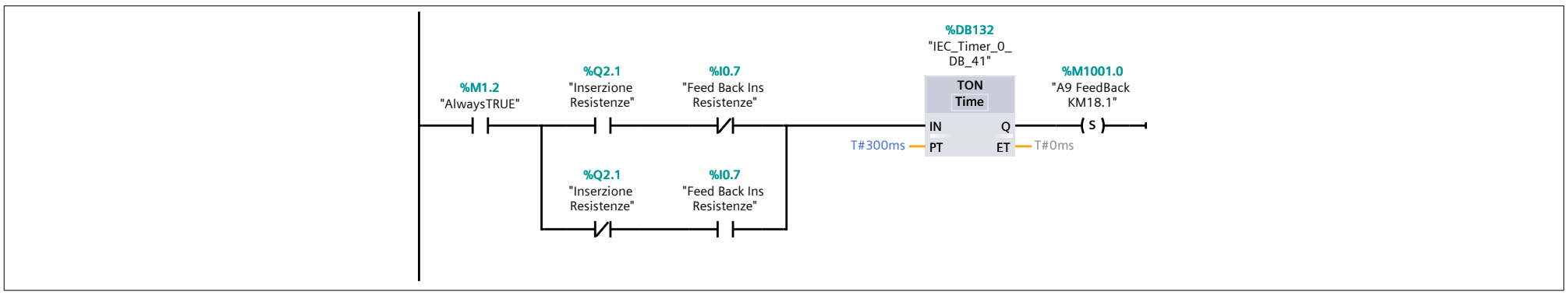

PLC [CPU 1214C DC/DC/DC] / Bloques de programa

Temperatura Sopra [FC11]

Temperatura Sopra Propiedades							
General							
Nombre	Temperatura Sopra	**Número**	11	**Tipo**	FC	**Idioma**	KOP
Numeración	Manual						
Información							
Título		**Autor**		**Comentario**		**Familia**	
Versión	0.1	**ID personaliza-do**					

Nombre	Tipo de datos	Valor predet.	Comentario
Input			
Output			
InOut			
Temp			
Constant			
Return			
Temperatura Sopra	Void		

Segmento 1:

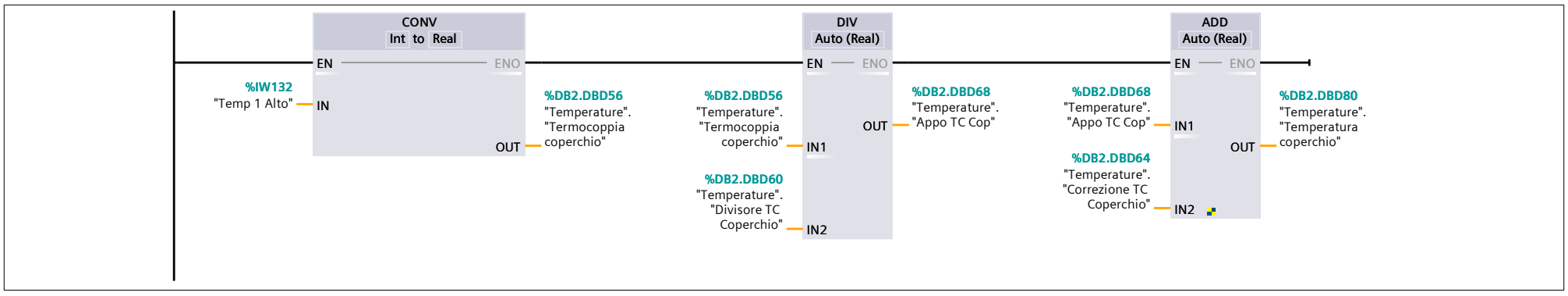

Segmento 2:

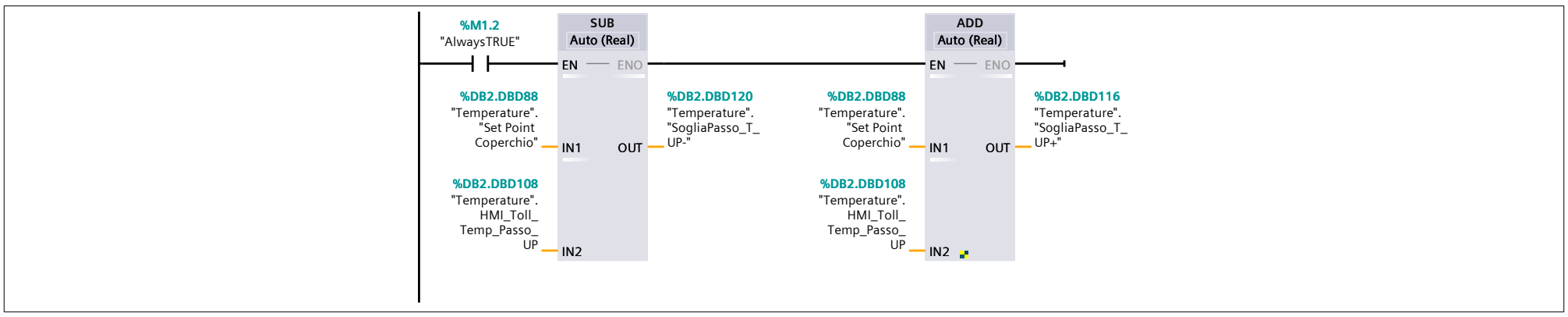

Segmento 3:

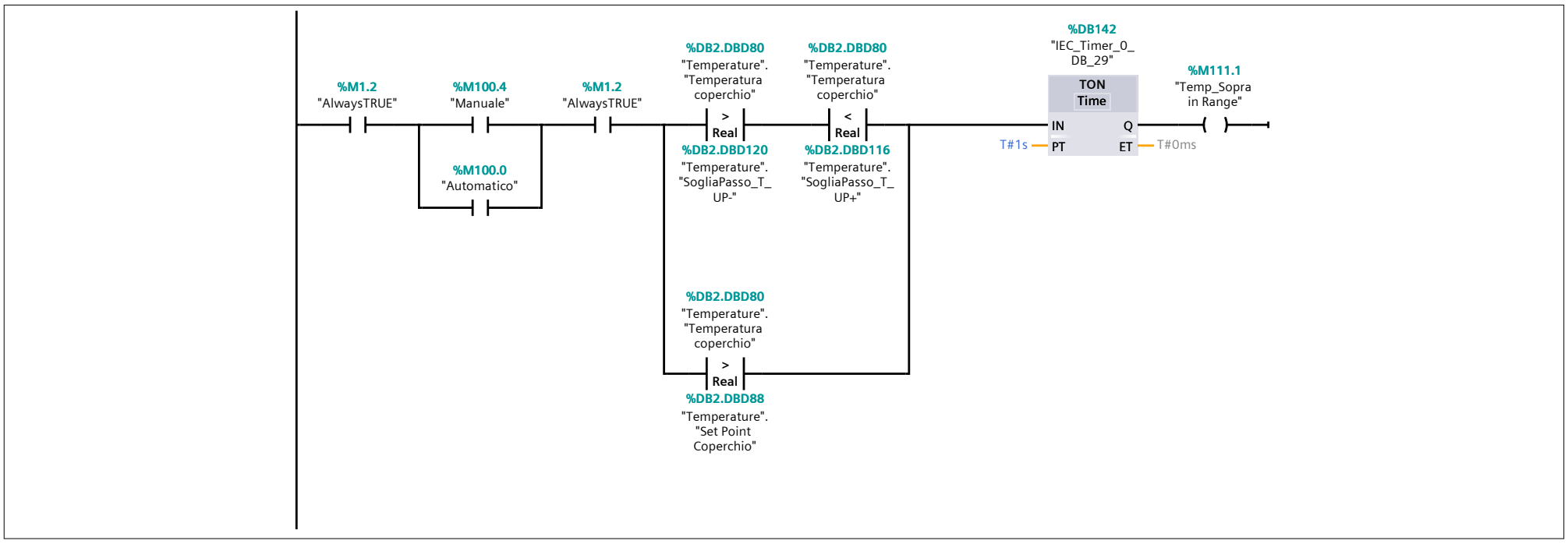

Segmento 4:

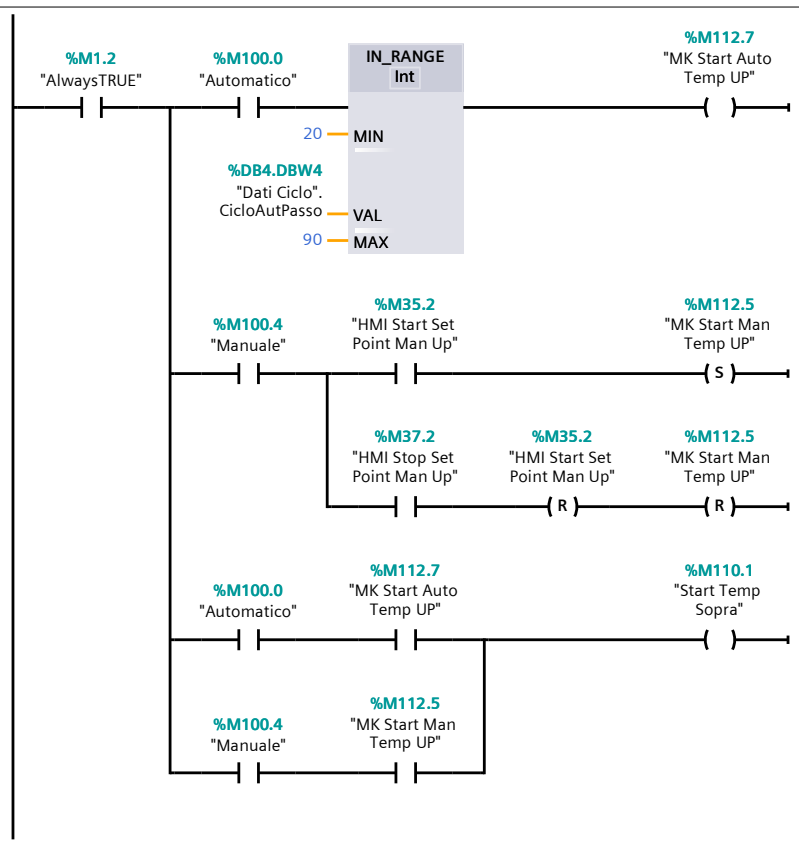

Segmento 5:

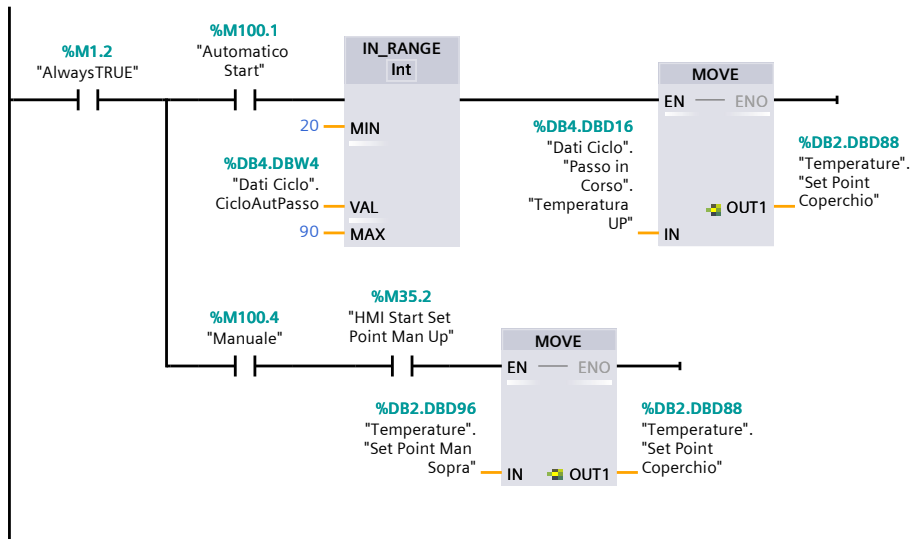

Segmento 6:

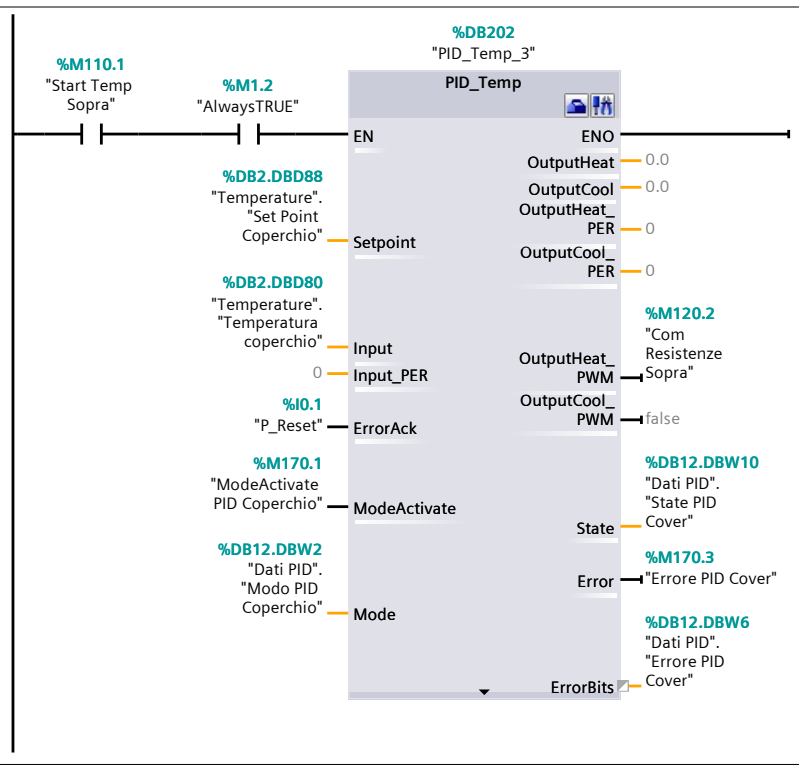

Segmento 7:

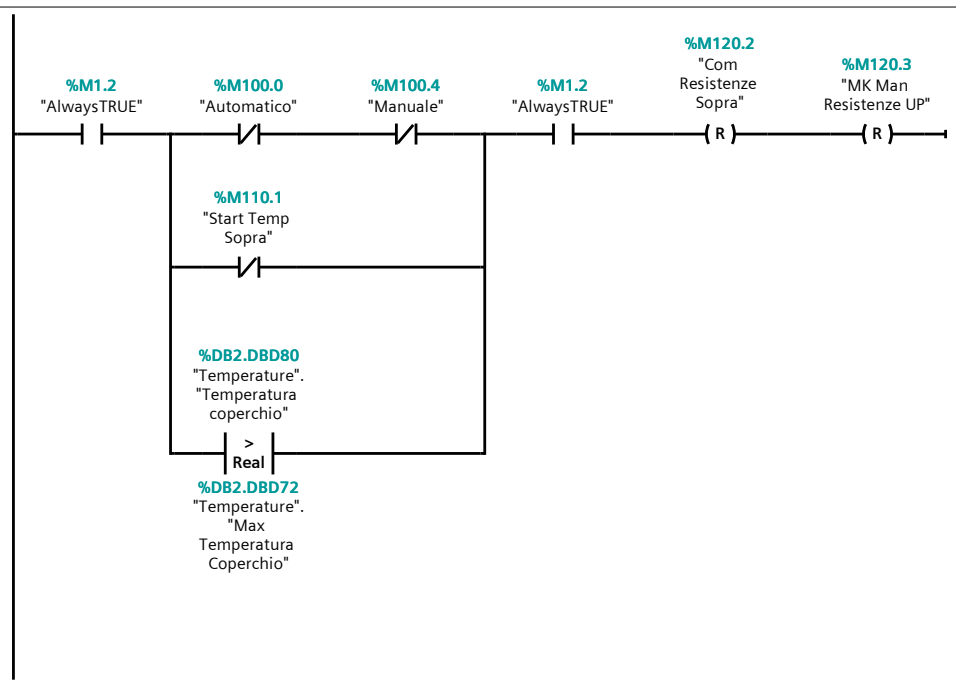

Segmento 8:

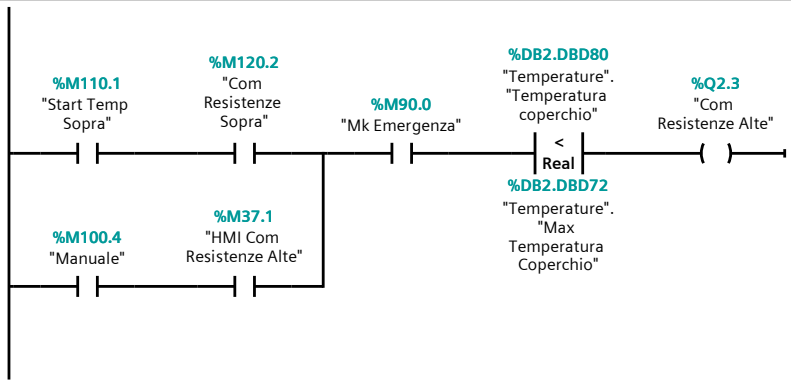

Segmento 9:

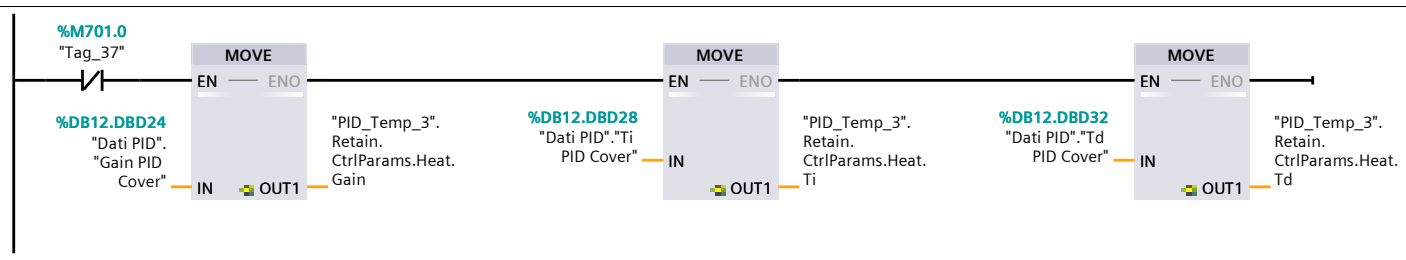

PLC [CPU 1214C DC/DC/DC] / Bloques de programa

Vuoto Sotto [FC12]

Vuoto Sotto Propiedades							
General							
Nombre	Vuoto Sotto	**Número**	12	**Tipo**	FC	**Idioma**	KOP
Numeración	Manual						
Información							
Título		**Autor**		**Comentario**		**Familia**	
Versión	0.1	**ID personaliza-do**					

Nombre	Tipo de datos	Valor predet.	Comentario
Input			
Output			
InOut			
Temp			
Constant			
Return			
Vuoto Sotto	Void		

Segmento 1:

Segmento 1:

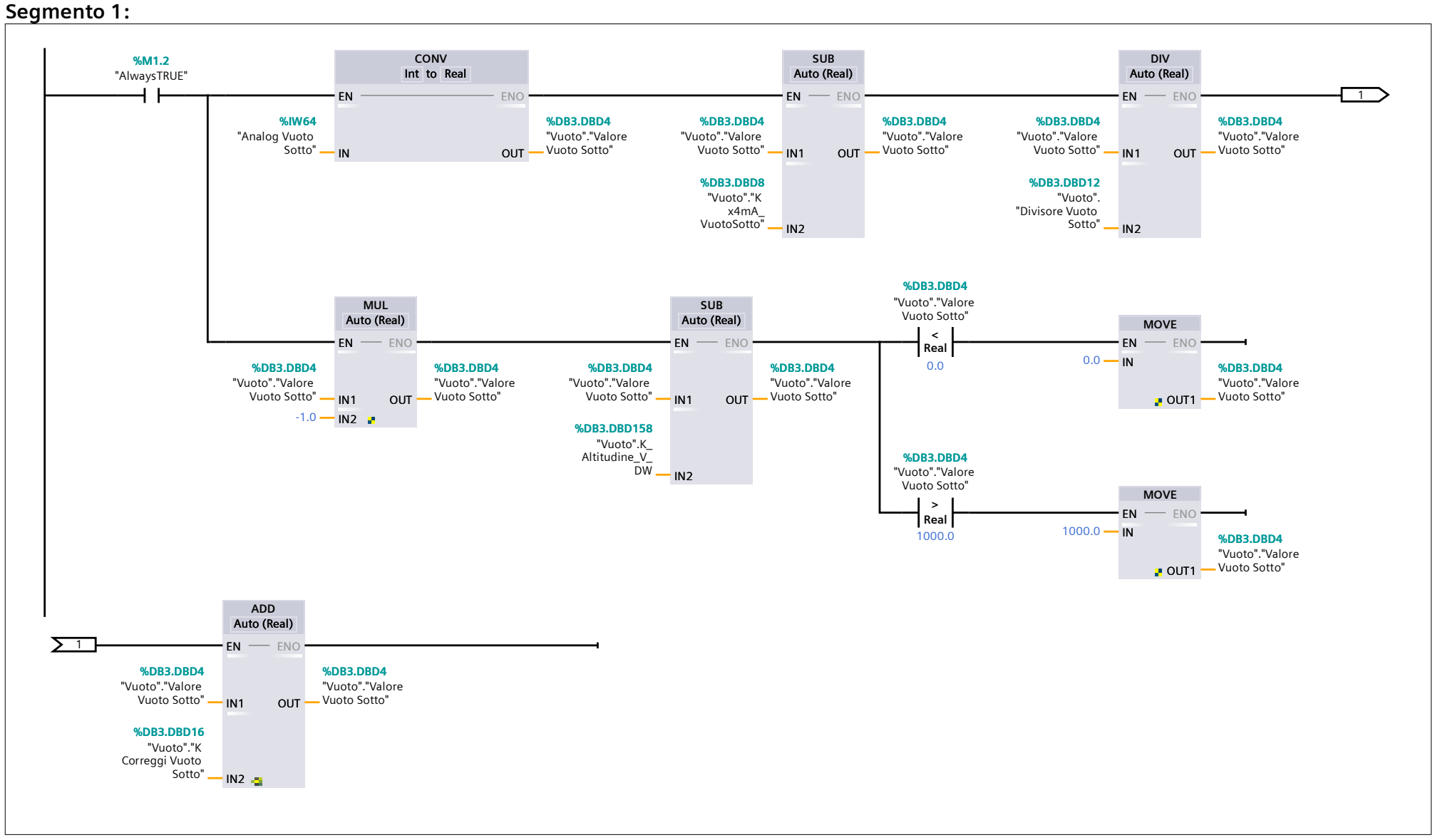

Segmento 2:

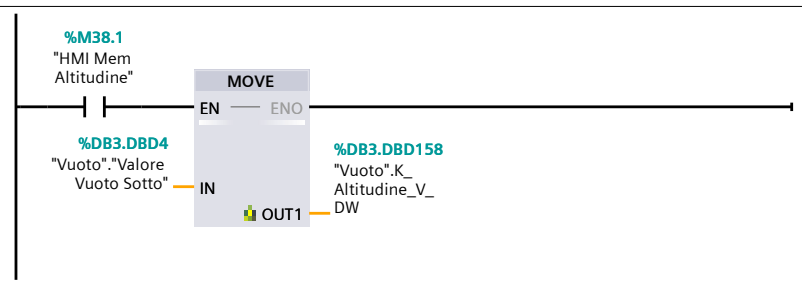

Segmento 3:

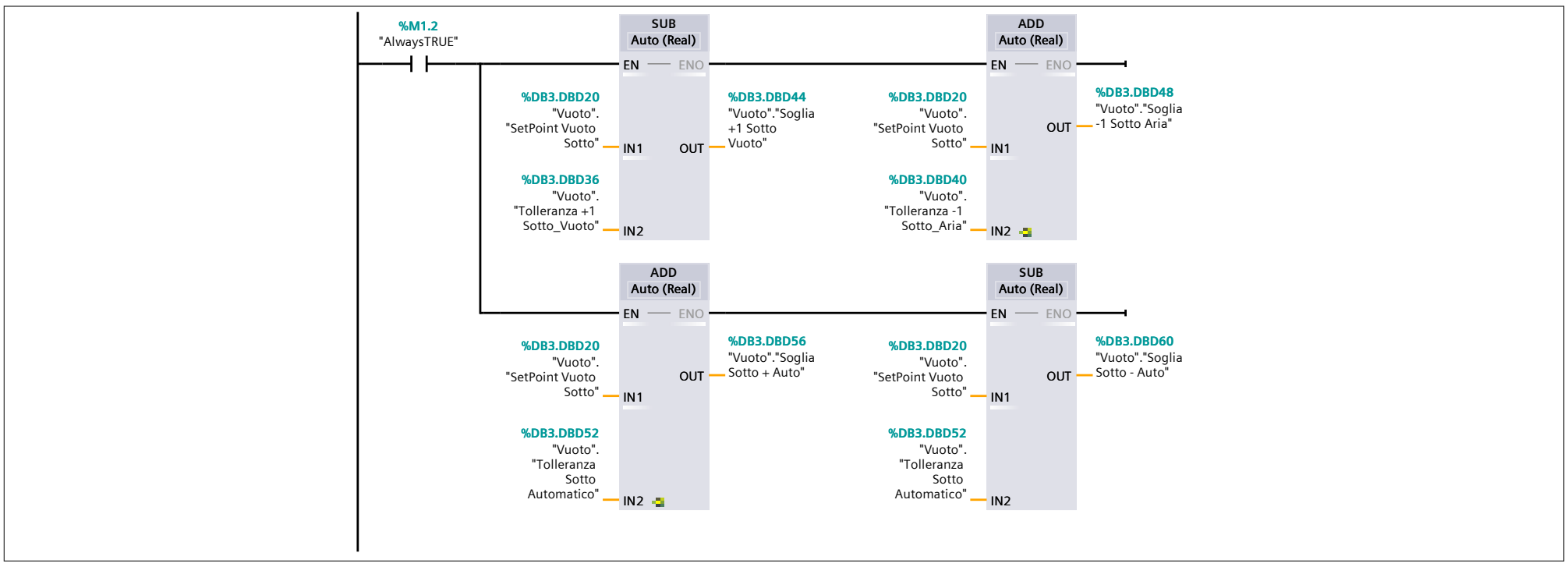
%M1.2
"AlwaysTRUE"
SUB
Auto (Real)
EN
ENO
%DB3.DBD20
"Vuoto".
"SetPoint Vuoto
Sotto"
IN1
OUT
%DB3.DBD44
"Vuoto"."Soglia
+1 Sotto
Vuoto"
%DB3.DBD36
"Vuoto".
"Tolleranza +1
Sotto_Vuoto"
IN2
ADD
Auto (Real)
EN
ENO
%DB3.DBD20
"Vuoto".
"SetPoint Vuoto
Sotto"
IN1
OUT
%DB3.DBD48
"Vuoto"."Soglia
-1 Sotto Aria"
%DB3.DBD40
"Vuoto".
"Tolleranza -1
Sotto_Aria"
IN2
ADD
Auto (Real)
EN
ENO
%DB3.DBD20
"Vuoto".
"SetPoint Vuoto
Sotto"
IN1
OUT
%DB3.DBD56
"Vuoto"."Soglia
Sotto + Auto"
%DB3.DBD52
"Vuoto".
"Tolleranza
Sotto
Automatico"
IN2
SUB
Auto (Real)
EN
ENO
%DB3.DBD20
"Vuoto".
"SetPoint Vuoto
Sotto"
IN1
OUT
%DB3.DBD60
"Vuoto"."Soglia
Sotto - Auto"
%DB3.DBD52
"Vuoto".
"Tolleranza
Sotto
Automatico"
IN2

Segmento 4:

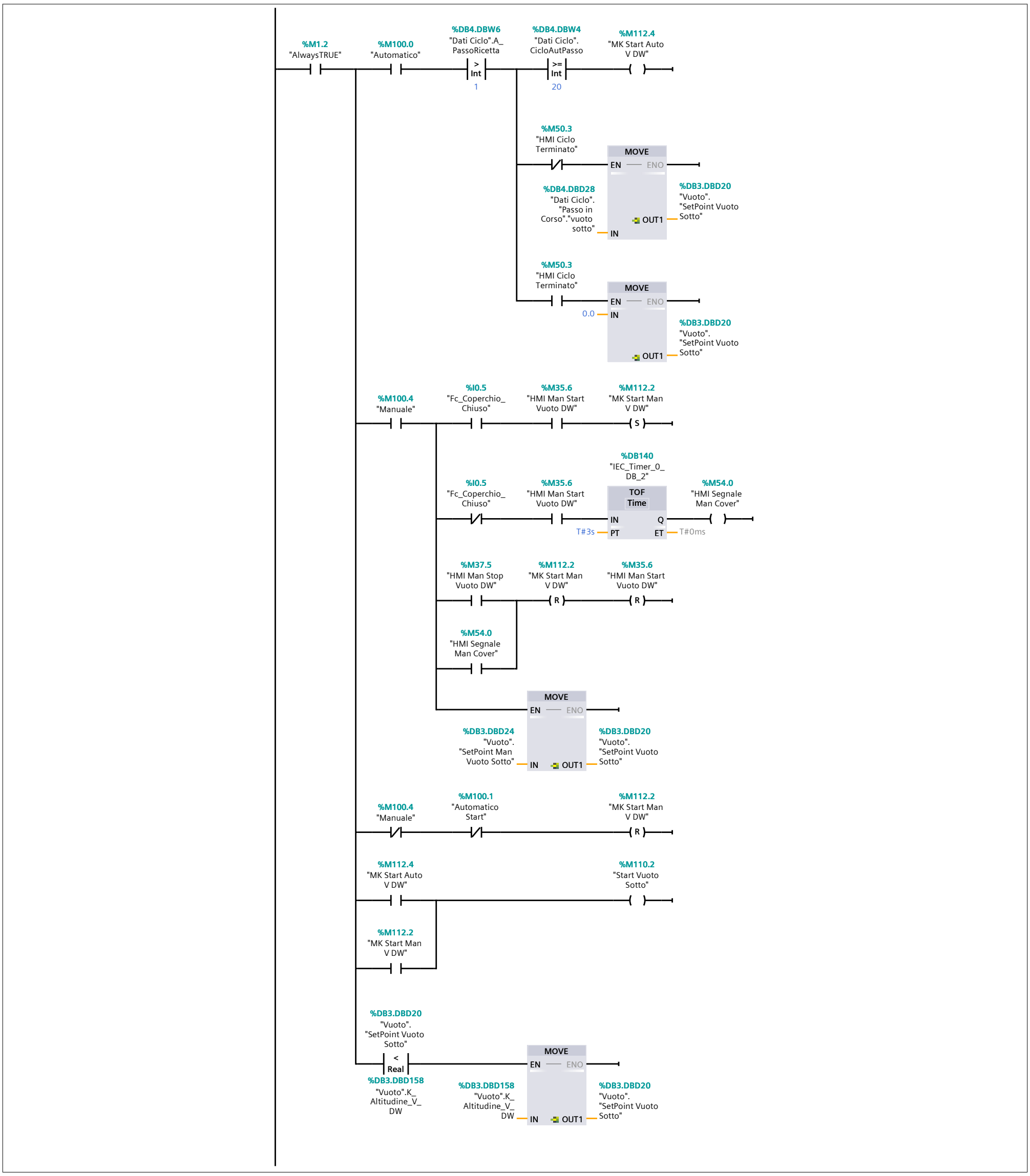
%M1.2
"AlwaysTRUE"
%M100.0
"Automatico"
%DB4.DBW6
"Dati Ciclo".A_
PassoRicetta
> Int
1
%DB4.DBW4
"Dati Ciclo".
CicloAutPasso
>= Int
20
%M112.4
"MK Start Auto
V DW"
%M50.3
"HMI Ciclo
Terminato"
MOVE
EN
ENO
%DB4.DBD28
"Dati Ciclo".
"Passo in
Corso"."vuoto
sotto"
IN
OUT1
%DB3.DBD20
"Vuoto".
"SetPoint Vuoto
Sotto"
%M50.3
"HMI Ciclo
Terminato"
MOVE
EN
ENO
0.0
IN
OUT1
%DB3.DBD20
"Vuoto".
"SetPoint Vuoto
Sotto"
%M100.4
"Manuale"
%I0.5
"Fc_Coperchio_
Chiuso"
%M35.6
"HMI Man Start
Vuoto DW"
%M112.2
"MK Start Man
V DW"
S
%DB140
"IEC_Timer_0_
DB_2"
%I0.5
"Fc_Coperchio_
Chiuso"
%M35.6
"HMI Man Start
Vuoto DW"
TOF
Time
IN
Q
T#3s
PT
ET
T#0ms
%M54.0
"HMI Segnale
Man Cover"
%M37.5
"HMI Man Stop
Vuoto DW"
%M112.2
"MK Start Man
V DW"
R
%M35.6
"HMI Man Start
Vuoto DW"
R
%M54.0
"HMI Segnale
Man Cover"
MOVE
EN
ENO
%DB3.DBD24
"Vuoto".
"SetPoint Man
Vuoto Sotto"
IN
OUT1
%DB3.DBD20
"Vuoto".
"SetPoint Vuoto
Sotto"
%M100.4
"Manuale"
%M100.1
"Automatico
Start"
%M112.2
"MK Start Man
V DW"
R
%M112.4
"MK Start Auto
V DW"
%M110.2
"Start Vuoto
Sotto"
%M112.2
"MK Start Man
V DW"
%DB3.DBD20
"Vuoto".
"SetPoint Vuoto
Sotto"
< Real
%DB3.DBD158
"Vuoto".K_
Altitudine_V_
DW
MOVE
EN
ENO
%DB3.DBD158
"Vuoto".K_
Altitudine_V_
DW
IN
OUT1
%DB3.DBD20
"Vuoto".
"SetPoint Vuoto
Sotto"

Segmento 5:

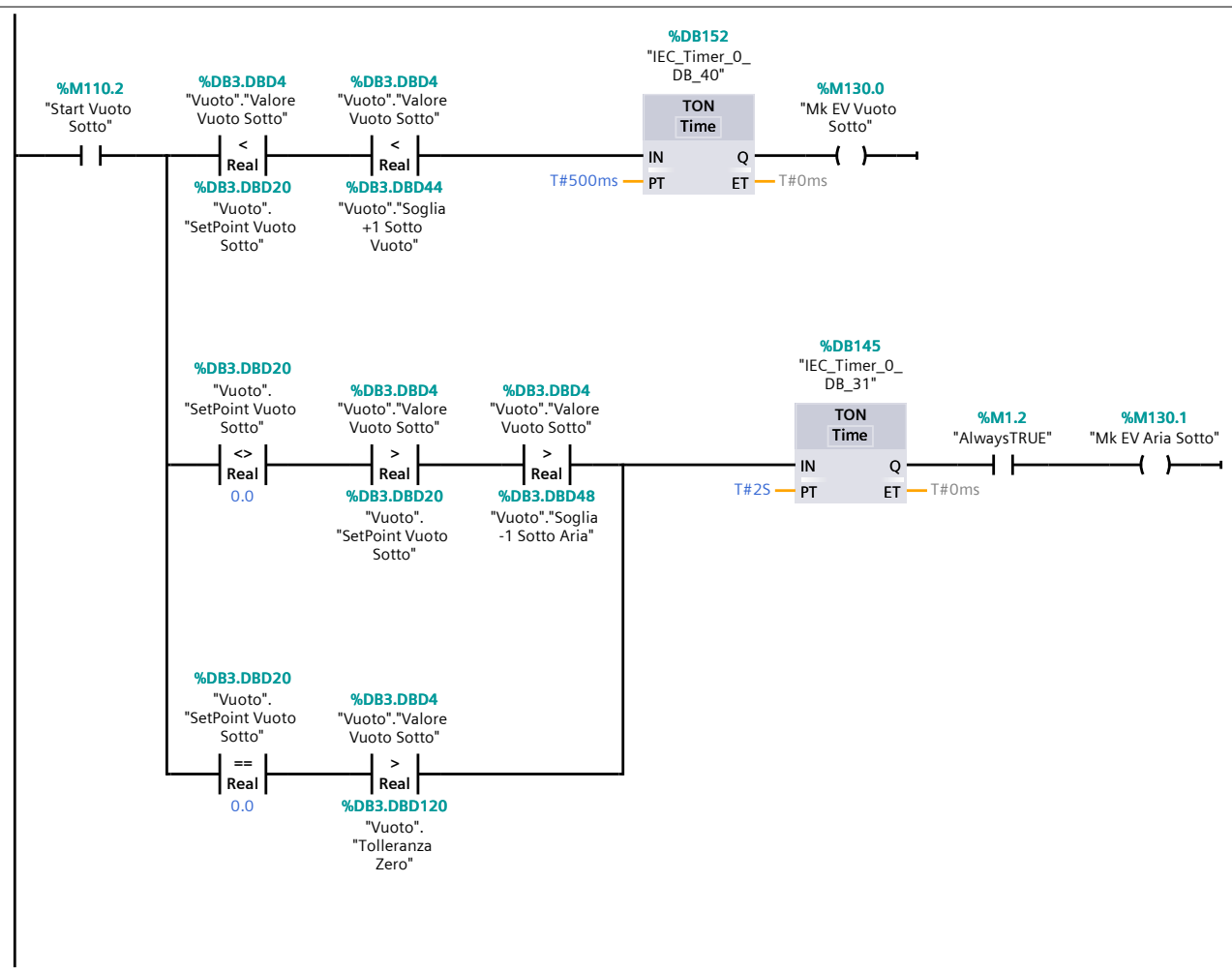

Segmento 6:

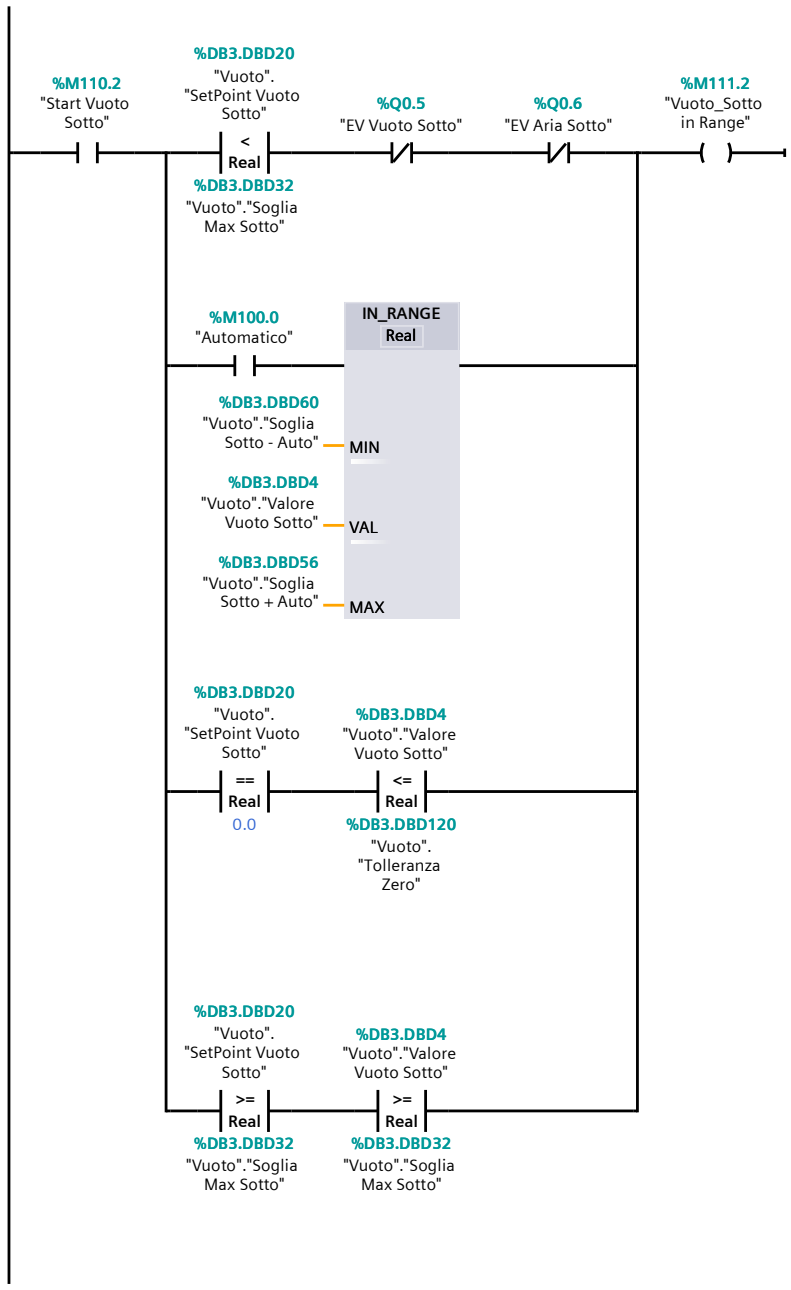

Segmento 7:

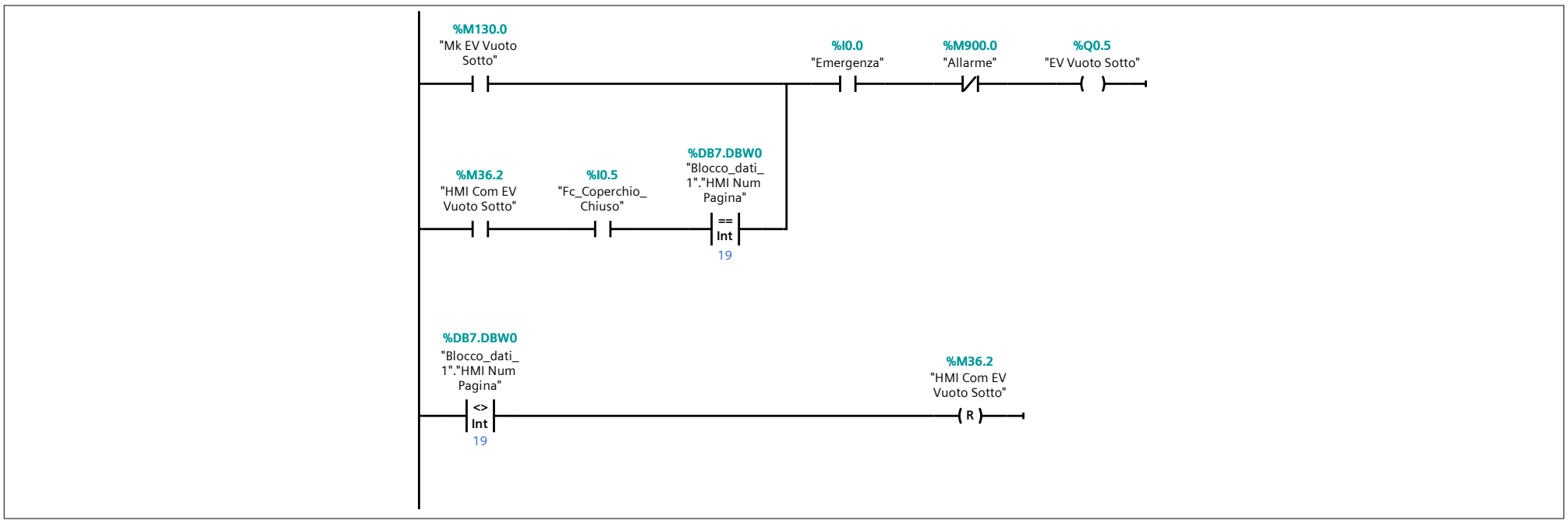
%M130.0
"Mk EV Vuoto Sotto"
%I0.0
"Emergenza"
%M900.0
"Allarme"
%Q0.5
"EV Vuoto Sotto"
%M36.2
"HMI Com EV Vuoto Sotto"
%I0.5
"Fc_Coperchio_ Chiuso"
%DB7.DBW0
"Blocco_dati_ 1"."HMI Num Pagina"
==
Int
19
%DB7.DBW0
"Blocco_dati_ 1"."HMI Num Pagina"
<>
Int
19
%M36.2
"HMI Com EV Vuoto Sotto"
R

Segmento 8:

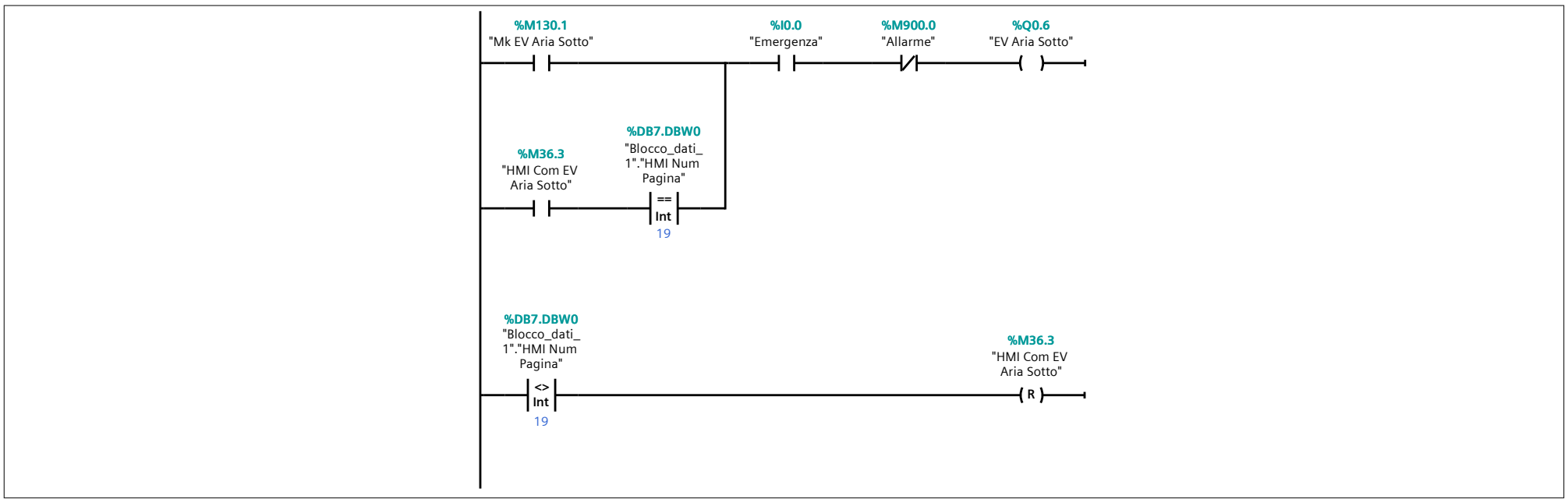
%M130.1
"Mk EV Aria Sotto"
%I0.0
"Emergenza"
%M900.0
"Allarme"
%Q0.6
"EV Aria Sotto"
%M36.3
"HMI Com EV Aria Sotto"
%DB7.DBW0
"Blocco_dati_ 1"."HMI Num Pagina"
==
Int
19
%DB7.DBW0
"Blocco_dati_ 1"."HMI Num Pagina"
<>
Int
19
%M36.3
"HMI Com EV Aria Sotto"
R

PLC [CPU 1214C DC/DC/DC] / Bloques de programa

Vuoto Sopra [FC13]

Vuoto Sopra Propiedades							
General							
Nombre	Vuoto Sopra	**Número**	13	**Tipo**	FC	**Idioma**	KOP
Numeración	Manual						
Información							
Título		**Autor**		**Comentario**		**Familia**	
Versión	0.1	**ID personaliza-do**					

Nombre	Tipo de datos	Valor predet.	Comentario
Input			
Output			
InOut			
Temp			
Constant			
Return			
Vuoto Sopra	Void		

Segmento 1:

Segmento 1:

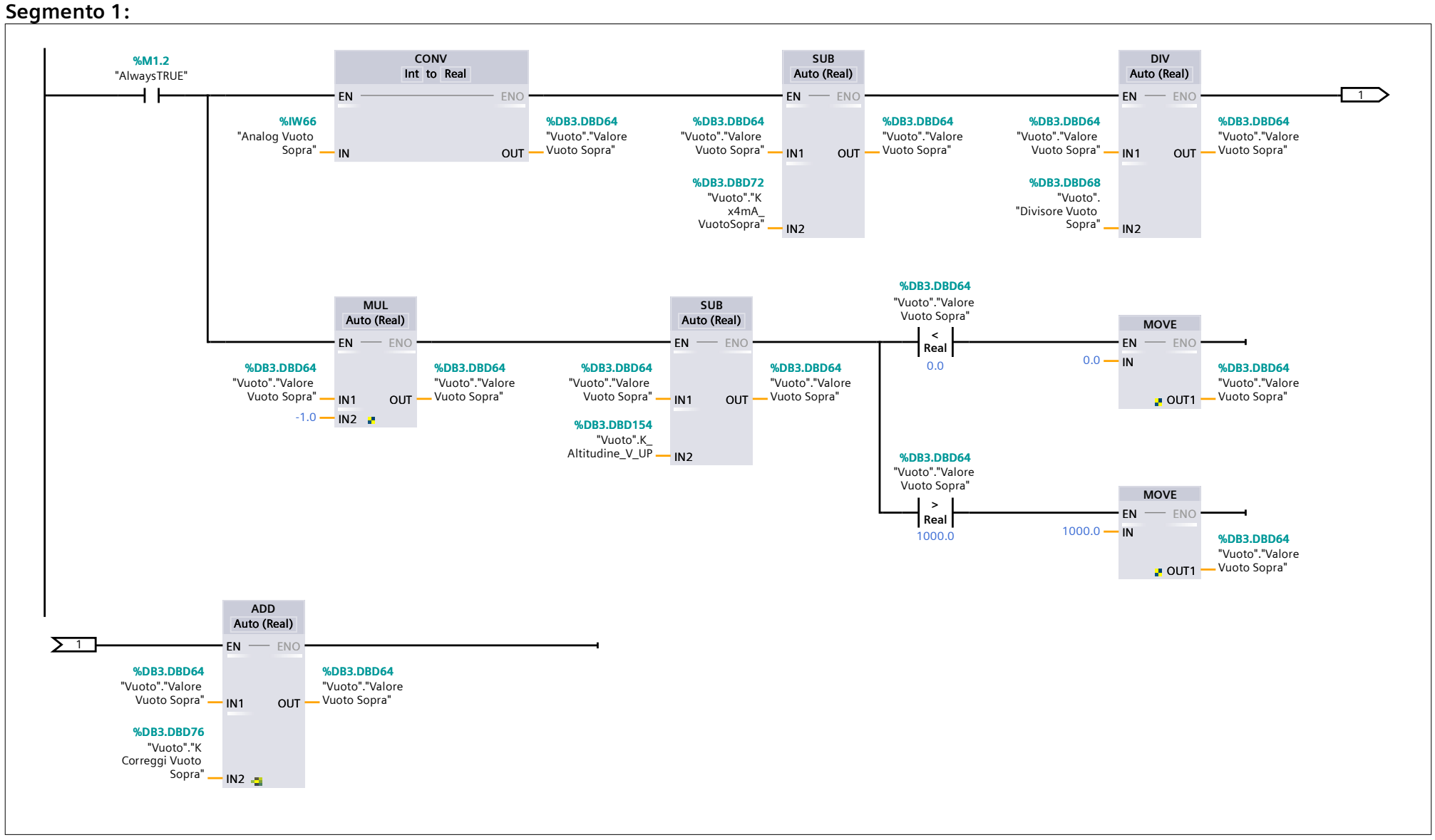

Segmento 2:

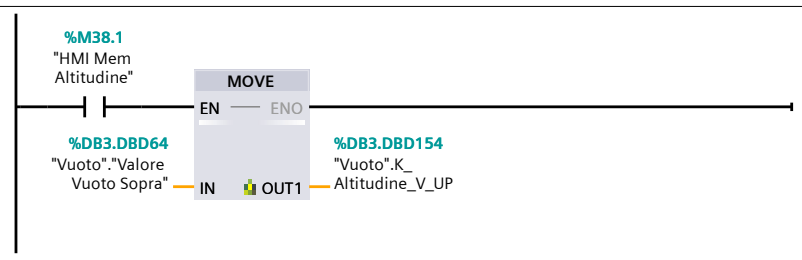

Segmento 3:

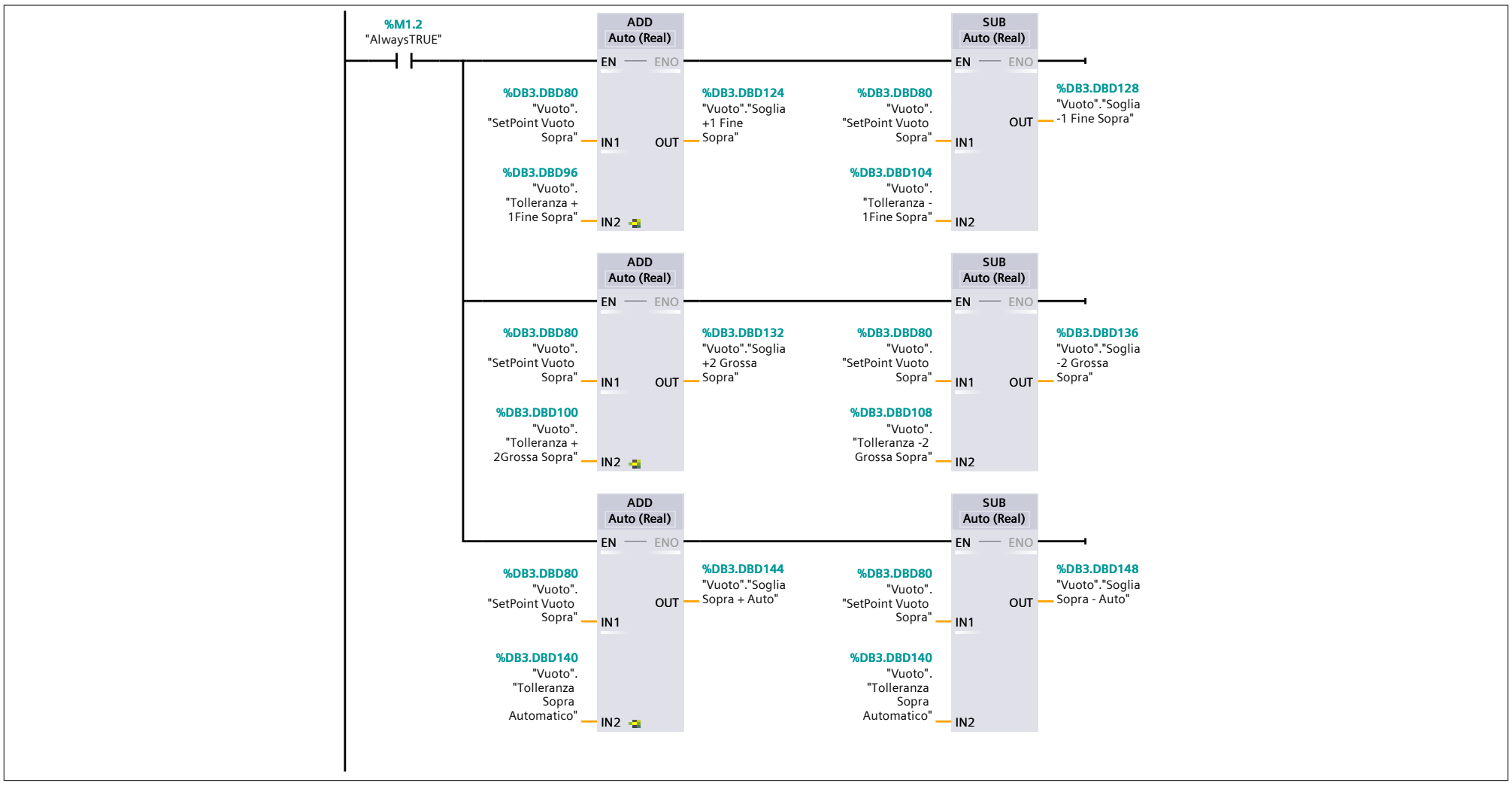
%M1.2
"AlwaysTRUE"
ADD
Auto (Real)
EN
ENO
%DB3.DBD80
"Vuoto".
"SetPoint Vuoto
Sopra"
IN1
OUT
%DB3.DBD124
"Vuoto"."Soglia
+1 Fine
Sopra"
%DB3.DBD96
"Vuoto".
"Tolleranza +
1Fine Sopra"
IN2
SUB
Auto (Real)
EN
ENO
%DB3.DBD80
"Vuoto".
"SetPoint Vuoto
Sopra"
IN1
OUT
%DB3.DBD128
"Vuoto"."Soglia
-1 Fine Sopra"
%DB3.DBD104
"Vuoto".
"Tolleranza -
1Fine Sopra"
IN2
ADD
Auto (Real)
EN
ENO
%DB3.DBD80
"Vuoto".
"SetPoint Vuoto
Sopra"
IN1
OUT
%DB3.DBD132
"Vuoto"."Soglia
+2 Grossa
Sopra"
%DB3.DBD100
"Vuoto".
"Tolleranza +
2Grossa Sopra"
IN2
SUB
Auto (Real)
EN
ENO
%DB3.DBD80
"Vuoto".
"SetPoint Vuoto
Sopra"
IN1
OUT
%DB3.DBD136
"Vuoto"."Soglia
-2 Grossa
Sopra"
%DB3.DBD108
"Vuoto".
"Tolleranza -2
Grossa Sopra"
IN2
ADD
Auto (Real)
EN
ENO
%DB3.DBD80
"Vuoto".
"SetPoint Vuoto
Sopra"
IN1
OUT
%DB3.DBD144
"Vuoto"."Soglia
Sopra + Auto"
%DB3.DBD140
"Vuoto".
"Tolleranza
Sopra
Automatico"
IN2
SUB
Auto (Real)
EN
ENO
%DB3.DBD80
"Vuoto".
"SetPoint Vuoto
Sopra"
IN1
OUT
%DB3.DBD148
"Vuoto"."Soglia
Sopra - Auto"
%DB3.DBD140
"Vuoto".
"Tolleranza
Sopra
Automatico"
IN2

Segmento 4:

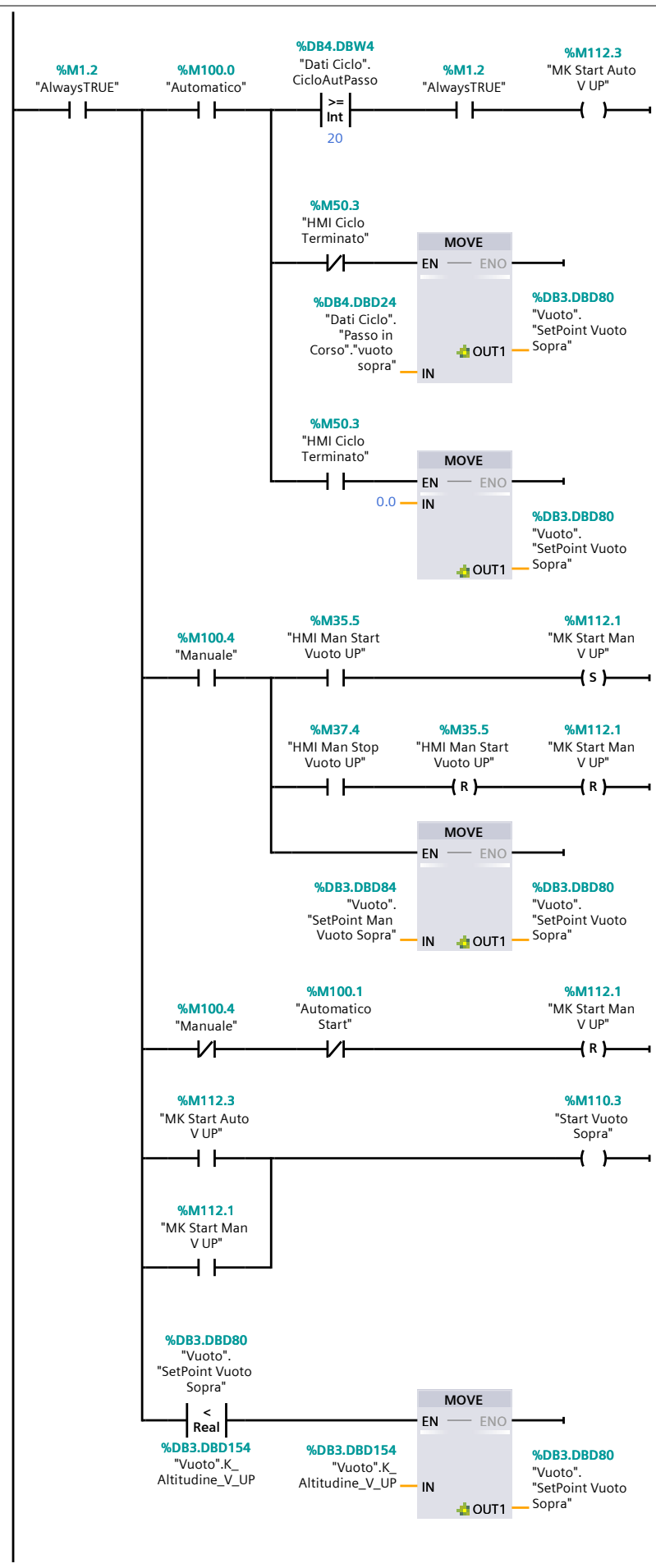
%M1.2
"AlwaysTRUE"
%M100.0
"Automatico"
%DB4.DBW4
"Dati Ciclo".
CicloAutPasso
>=
Int
20
%M1.2
"AlwaysTRUE"
%M112.3
"MK Start Auto
V UP"
%M50.3
"HMI Ciclo
Terminato"
MOVE
EN
ENO
%DB4.DBD24
"Dati Ciclo".
"Passo in
Corso"."vuoto
sopra"
IN
OUT1
%DB3.DBD80
"Vuoto".
"SetPoint Vuoto
Sopra"
%M50.3
"HMI Ciclo
Terminato"
MOVE
EN
ENO
0.0
IN
OUT1
%DB3.DBD80
"Vuoto".
"SetPoint Vuoto
Sopra"
%M100.4
"Manuale"
%M35.5
"HMI Man Start
Vuoto UP"
%M112.1
"MK Start Man
V UP"
S
%M37.4
"HMI Man Stop
Vuoto UP"
%M35.5
"HMI Man Start
Vuoto UP"
%M112.1
"MK Start Man
V UP"
R
R
MOVE
EN
ENO
%DB3.DBD84
"Vuoto".
"SetPoint Man
Vuoto Sopra"
IN
OUT1
%DB3.DBD80
"Vuoto".
"SetPoint Vuoto
Sopra"
%M100.4
"Manuale"
%M100.1
"Automatico
Start"
%M112.1
"MK Start Man
V UP"
R
%M112.3
"MK Start Auto
V UP"
%M110.3
"Start Vuoto
Sopra"
%M112.1
"MK Start Man
V UP"
%DB3.DBD80
"Vuoto".
"SetPoint Vuoto
Sopra"
<
Real
%DB3.DBD154
"Vuoto".K_
Altitudine_V_UP
MOVE
EN
ENO
%DB3.DBD154
"Vuoto".K_
Altitudine_V_UP
IN
OUT1
%DB3.DBD80
"Vuoto".
"SetPoint Vuoto
Sopra"

Segmento 5:

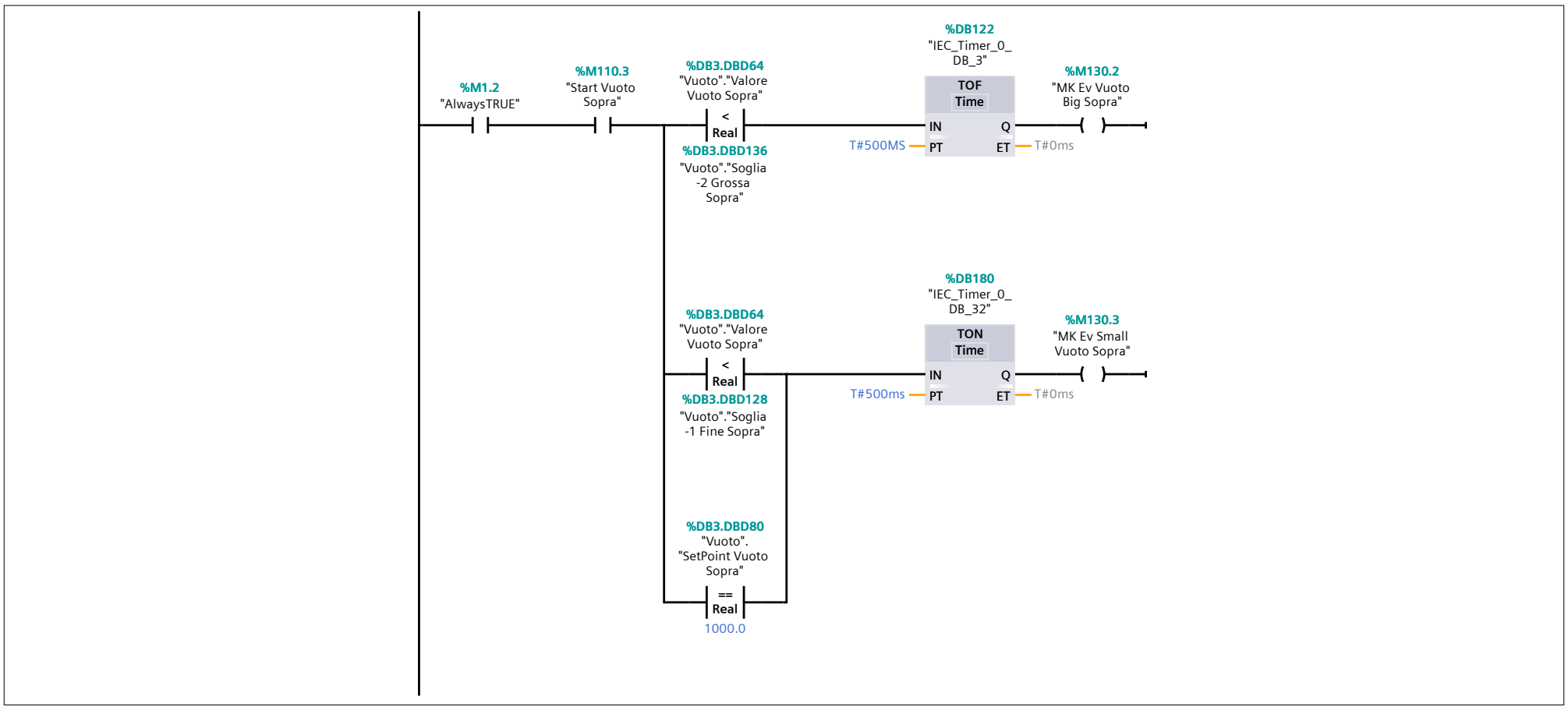

Segmento 6:

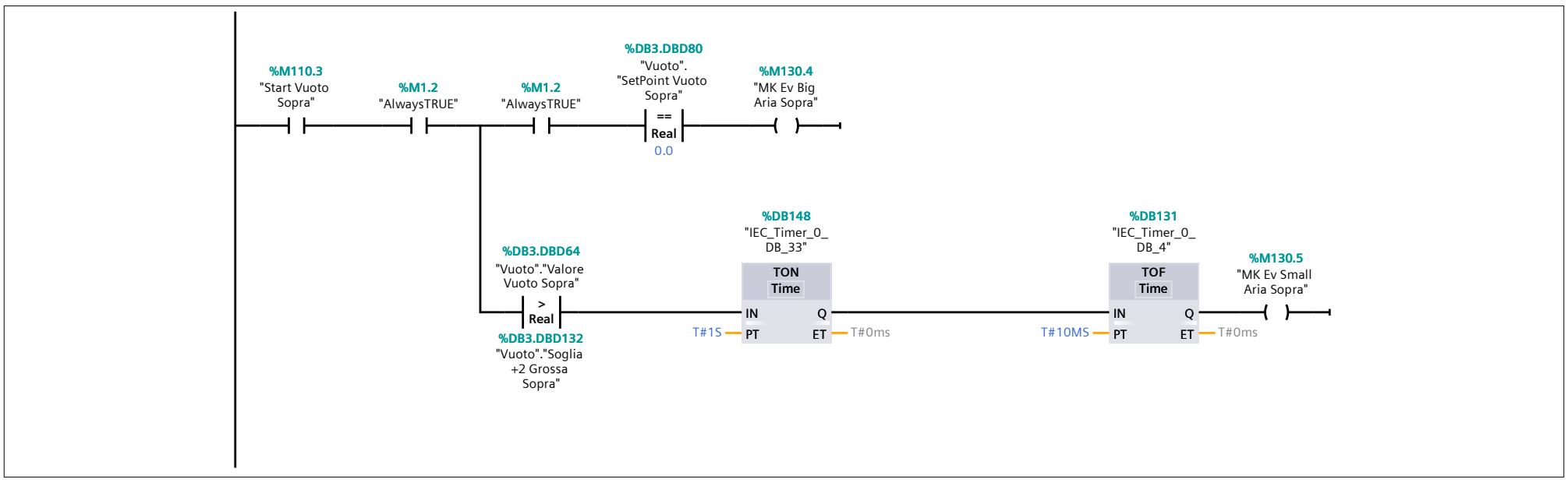

Segmento 7:

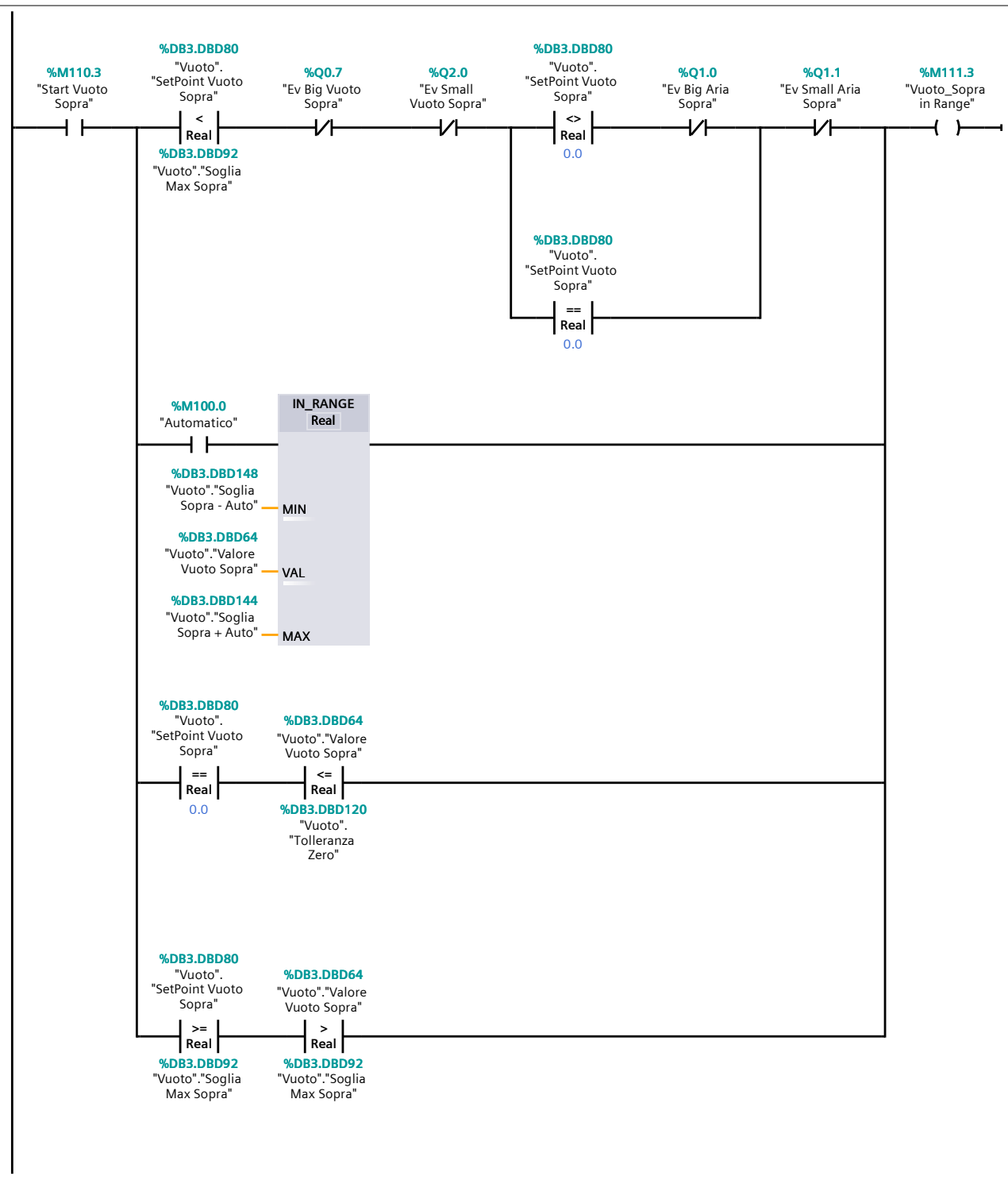

Segmento 8:

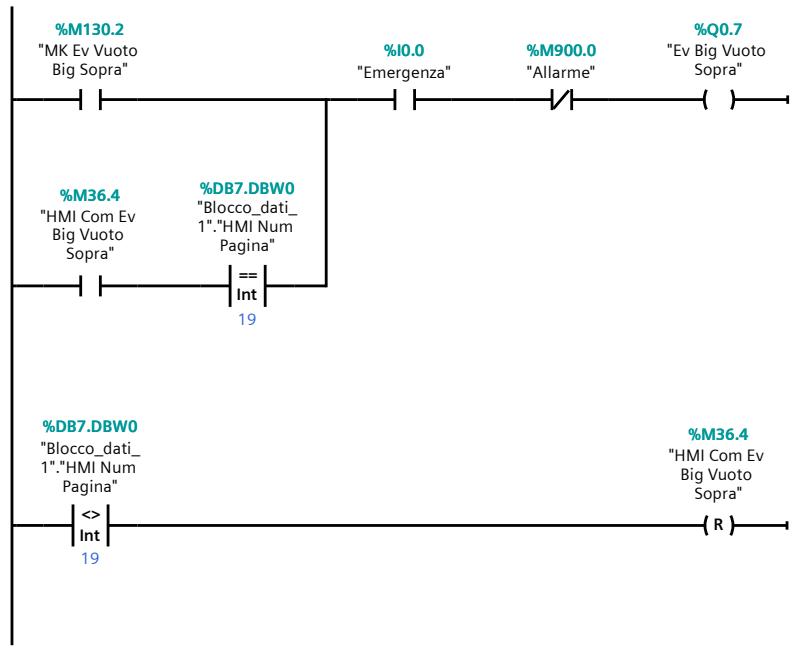

Segmento 9:

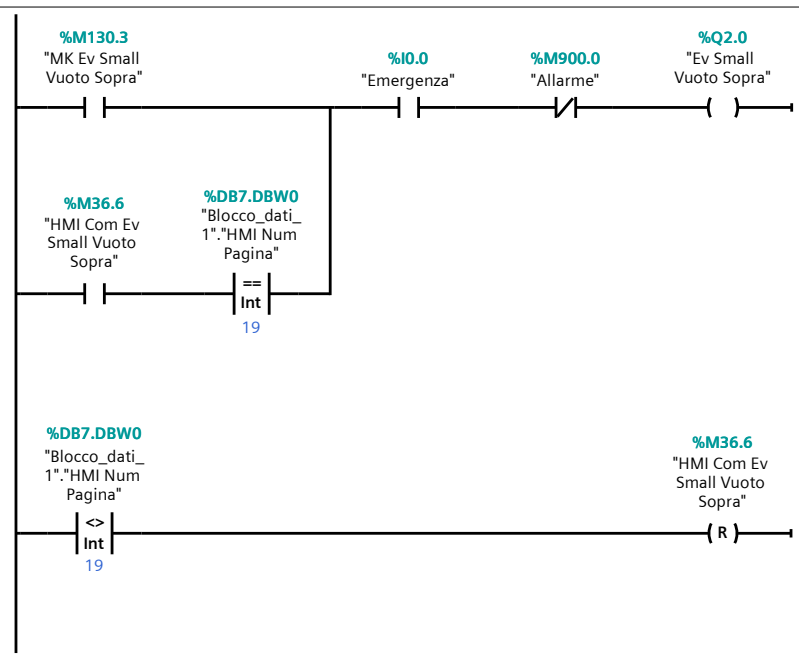

Segmento 10:

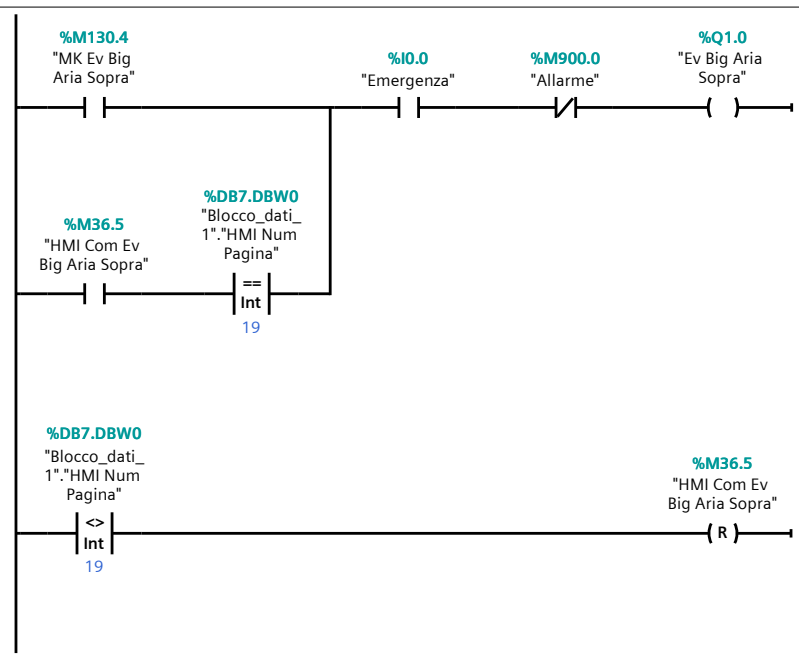

Segmento 11:

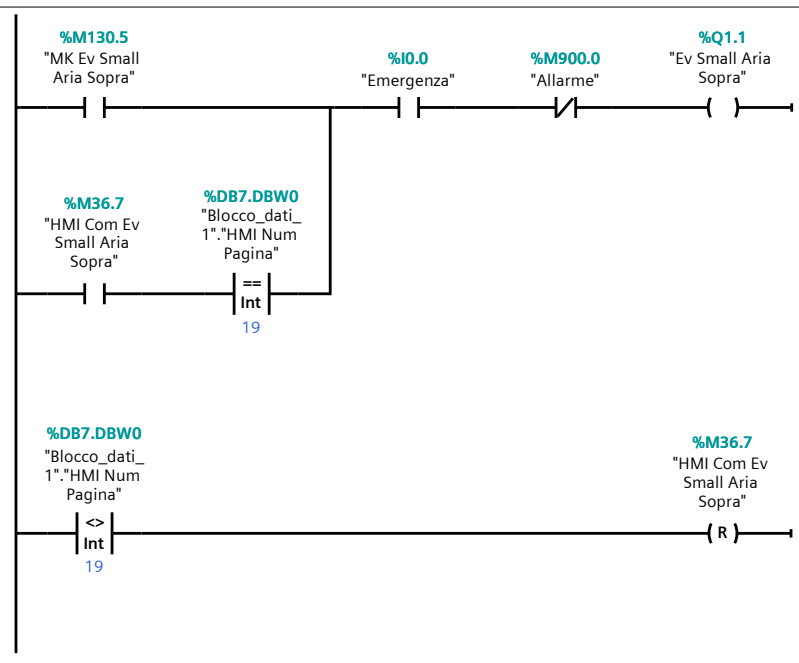

PLC [CPU 1214C DC/DC/DC] / Bloques de programa

Pompa Vuoto [FC14]

Pompa Vuoto Propiedades							
General							
Nombre	Pompa Vuoto	**Número**	14	**Tipo**	FC	**Idioma**	KOP
Numeración	Manual						
Información							
Título		**Autor**		**Comentario**		**Familia**	
Versión	0.1	**ID personaliza-do**					

Nombre	Tipo de datos	Valor predet.	Comentario
Input			
Output			
InOut			
Temp			
Constant			
Return			
Pompa Vuoto	Void		

Segmento 1:

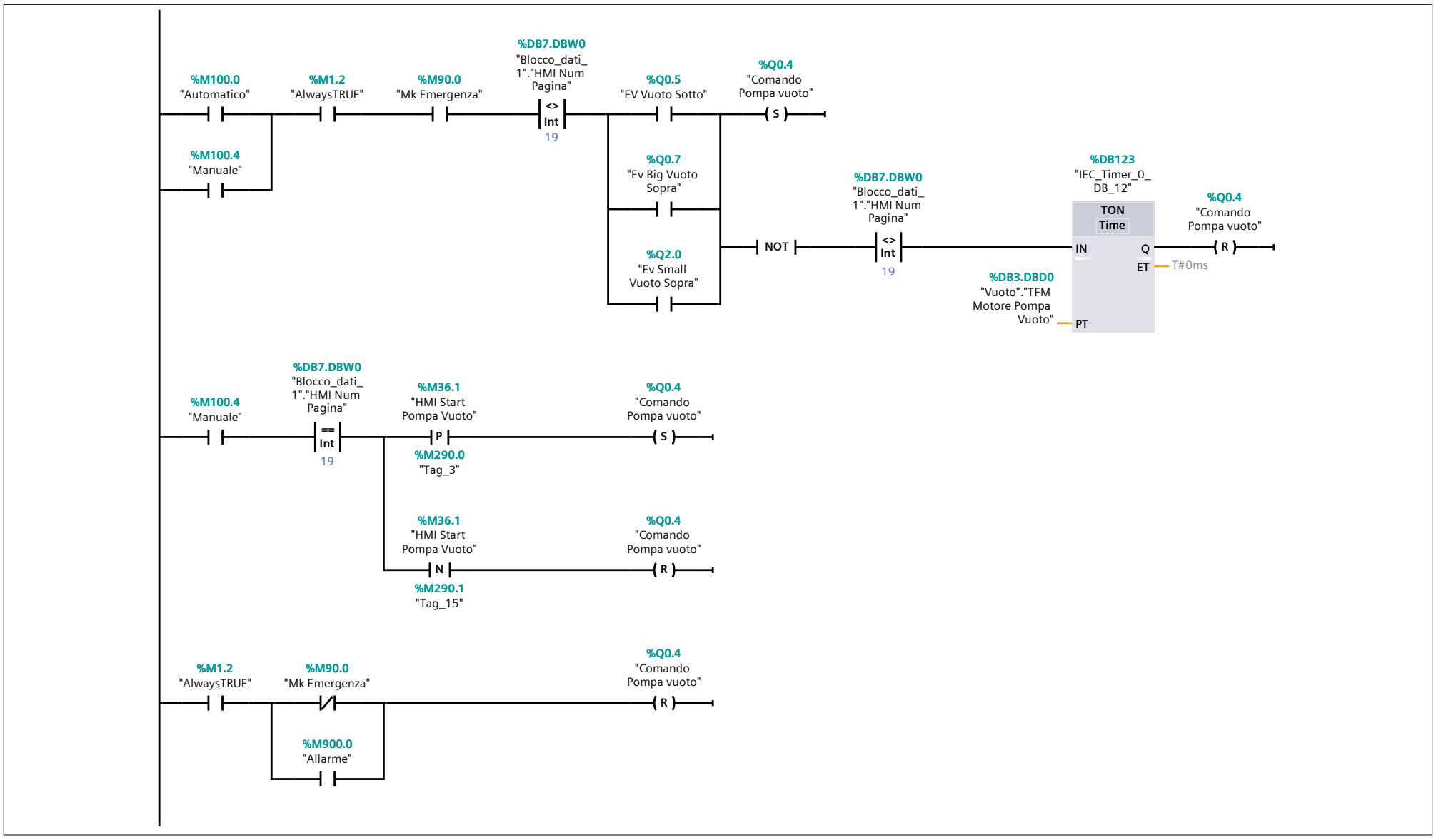

Segmento 2:

Segmento 3:

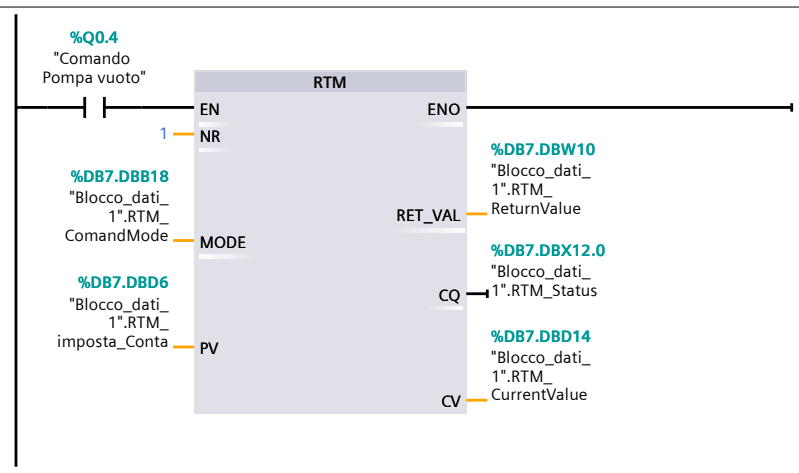
%Q0.4
"Comando
Pompa vuoto"
RTM
EN
ENO
1
NR
%DB7.DBB18
"Blocco_dati_
1".RTM_
ComandMode
MODE
RET_VAL
%DB7.DBW10
"Blocco_dati_
1".RTM_
ReturnValue
%DB7.DBX12.0
"Blocco_dati_
1".RTM_Status
CQ
%DB7.DBD6
"Blocco_dati_
1".RTM_
imposta_Conta
PV
%DB7.DBD14
"Blocco_dati_
1".RTM_
CurrentValue
CV

PLC [CPU 1214C DC/DC/DC] / Bloques de programa

Temperatura Sotto [FC15]

Temperatura Sotto Propiedades							
General							
Nombre	Temperatura Sotto	**Número**	15	**Tipo**	FC	**Idioma**	KOP
Numeración	Automático						
Información							
Título		**Autor**		**Comentario**		**Familia**	
Versión	0.1	**ID personaliza-do**					

Nombre	Tipo de datos	Valor predet.	Comentario
Input			
Output			
InOut			
Temp			
Constant			
Return			
Temperatura Sotto	Void		

Segmento 1:

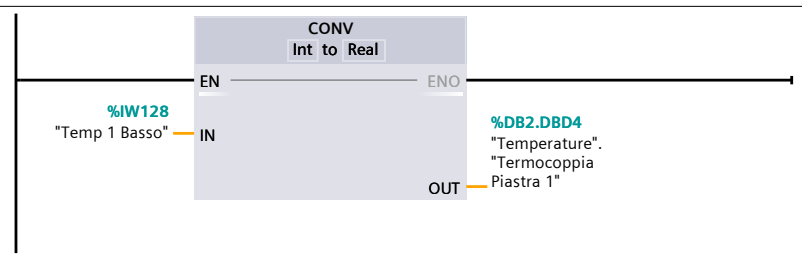

Segmento 2:

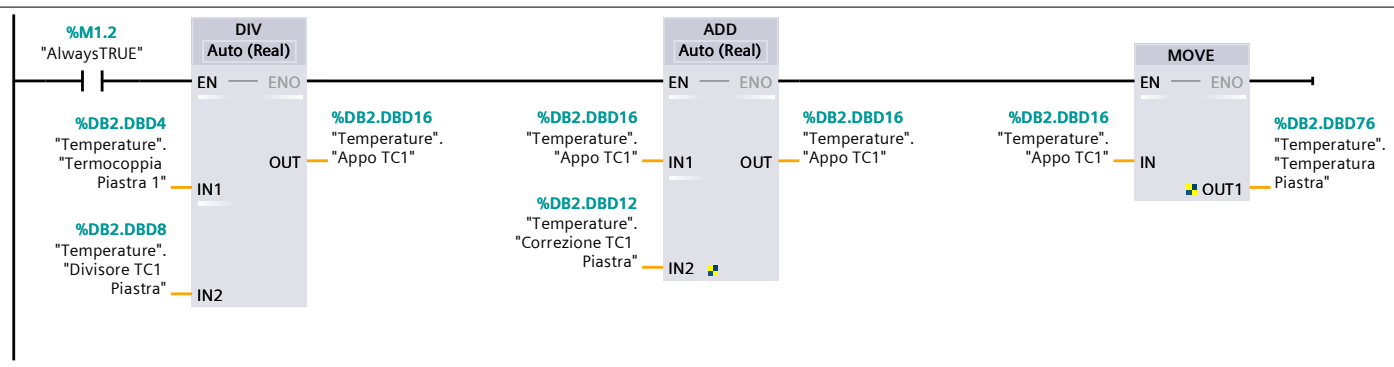

Segmento 3:

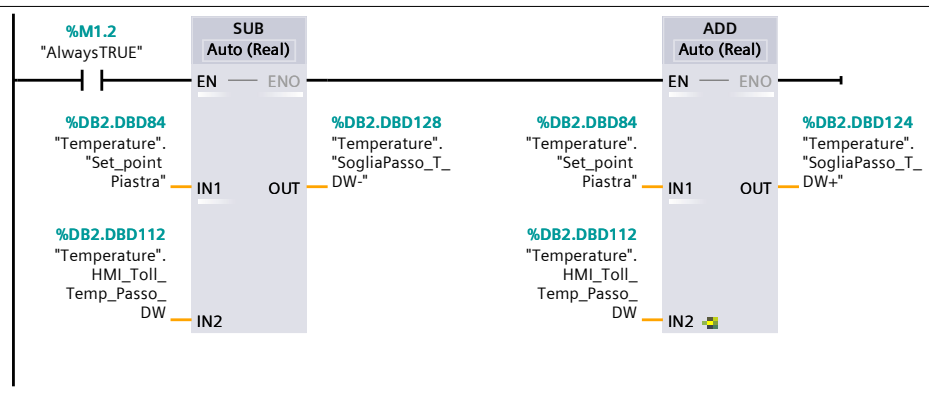

Segmento 4:

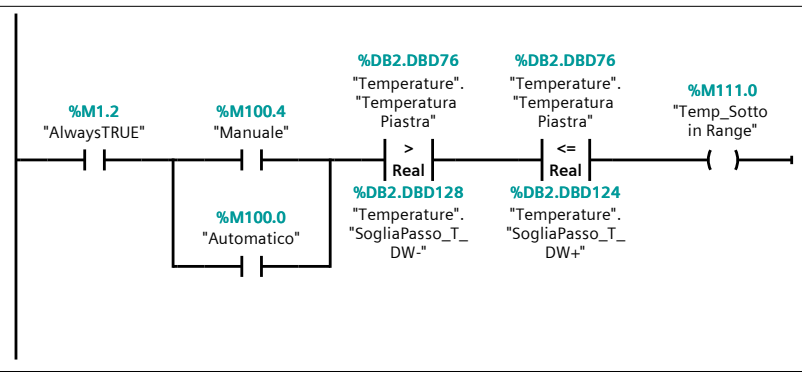

Segmento 5:

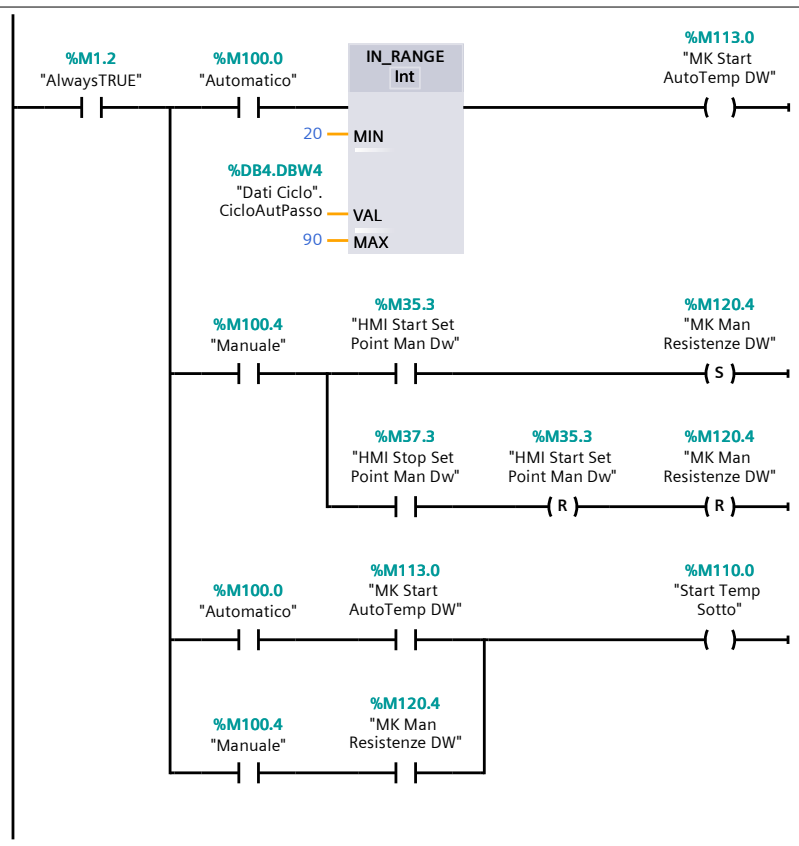

Segmento 6:

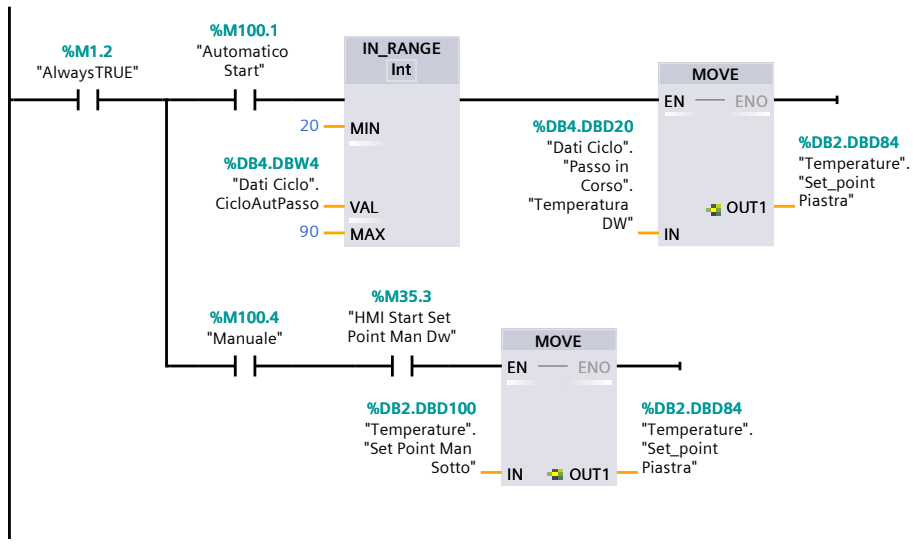

Segmento 7:

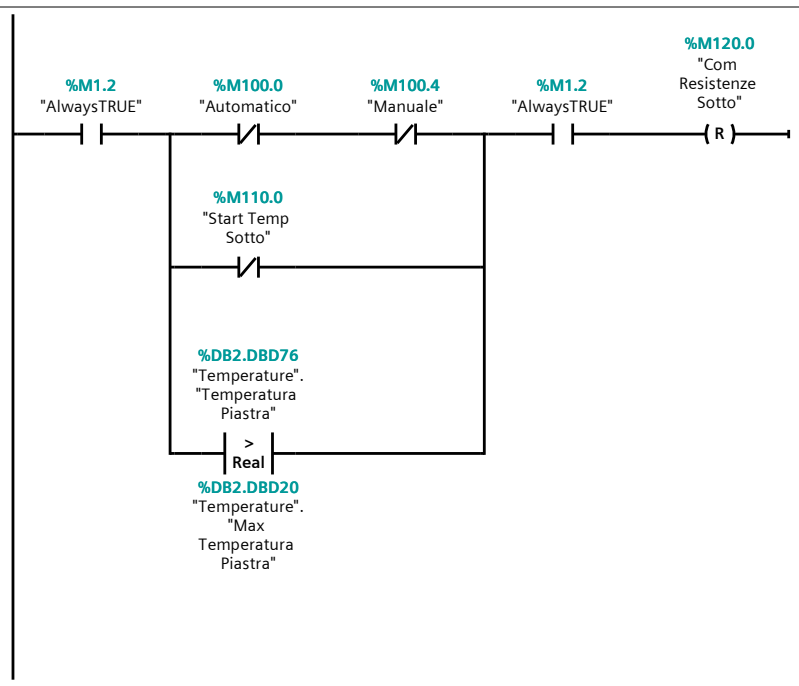

Segmento 8:

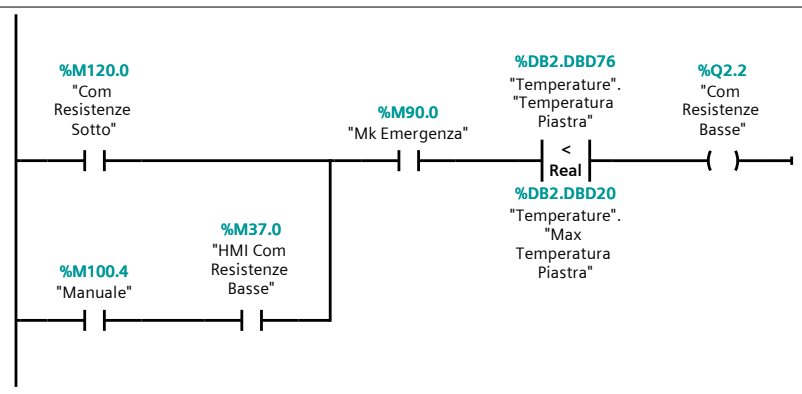
%M120.0
"Com
Resistenze
Sotto"
%M90.0
"Mk Emergenza"
%DB2.DBD76
"Temperature".
"Temperatura
Piastra"
<
Real
%DB2.DBD20
"Temperature".
"Max
Temperatura
Piastra"
%Q2.2
"Com
Resistenze
Basse"
%M37.0
"HMI Com
Resistenze
Basse"
%M100.4
"Manuale"

Segmento 9:

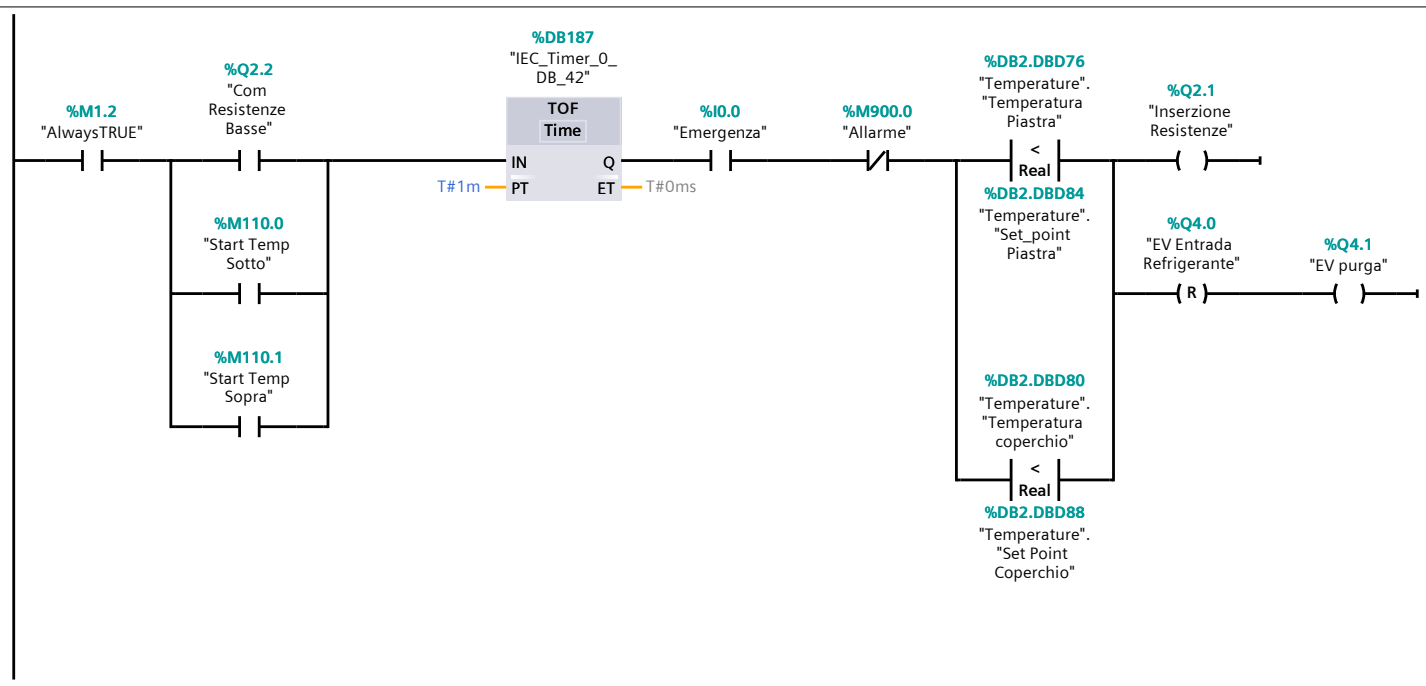
%M1.2
"AlwaysTRUE"
%Q2.2
"Com
Resistenze
Basse"
%M110.0
"Start Temp
Sotto"
%M110.1
"Start Temp
Sopra"
%DB187
"IEC_Timer_0_
DB_42"
TOF
Time
IN
Q
T#1m
PT
ET
T#0ms
%I0.0
"Emergenza"
%M900.0
"Allarme"
%DB2.DBD76
"Temperature".
"Temperatura
Piastra"
<
Real
%DB2.DBD84
"Temperature".
"Set_point
Piastra"
%DB2.DBD80
"Temperature".
"Temperatura
coperchio"
<
Real
%DB2.DBD88
"Temperature".
"Set Point
Coperchio"
%Q2.1
"Inserzione
Resistenze"
%Q4.0
"EV Entrada
Refrigerante"
R
%Q4.1
"EV purga"

PLC [CPU 1214C DC/DC/DC] / Bloques de programa

Main [OB1]

Main Propiedades							
General							
Nombre	Main	**Número**	1	**Tipo**	OB	**Idioma**	KOP
Numeración	Automático						
Información							
Título		**Autor**		**Comentario**		**Familia**	
Versión	0.1	**ID personaliza-do**					

Nombre	Tipo de datos	Valor predet.	Comentario
Input			
Initial_Call	Bool		
Remanence	Bool		
Temp			
Constant			

Segmento 1:

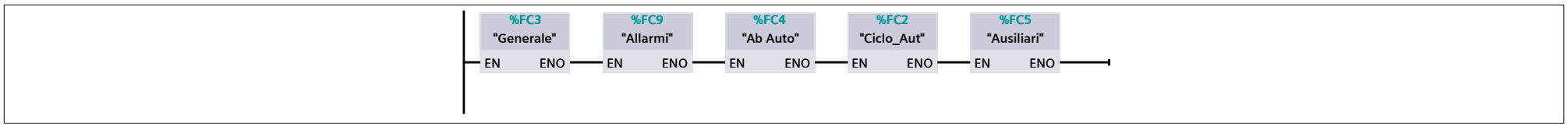

Segmento 2:

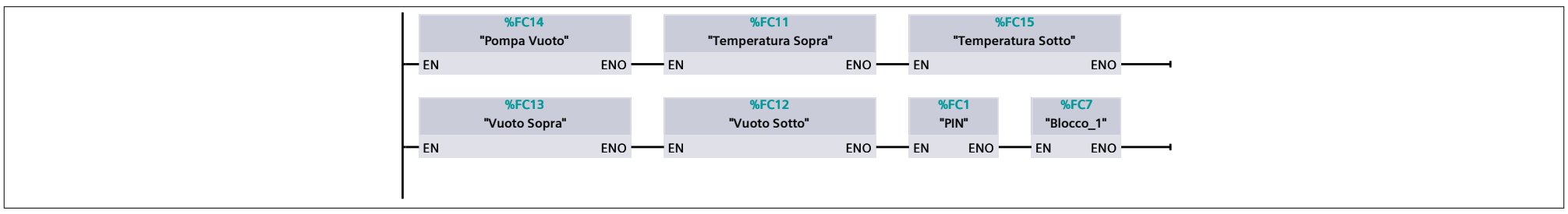

Segmento 3:

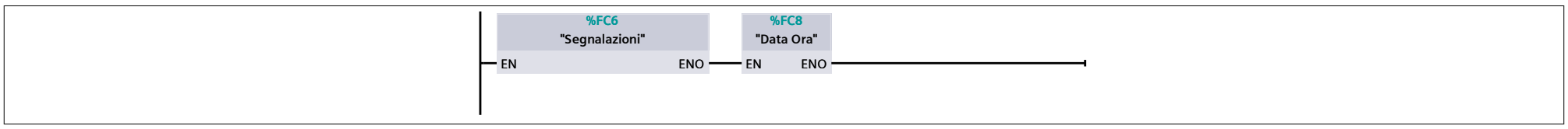

Segmento 4:

Segmento 5:

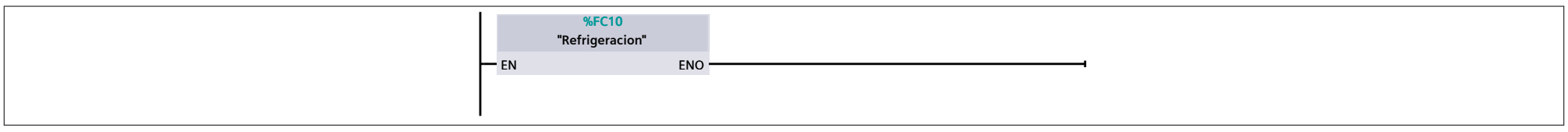

PLC [CPU 1214C DC/DC/DC] / Bloques de programa

Cyclic interrupt [OB30]

Cyclic interrupt Propiedades							
General							
Nombre	Cyclic interrupt	**Número**	30	**Tipo**	OB	**Idioma**	KOP
Numeración	Automático						
Información							
Título		**Autor**		**Comentario**		**Familia**	
Versión	0.1	**ID personaliza-do**					

Nombre	Tipo de datos	Valor predet.	Comentario
Input			
Initial_Call	Bool		
Event_Count	Int		
Temp			
Constant			

Segmento 1:

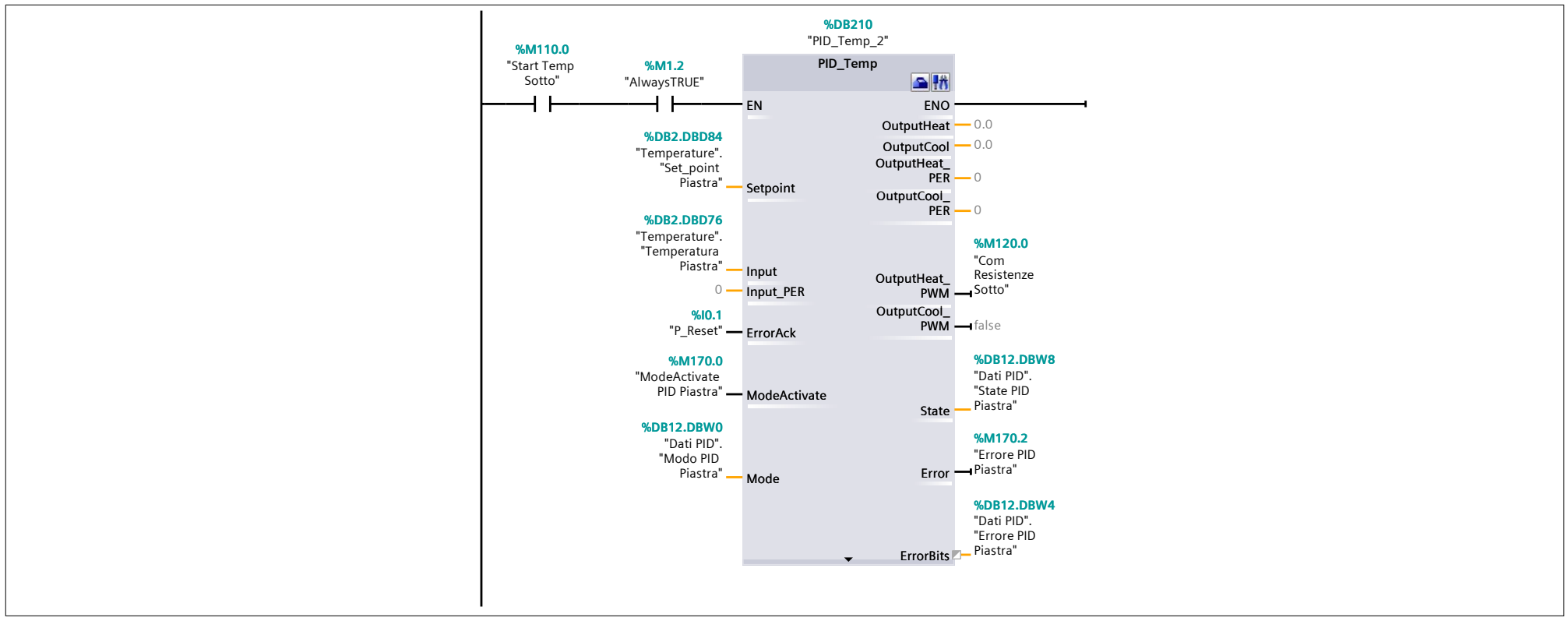

Segmento 2:

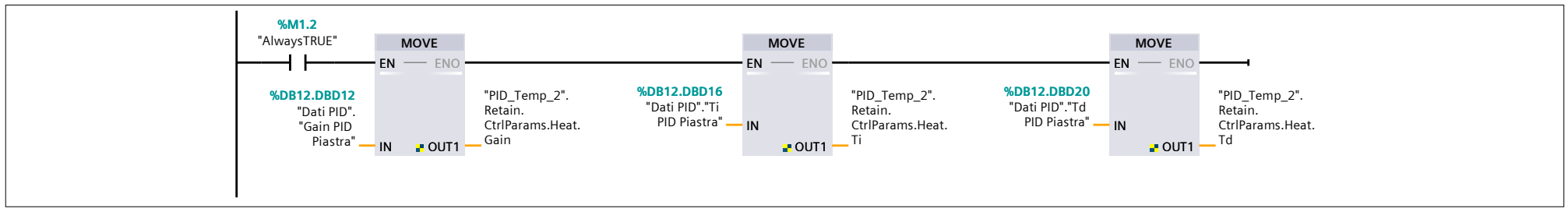

PLC [CPU 1214C DC/DC/DC] / Bloques de programa

Ricette [DB1]

Ricette Propiedades							
General							
Nombre	Ricette	**Número**	1	**Tipo**	DB	**Idioma**	DB
Numeración	Automático						
Información							
Título		**Autor**		**Comentario**		**Familia**	
Versión	0.1	**ID personalizado**					

Nombre	Tipo de datos	Offset	Valor de arranque	Remanencia	Accesible desde HMI/OPC UA/Web API	Escribible desde HMI/OPC UA/Web API	Visible en HMI Engineering	Valor de ajuste	Supervisión	Comentario
Static										
Ricetta	String	0.0	'PRUEBA_CALENTAR $00$00$00$00$00'	True	True	True	True	False		
Numero	Int	256.0	0	True	True	True	True	False		
PIN_HMI	DWord	258.0	16#0000_0000	True	True	False	True	False		
PIN_Passo	Array[0..31] of Bool	262.0		True	True	True	True	False		
PIN_Passo[0]	Bool	262.0	FALSE	True	True	True	True	False		
PIN_Passo[1]	Bool	262.1	FALSE	True	True	True	True	False		
PIN_Passo[2]	Bool	262.2	FALSE	True	True	True	True	False		
PIN_Passo[3]	Bool	262.3	FALSE	True	True	True	True	False		
PIN_Passo[4]	Bool	262.4	FALSE	True	True	True	True	False		
PIN_Passo[5]	Bool	262.5	FALSE	True	True	True	True	False		
PIN_Passo[6]	Bool	262.6	FALSE	True	True	True	True	False		
PIN_Passo[7]	Bool	262.7	FALSE	True	True	True	True	False		
PIN_Passo[8]	Bool	263.0	FALSE	True	True	True	True	False		
PIN_Passo[9]	Bool	263.1	FALSE	True	True	True	True	False		
PIN_Passo[10]	Bool	263.2	FALSE	True	True	True	True	False		
PIN_Passo[11]	Bool	263.3	FALSE	True	True	True	True	False		
PIN_Passo[12]	Bool	263.4	FALSE	True	True	True	True	False		
PIN_Passo[13]	Bool	263.5	FALSE	True	True	True	True	False		
PIN_Passo[14]	Bool	263.6	FALSE	True	True	True	True	False		
PIN_Passo[15]	Bool	263.7	FALSE	True	True	True	True	False		
PIN_Passo[16]	Bool	264.0	FALSE	True	True	True	True	False		
PIN_Passo[17]	Bool	264.1	FALSE	True	True	True	True	False		
PIN_Passo[18]	Bool	264.2	FALSE	True	True	True	True	False		
PIN_Passo[19]	Bool	264.3	FALSE	True	True	True	True	False		
PIN_Passo[20]	Bool	264.4	FALSE	True	True	True	True	False		
PIN_Passo[21]	Bool	264.5	FALSE	True	True	True	True	False		
PIN_Passo[22]	Bool	264.6	FALSE	True	True	True	True	False		
PIN_Passo[23]	Bool	264.7	FALSE	True	True	True	True	False		
PIN_Passo[24]	Bool	265.0	FALSE	True	True	True	True	False		
PIN_Passo[25]	Bool	265.1	FALSE	True	True	True	True	False		
PIN_Passo[26]	Bool	265.2	FALSE	True	True	True	True	False		
PIN_Passo[27]	Bool	265.3	FALSE	True	True	True	True	False		
PIN_Passo[28]	Bool	265.4	FALSE	True	True	True	True	False		
PIN_Passo[29]	Bool	265.5	FALSE	True	True	True	True	False		
PIN_Passo[30]	Bool	265.6	FALSE	True	True	True	True	False		
PIN_Passo[31]	Bool	265.7	FALSE	True	True	True	True	False		
Passo 1	Struct	266.0		True	True	True	True	False		
Tempo1	Time	266.0	T#0MS	True	True	True	True	False		
tempo2	Time	270.0	T#0MS	True	True	True	True	False		
Temperatura UP	Real	274.0	0.0	True	True	True	True	False		
Temperatura DW	Real	278.0	0.0	True	True	True	True	False		
vuoto sopra	Real	282.0	0.0	True	True	True	True	False		
vuoto sotto	Real	286.0	0.0	True	True	True	True	False		
libero2	Real	290.0	0.0	True	True	True	True	False		
PIN	Bool	294.0	FALSE	True	True	True	True	False		
REF_bit	Bool	294.1	false	True	True	True	True	False		
Passo 2	Struct	296.0		True	True	True	True	False		
Tempo1	Time	296.0	T#5MS	True	True	True	True	False		
tempo2	Time	300.0	T#0MS	True	True	True	True	False		
Temperatura UP	Real	304.0	50.0	True	True	True	True	False		
Temperatura DW	Real	308.0	120.0	True	True	True	True	False		
vuoto sopra	Real	312.0	0.0	True	True	True	True	False		
vuoto sotto	Real	316.0	0.0	True	True	True	True	False		
libero2	Real	320.0	0.0	True	True	True	True	False		
PIN	Bool	324.0	FALSE	True	True	True	True	False		

Nombre	Tipo de datos	Offset	Valor de arranque	Remanencia	Accesible desde HMI/OPC UA/Web API	Escribible desde HMI/OPC UA/Web API	Visible en HMI Engineering	Valor de ajuste	Supervisión	Comentario
REF_bit	Bool	324.1	false	True	True	True	True	False		
Passo 3	Struct	326.0		True	True	True	True	False		
Tempo1	Time	326.0	T#60MS	True	True	True	True	False		
tempo2	Time	330.0	T#0MS	True	True	True	True	False		
Temperatura UP	Real	334.0	50.0	True	True	True	True	False		
Temperatura DW	Real	338.0	120.0	True	True	True	True	False		
vuoto sopra	Real	342.0	1000.0	True	True	True	True	False		
vuoto sotto	Real	346.0	1000.0	True	True	True	True	False		
libero2	Real	350.0	0.0	True	True	True	True	False		
PIN	Bool	354.0	FALSE	True	True	True	True	False		
REF_bit	Bool	354.1	false	True	True	True	True	False		
Passo 4	Struct	356.0		True	True	True	True	False		
Tempo1	Time	356.0	T#10MS	True	True	True	True	False		
tempo2	Time	360.0	T#0MS	True	True	True	True	False		
Temperatura UP	Real	364.0	50.0	True	True	True	True	False		
Temperatura DW	Real	368.0	120.0	True	True	True	True	False		
vuoto sopra	Real	372.0	0.0	True	True	True	True	False		
vuoto sotto	Real	376.0	1000.0	True	True	True	True	False		
libero2	Real	380.0	0.0	True	True	True	True	False		
PIN	Bool	384.0	FALSE	True	True	True	True	False		
REF_bit	Bool	384.1	false	True	True	True	True	False		
Passo 5	Struct	386.0		True	True	True	True	False		
Tempo1	Time	386.0	T#10MS	True	True	True	True	False		
tempo2	Time	390.0	T#0MS	True	True	True	True	False		
Temperatura UP	Real	394.0	30.0	True	True	True	True	False		
Temperatura DW	Real	398.0	50.0	True	True	True	True	False		
vuoto sopra	Real	402.0	0.0	True	True	True	True	False		
vuoto sotto	Real	406.0	1000.0	True	True	True	True	False		
libero2	Real	410.0	0.0	True	True	True	True	False		
PIN	Bool	414.0	FALSE	True	True	True	True	False		
REF_bit	Bool	414.1	false	True	True	True	True	False		
Passo 6	Struct	416.0		True	True	True	True	False		
Tempo1	Time	416.0	T#0MS	True	True	True	True	False		
tempo2	Time	420.0	T#0MS	True	True	True	True	False		
Temperatura UP	Real	424.0	0.0	True	True	True	True	False		
Temperatura DW	Real	428.0	0.0	True	True	True	True	False		
vuoto sopra	Real	432.0	0.0	True	True	True	True	False		
vuoto sotto	Real	436.0	0.0	True	True	True	True	False		
libero2	Real	440.0	0.0	True	True	True	True	False		
PIN	Bool	444.0	FALSE	True	True	True	True	False		
REF_bit	Bool	444.1	false	True	True	True	True	False		
Passo 7	Struct	446.0		True	True	True	True	False		
Tempo1	Time	446.0	T#0MS	True	True	True	True	False		
tempo2	Time	450.0	T#0MS	True	True	True	True	False		
Temperatura UP	Real	454.0	0.0	True	True	True	True	False		
Temperatura DW	Real	458.0	0.0	True	True	True	True	False		
vuoto sopra	Real	462.0	0.0	True	True	True	True	False		
vuoto sotto	Real	466.0	0.0	True	True	True	True	False		
libero2	Real	470.0	0.0	True	True	True	True	False		
PIN	Bool	474.0	FALSE	True	True	True	True	False		
REF_bit	Bool	474.1	false	True	True	True	True	False		
Passo 8	Struct	476.0		True	True	True	True	False		
Tempo1	Time	476.0	T#0MS	True	True	True	True	False		
tempo2	Time	480.0	T#0MS	True	True	True	True	False		
Temperatura UP	Real	484.0	0.0	True	True	True	True	False		
Temperatura DW	Real	488.0	0.0	True	True	True	True	False		
vuoto sopra	Real	492.0	0.0	True	True	True	True	False		
vuoto sotto	Real	496.0	0.0	True	True	True	True	False		
libero2	Real	500.0	0.0	True	True	True	True	False		
PIN	Bool	504.0	FALSE	True	True	True	True	False		
REF_bit	Bool	504.1	false	True	True	True	True	False		
Passo 9	Struct	506.0		True	True	True	True	False		
Tempo1	Time	506.0	T#0MS	True	True	True	True	False		
tempo2	Time	510.0	T#0MS	True	True	True	True	False		
Temperatura UP	Real	514.0	0.0	True	True	True	True	False		
Temperatura DW	Real	518.0	0.0	True	True	True	True	False		
vuoto sopra	Real	522.0	0.0	True	True	True	True	False		
vuoto sotto	Real	526.0	0.0	True	True	True	True	False		
libero2	Real	530.0	0.0	True	True	True	True	False		
PIN	Bool	534.0	FALSE	True	True	True	True	False		

Nombre	Tipo de datos	Offset	Valor de arranque	Remanencia	Accesible desde HMI/OPC UA/Web API	Escribible desde HMI/OPC UA/Web API	Visible en HMI Engineering	Valor de ajuste	Supervisión	Comentario
REF_bit	Bool	534.1	false	True	True	True	True	False		
Passo 10	Struct	536.0		True	True	True	True	False		
Tempo1	Time	536.0	T#0MS	True	True	True	True	False		
tempo2	Time	540.0	T#0MS	True	True	True	True	False		
Temperatura UP	Real	544.0	0.0	True	True	True	True	False		
Temperatura DW	Real	548.0	0.0	True	True	True	True	False		
vuoto sopra	Real	552.0	0.0	True	True	True	True	False		
vuoto sotto	Real	556.0	0.0	True	True	True	True	False		
libero2	Real	560.0	0.0	True	True	True	True	False		
PIN	Bool	564.0	FALSE	True	True	True	True	False		
REF_bit	Bool	564.1	false	True	True	True	True	False		
Passo 11	Struct	566.0		True	True	True	True	False		
Tempo1	Time	566.0	T#0MS	True	True	True	True	False		
tempo2	Time	570.0	T#0MS	True	True	True	True	False		
Temperatura UP	Real	574.0	0.0	True	True	True	True	False		
Temperatura DW	Real	578.0	0.0	True	True	True	True	False		
vuoto sopra	Real	582.0	0.0	True	True	True	True	False		
vuoto sotto	Real	586.0	0.0	True	True	True	True	False		
libero2	Real	590.0	0.0	True	True	True	True	False		
PIN	Bool	594.0	FALSE	True	True	True	True	False		
REF_bit	Bool	594.1	false	True	True	True	True	False		
Passo 12	Struct	596.0		True	True	True	True	False		
Tempo1	Time	596.0	T#0MS	True	True	True	True	False		
tempo2	Time	600.0	T#0MS	True	True	True	True	False		
Temperatura UP	Real	604.0	0.0	True	True	True	True	False		
Temperatura DW	Real	608.0	0.0	True	True	True	True	False		
vuoto sopra	Real	612.0	0.0	True	True	True	True	False		
vuoto sotto	Real	616.0	0.0	True	True	True	True	False		
libero2	Real	620.0	0.0	True	True	True	True	False		
PIN	Bool	624.0	FALSE	True	True	True	True	False		
REF_bit	Bool	624.1	false	True	True	True	True	False		
Passo 13	Struct	626.0		True	True	True	True	False		
Tempo1	Time	626.0	T#0MS	True	True	True	True	False		
tempo2	Time	630.0	T#0MS	True	True	True	True	False		
Temperatura UP	Real	634.0	0.0	True	True	True	True	False		
Temperatura DW	Real	638.0	0.0	True	True	True	True	False		
vuoto sopra	Real	642.0	0.0	True	True	True	True	False		
vuoto sotto	Real	646.0	0.0	True	True	True	True	False		
libero2	Real	650.0	0.0	True	True	True	True	False		
PIN	Bool	654.0	FALSE	True	True	True	True	False		
REF_bit	Bool	654.1	false	True	True	True	True	False		
Passo 14	Struct	656.0		True	True	True	True	False		
Tempo1	Time	656.0	T#0MS	True	True	True	True	False		
tempo2	Time	660.0	T#0MS	True	True	True	True	False		
Temperatura UP	Real	664.0	0.0	True	True	True	True	False		
Temperatura DW	Real	668.0	0.0	True	True	True	True	False		
vuoto sopra	Real	672.0	0.0	True	True	True	True	False		
vuoto sotto	Real	676.0	0.0	True	True	True	True	False		
libero2	Real	680.0	0.0	True	True	True	True	False		
PIN	Bool	684.0	FALSE	True	True	True	True	False		
REF_bit	Bool	684.1	false	True	True	True	True	False		
Passo 15	Struct	686.0		True	True	True	True	False		
Tempo1	Time	686.0	T#0MS	True	True	True	True	False		
tempo2	Time	690.0	T#0MS	True	True	True	True	False		
Temperatura UP	Real	694.0	0.0	True	True	True	True	False		
Temperatura DW	Real	698.0	0.0	True	True	True	True	False		
vuoto sopra	Real	702.0	0.0	True	True	True	True	False		
vuoto sotto	Real	706.0	0.0	True	True	True	True	False		
libero2	Real	710.0	0.0	True	True	True	True	False		
PIN	Bool	714.0	FALSE	True	True	True	True	False		
REF_bit	Bool	714.1	false	True	True	True	True	False		
Passo 16	Struct	716.0		True	True	True	True	False		
Tempo1	Time	716.0	T#0MS	True	True	True	True	False		
tempo2	Time	720.0	T#0MS	True	True	True	True	False		
Temperatura UP	Real	724.0	0.0	True	True	True	True	False		
Temperatura DW	Real	728.0	0.0	True	True	True	True	False		
vuoto sopra	Real	732.0	0.0	True	True	True	True	False		
vuoto sotto	Real	736.0	0.0	True	True	True	True	False		
libero2	Real	740.0	0.0	True	True	True	True	False		
PIN	Bool	744.0	FALSE	True	True	True	True	False		

Nombre	Tipo de datos	Offset	Valor de arranque	Remanencia	Accesible desde HMI/OPC UA/Web API	Escribible desde HMI/OPC UA/Web API	Visible en HMI Engineering	Valor de ajuste	Supervisión	Comentario
REF_bit	Bool	744.1	false	True	True	True	True	False		
Passo 17	Struct	746.0		True	True	True	True	False		
Tempo1	Time	746.0	T#0MS	True	True	True	True	False		
tempo2	Time	750.0	T#0MS	True	True	True	True	False		
Temperatura UP	Real	754.0	0.0	True	True	True	True	False		
Temperatura DW	Real	758.0	0.0	True	True	True	True	False		
vuoto sopra	Real	762.0	0.0	True	True	True	True	False		
vuoto sotto	Real	766.0	0.0	True	True	True	True	False		
libero2	Real	770.0	0.0	True	True	True	True	False		
PIN	Bool	774.0	FALSE	True	True	True	True	False		
REF_bit	Bool	774.1	false	True	True	True	True	False		
Passo 18	Struct	776.0		True	True	True	True	False		
Tempo1	Time	776.0	T#0MS	True	True	True	True	False		
tempo2	Time	780.0	T#0MS	True	True	True	True	False		
Temperatura UP	Real	784.0	0.0	True	True	True	True	False		
Temperatura DW	Real	788.0	0.0	True	True	True	True	False		
vuoto sopra	Real	792.0	0.0	True	True	True	True	False		
vuoto sotto	Real	796.0	0.0	True	True	True	True	False		
libero2	Real	800.0	0.0	True	True	True	True	False		
PIN	Bool	804.0	FALSE	True	True	True	True	False		
REF_bit	Bool	804.1	false	True	True	True	True	False		
Passo 19	Struct	806.0		True	True	True	True	False		
Tempo1	Time	806.0	T#0MS	True	True	True	True	False		
tempo2	Time	810.0	T#0MS	True	True	True	True	False		
Temperatura UP	Real	814.0	0.0	True	True	True	True	False		
Temperatura DW	Real	818.0	0.0	True	True	True	True	False		
vuoto sopra	Real	822.0	0.0	True	True	True	True	False		
vuoto sotto	Real	826.0	0.0	True	True	True	True	False		
libero2	Real	830.0	0.0	True	True	True	True	False		
PIN	Bool	834.0	FALSE	True	True	True	True	False		
REF_bit	Bool	834.1	false	True	True	True	True	False		
Passo 20	Struct	836.0		True	True	True	True	False		
Tempo1	Time	836.0	T#0MS	True	True	True	True	False		
tempo2	Time	840.0	T#0MS	True	True	True	True	False		
Temperatura UP	Real	844.0	0.0	True	True	True	True	False		
Temperatura DW	Real	848.0	0.0	True	True	True	True	False		
vuoto sopra	Real	852.0	0.0	True	True	True	True	False		
vuoto sotto	Real	856.0	0.0	True	True	True	True	False		
libero2	Real	860.0	0.0	True	True	True	True	False		
PIN	Bool	864.0	FALSE	True	True	True	True	False		
REF_bit	Bool	864.1	false	True	True	True	True	False		
REF_bit_Passo	Array[0..31] of Bool	866.0		True	True	True	True	False		
REF_bit_Passo[0]	Bool	866.0	false	True	True	True	True	False		
REF_bit_Passo[1]	Bool	866.1	false	True	True	True	True	False		
REF_bit_Passo[2]	Bool	866.2	false	True	True	True	True	False		
REF_bit_Passo[3]	Bool	866.3	false	True	True	True	True	False		
REF_bit_Passo[4]	Bool	866.4	false	True	True	True	True	False		
REF_bit_Passo[5]	Bool	866.5	false	True	True	True	True	False		
REF_bit_Passo[6]	Bool	866.6	false	True	True	True	True	False		
REF_bit_Passo[7]	Bool	866.7	false	True	True	True	True	False		
REF_bit_Passo[8]	Bool	867.0	false	True	True	True	True	False		
REF_bit_Passo[9]	Bool	867.1	false	True	True	True	True	False		
REF_bit_Passo[10]	Bool	867.2	false	True	True	True	True	False		
REF_bit_Passo[11]	Bool	867.3	false	True	True	True	True	False		
REF_bit_Passo[12]	Bool	867.4	false	True	True	True	True	False		
REF_bit_Passo[13]	Bool	867.5	false	True	True	True	True	False		
REF_bit_Passo[14]	Bool	867.6	false	True	True	True	True	False		
REF_bit_Passo[15]	Bool	867.7	false	True	True	True	True	False		
REF_bit_Passo[16]	Bool	868.0	false	True	True	True	True	False		
REF_bit_Passo[17]	Bool	868.1	false	True	True	True	True	False		
REF_bit_Passo[18]	Bool	868.2	false	True	True	True	True	False		
REF_bit_Passo[19]	Bool	868.3	false	True	True	True	True	False		
REF_bit_Passo[20]	Bool	868.4	false	True	True	True	True	False		
REF_bit_Passo[21]	Bool	868.5	false	True	True	True	True	False		
REF_bit_Passo[22]	Bool	868.6	false	True	True	True	True	False		
REF_bit_Passo[23]	Bool	868.7	false	True	True	True	True	False		
REF_bit_Passo[24]	Bool	869.0	false	True	True	True	True	False		
REF_bit_Passo[25]	Bool	869.1	false	True	True	True	True	False		
REF_bit_Passo[26]	Bool	869.2	false	True	True	True	True	False		
REF_bit_Passo[27]	Bool	869.3	false	True	True	True	True	False		

Nombre	Tipo de datos	Offset	Valor de arranque	Remanencia	Accesible desde HMI/OPC UA/Web API	Escribible desde HMI/OPC UA/Web API	Visible en HMI Engineering	Valor de ajuste	Supervisión	Comentario
REF_bit_Passo[28]	Bool	869.4	false	True	True	True	True	False		
REF_bit_Passo[29]	Bool	869.5	false	True	True	True	True	False		
REF_bit_Passo[30]	Bool	869.6	false	True	True	True	True	False		
REF_bit_Passo[31]	Bool	869.7	false	True	True	True	True	False		

PLC [CPU 1214C DC/DC/DC] / Bloques de programa

Temperature [DB2]

Temperature Propiedades							
General							
Nombre	Temperature	**Número**	2	**Tipo**	DB	**Idioma**	DB
Numeración	Automático						
Información							
Título		**Autor**		**Comentario**		**Familia**	
Versión	0.1	**ID personalizado**					

Nombre	Tipo de datos	Offset	Valor de arranque	Remanencia	Accesible desde HMI/OPC UA/Web API	Escribible desde HMI/OPC UA/Web API	Visible en HMI Engineering	Valor de ajuste	Supervisión	Comentario
Static										
Temperatura_Auto	Real	0.0	0.0	True	True	True	True	False		
Termocoppia Piastra 1	Real	4.0	1100.0	True	True	True	True	False		
Divisore TC1 Piastra	Real	8.0	10.0	True	True	True	True	False		
Correzione TC1 Piastra	Real	12.0	0.0	True	True	True	True	False		
Appo TC1	Real	16.0	110.0	True	True	True	True	False		
Max Temperatura Piastra	Real	20.0	200.0	True	True	True	True	False		
Termocoppia Piastra 2	Real	24.0	1102.0	True	True	True	True	False		
Divisore TC2 Piastra	Real	28.0	10.0	True	True	True	True	False		
Correzione TC2 Piastra	Real	32.0	0.0	True	True	True	True	False		
Appo TC2	Real	36.0	110.2	True	True	True	True	False		
Max_Delta T Cop/Piastra	Real	40.0	150.0	True	True	True	True	False		
Max Delta T Termocoppie DW	Real	44.0	20.0	True	True	True	True	False		
Delta TT Istantaneo	Real	48.0	-0.1999969	True	True	True	True	False		
Delta Appoggio	Real	52.0	-20.0	True	True	True	True	False		
Termocoppia coperchio	Real	56.0	301.0	True	True	True	True	False		
Divisore TC Coperchio	Real	60.0	10.0	True	True	True	True	False		
Correzione TC Coperchio	Real	64.0	0.0	True	True	True	True	False		
Appo TC Cop	Real	68.0	30.1	True	True	True	True	False		
Max Temperatura Coperchio	Real	72.0	72.0	True	True	True	True	False		
Temperatura Piastra	Real	76.0	110.1	True	True	True	True	False		
Temperatura coperchio	Real	80.0	30.1	True	True	True	True	False		
Set_point Piastra	Real	84.0	110.0	True	True	True	True	False		
Set Point Coperchio	Real	88.0	48.0	True	True	True	True	False		
Set Point Generale	Real	92.0	0.0	True	True	True	True	False		
Set Point Man Sopra	Real	96.0	89.0	True	True	True	True	False		
Set Point Man Sotto	Real	100.0	110.0	True	True	True	True	False		
Set Point Man Generale	Real	104.0	0.0	True	True	True	True	False		
HMI_Toll_Temp_Passo_UP	Real	108.0	6.0	True	True	True	True	False		
HMI_Toll_Temp_Passo_DW	Real	112.0	3.5	True	True	True	True	False		
SogliaPasso_T_UP+	Real	116.0	54.0	True	True	True	True	False		
SogliaPasso_T_UP-	Real	120.0	42.0	True	True	True	True	False		
SogliaPasso_T_DW+	Real	124.0	2.0	True	True	True	True	False		
SogliaPasso_T_DW-	Real	128.0	-2.0	True	True	True	True	False		
Tolleranza -1 Piastra	Real	132.0	3.0	True	True	True	True	False		
Tolleranza -2 Piastra	Real	136.0	5.0	True	True	True	True	False		
Tolleranza -3 Piastra	Real	140.0	10.0	True	True	True	True	False		
Tolleranza -4 Piastra	Real	144.0	20.0	True	True	True	True	False		
Tolleranza +1 Piastra	Real	148.0	0.1	True	True	True	True	False		
DeltaTemp x H2O Piastra	Real	152.0	1.8	True	True	True	True	False		
Soglia -1 Piastra	Real	156.0	-3.0	True	True	True	True	False		
Soglia -2 Piastra	Real	160.0	-5.0	True	True	True	True	False		
Soglia -3 Piastra	Real	164.0	-10.0	True	True	True	True	False		
Soglia -4 Piastra	Real	168.0	-20.0	True	True	True	True	False		
Soglia +1 Piastra	Real	172.0	0.1	True	True	True	True	False		
Soglia C° X H2O Piastra	Real	176.0	1.8	True	True	True	True	False		
free	Real	180.0	0.0	True	True	True	True	False		
Tolleranza -1 Coperchio	Real	184.0	1.0	True	True	True	True	False		
Tolleranza -2 Coperchio	Real	188.0	2.5	True	True	True	True	False		
Tolleranza -3 Coperchio	Real	192.0	5.0	True	True	True	True	False		
Tolleranza -4 Coperchio	Real	196.0	10.0	True	True	True	True	False		
Tolleranza +1 Coperchio	Real	200.0	0.5	True	True	True	True	False		
DeltaTemp x H2O Coperchio	Real	204.0	7.0	True	True	True	True	False		
Soglia -1 Coperchio	Real	208.0	47.0	True	True	True	True	False		
Soglia -2 Coperchio	Real	212.0	45.5	True	True	True	True	False		
Soglia -3 Coperchio	Real	216.0	43.0	True	True	True	True	False		
Soglia -4 Coperchio	Real	220.0	38.0	True	True	True	True	False		

Nombre	Tipo de datos	Offset	Valor de arranque	Remanencia	Accesible desde HMI/OPC UA/Web API	Escribible desde HMI/OPC UA/Web API	Visible en HMI Engineering	Valor de ajuste	Supervisión	Comentario
Soglia +1 Coperchio	Real	224.0	48.5	True	True	True	True	False		
Soglia C° X H2O Coperchio	Real	228.0	0.0	True	True	True	True	False		
free2	Real	232.0	0.0	True	True	True	True	False		
T_ON 1 Piastra	Time	236.0	T#1S	True	True	True	True	False		
T_OFF 1 Piastra	Time	240.0	T#1S_500MS	True	True	True	True	False		
T_ON 2 Piastra	Time	244.0	T#1S	True	True	True	True	False		
T_OFF 2 Piastra	Time	248.0	T#1S	True	True	True	True	False		
T_ON 3 Piastra	Time	252.0	T#5S	True	True	True	True	False		
T_OFF 3 Piastra	Time	256.0	T#1S	True	True	True	True	False		
T_ON 4 Piastra	Time	260.0	T#10S	True	True	True	True	False		
T_OFF 4 Piastra	Time	264.0	T#1S	True	True	True	True	False		
T_ON 5 Piastra	Time	268.0	T#250MS	True	True	True	True	False		
T_OFF 5 Piastra	Time	272.0	T#3S	True	True	True	True	False		
T_ON 1 Coperchio	Time	276.0	T#3S	True	True	True	True	False		
T_OFF 1 Coperchio	Time	280.0	T#700MS	True	True	True	True	False		
T_ON 2 Coperchio	Time	284.0	T#5S	True	True	True	True	False		
T_OFF 2 Coperchio	Time	288.0	T#500MS	True	True	True	True	False		
T_ON 3 Coperchio	Time	292.0	T#10S	True	True	True	True	False		
T_OFF 3 Coperchio	Time	296.0	T#1S	True	True	True	True	False		
T_ON 4 Coperchio	Time	300.0	T#20S	True	True	True	True	False		
T_OFF 4 Coperchio	Time	304.0	T#1S	True	True	True	True	False		
T_ON 5 Coperchio	Time	308.0	T#750MS	True	True	True	True	False		
T_OFF 5 Coperchio	Time	312.0	T#1S	True	True	True	True	False		
Min Valore temp UP	Int	316.0	0	True	True	True	True	False		
Max Valore temp UP	Int	318.0	72	True	True	True	True	False		
Min Valore temp DW	Int	320.0	0	True	True	True	True	False		
Max Valore temp DW	Int	322.0	200	True	True	True	True	False		

PLC [CPU 1214C DC/DC/DC] / Bloques de programa

Vuoto [DB3]

Vuoto Propiedades							
General							
Nombre	Vuoto	**Número**	3	**Tipo**	DB	**Idioma**	DB
Numeración	Automático						
Información							
Título		**Autor**		**Comentario**		**Familia**	
Versión	0.1	**ID personalizado**					

Nombre	Tipo de datos	Offset	Valor de arranque	Remanencia	Accesible desde HMI/OPC UA/Web API	Escribible desde HMI/OPC UA/Web API	Visible en HMI Engineering	Valor de ajuste	Supervisión	Comentario
Static										
TFM Motore Pompa Vuoto	Time	0.0	T#3M	True	True	True	True	False		
Valore Vuoto Sotto	Real	4.0	793.5913	True	True	True	True	False		
K x4mA_VuotoSotto	Real	8.0	5450.0	True	True	True	True	False		
Divisore Vuoto Sotto	Real	12.0	22.02	True	True	True	True	False		
K Correggi Vuoto Sotto	Real	16.0	-994.0	True	True	True	True	False		
SetPoint Vuoto Sotto	Real	20.0	800.0	True	True	True	True	False		
SetPoint Man Vuoto Sotto	Real	24.0	800.0	True	True	True	True	False		
Tolleranza a 1000 Sotto	Real	28.0	50.0	True	True	True	True	False		
Soglia Max Sotto	Real	32.0	950.0	True	True	True	True	False		
Tolleranza +1 Sotto_Vuoto	Real	36.0	10.0	True	True	True	True	False		
Tolleranza -1 Sotto_Aria	Real	40.0	10.0	True	True	True	True	False		
Soglia +1 Sotto Vuoto	Real	44.0	790.0	True	True	True	True	False		
Soglia -1 Sotto Aria	Real	48.0	810.0	True	True	True	True	False		
Tolleranza Sotto Automatico	Real	52.0	30.0	True	True	True	True	False		
Soglia Sotto + Auto	Real	56.0	830.0	True	True	True	True	False		
Soglia Sotto - Auto	Real	60.0	770.0	True	True	True	True	False		
Valore Vuoto Sopra	Real	64.0	172.5046	True	True	True	True	False		
Divisore Vuoto Sopra	Real	68.0	22.034	True	True	True	True	False		
K x4mA_VuotoSopra	Real	72.0	5440.0	True	True	True	True	False		
K Correggi Vuoto Sopra	Real	76.0	-999.0	True	True	True	True	False		
SetPoint Vuoto Sopra	Real	80.0	0.0	True	True	True	True	False		
SetPoint Man Vuoto Sopra	Real	84.0	0.0	True	True	True	True	False		
Tolleranza a 1000 Sopra	Real	88.0	50.0	True	True	True	True	False		
Soglia Max Sopra	Real	92.0	950.0	True	True	True	True	False		
Tolleranza +1Fine Sopra	Real	96.0	0.0	True	True	True	True	False		
Tolleranza +2Grossa Sopra	Real	100.0	25.0	True	True	True	True	False		
Tolleranza -1Fine Sopra	Real	104.0	10.0	True	True	True	True	False		
Tolleranza -2 Grossa Sopra	Real	108.0	100.0	True	True	True	True	False		
Tolleranza Passo Coperchio	Real	112.0	1.0	True	True	True	True	False		
Tolleranza Passo Piastra	Real	116.0	1.0	True	True	True	True	False		
Tolleranza Zero	Real	120.0	10.0	True	True	True	True	False		
Soglia +1 Fine Sopra	Real	124.0	0.0	True	True	True	True	False		
Soglia -1 Fine Sopra	Real	128.0	-10.0	True	True	True	True	False		
Soglia +2 Grossa Sopra	Real	132.0	25.0	True	True	True	True	False		
Soglia -2 Grossa Sopra	Real	136.0	-100.0	True	True	True	True	False		
Tolleranza Sopra Automatico	Real	140.0	30.0	True	True	True	True	False		
Soglia Sopra + Auto	Real	144.0	30.0	True	True	True	True	False		
Soglia Sopra - Auto	Real	148.0	-30.0	True	True	True	True	False		
testint	Int	152.0	0	True	True	True	True	False		
K_Altitudine_V_UP	Real	154.0	0.0	True	True	True	True	False		
K_Altitudine_V_DW	Real	158.0	0.0	True	True	True	True	False		

PLC [CPU 1214C DC/DC/DC] / Bloques de programa

Dati Ciclo [DB4]

Dati Ciclo Propiedades							
General							
Nombre	Dati Ciclo	**Número**	4	**Tipo**	DB	**Idioma**	DB
Numeración	Automático						
Información							
Título		**Autor**		**Comentario**		**Familia**	
Versión	0.1	**ID personalizado**					

Nombre	Tipo de datos	Offset	Valor de arranque	Remanencia	Accesible desde HMI/OPC UA/Web API	Escribible desde HMI/OPC UA/Web API	Visible en HMI Engineering	Valor de ajuste	Supervisión	Comentario
Static										
Stato Macchina	Int	0.0	0	False	True	True	True	False		
Ab_Auto_Passo	Int	2.0	0	False	True	True	True	False		
CicloAutPasso	Int	4.0	0	False	True	True	True	False		
A_PassoRicetta	Int	6.0	0	False	True	True	True	False		
Passo in Corso	Struct	8.0		False	True	True	True	False		
Tempo1	Time	8.0	T#0ms	False	True	True	True	False		
tempo2	Time	12.0	T#0ms	False	True	True	True	False		
Temperatura UP	Real	16.0	0.0	False	True	True	True	False		
Temperatura DW	Real	20.0	0.0	False	True	True	True	False		
vuoto sopra	Real	24.0	0.0	False	True	True	True	False		
vuoto sotto	Real	28.0	0.0	False	True	True	True	False		
libero2	Real	32.0	0.0	False	True	True	True	False		
PIN	Bool	36.0	false	False	True	True	True	False		
REF_bit	Bool	36.1	false	False	True	True	True	False		
Tempo1_sec	Time	38.0	T#0ms	False	True	True	True	False		
Tempo2_sec	Time	42.0	T#0ms	False	True	True	True	False		
HMI_DurataPasso	Int	46.0	0	False	True	True	True	False		
App_T_Passo	Real	48.0	0.0	False	True	True	True	False		
Tempo_Passo	Time	52.0	T#0ms	False	True	True	True	False		
T_Resto_Passo	Time	56.0	T#0ms	False	True	True	True	False		
Temperatura_Passo	Real	60.0	0.0	False	True	True	True	False		
Vuoto_Sopra_Passo	Real	64.0	0.0	False	True	True	True	False		
Vuoto_Sotto_Passo	Real	68.0	0.0	False	True	True	True	False		
pin1	Real	72.0	0.0	False	True	True	True	False		
pin2	DInt	76.0	0	False	True	True	True	False		
pin3	DWord	80.0	16#0	False	True	True	True	False		
TemperaturaSottoDINT	DInt	84.0	0	False	True	True	True	False		
Tempo_X_MiniSet	Time	88.0	T#0ms	False	True	True	True	False		
t1xminiset	Time	92.0	T#0ms	False	True	True	True	False		
Miniset_DINT	DInt	96.0	0	False	True	True	True	False		
Miniset_DINT_1	DInt	100.0	0	False	True	True	True	False		
Miniset_DINT_2	DInt	104.0	0	False	True	True	True	False		
MiniSet_P	Real	108.0	0.0	False	True	True	True	False		
MiniSet_P_1	Real	112.0	0.0	False	True	True	True	False		
MiniSet_P_2	Real	116.0	0.0	False	True	True	True	False		
SP_PassoPrec	Real	120.0	0.0	False	True	True	True	False		
SP_PassoAttu	Real	124.0	0.0	False	True	True	True	False		
Delta_T_Passo	Real	128.0	0.0	False	True	True	True	False		

PLC [CPU 1214C DC/DC/DC] / Bloques de programa

Parametri Macchina [DB5]

Parametri Macchina Propiedades							
General							
Nombre	Parametri Macchina	**Número**	5	**Tipo**	DB	**Idioma**	DB
Numeración	Automático						
Información							
Título		**Autor**		**Comentario**		**Familia**	
Versión	0.1	**ID personalizado**					

Nombre	Tipo de datos	Offset	Valor de arranque	Remanencia	Accesible desde HMI/OPC UA/Web API	Escribible desde HMI/OPC UA/Web API	Visible en HMI Engineering	Valor de ajuste	Supervisión	Comentario
Static										
Modello	Array[0..20] of Word	0.0		True	True	True	True	False		
Modello[0]	Word	0.0	16#0	True	True	True	True	False		
Modello[1]	Word	2.0	16#0	True	True	True	True	False		
Modello[2]	Word	4.0	16#0	True	True	True	True	False		
Modello[3]	Word	6.0	16#0	True	True	True	True	False		
Modello[4]	Word	8.0	16#0	True	True	True	True	False		
Modello[5]	Word	10.0	16#0	True	True	True	True	False		
Modello[6]	Word	12.0	16#0	True	True	True	True	False		
Modello[7]	Word	14.0	16#0	True	True	True	True	False		
Modello[8]	Word	16.0	16#0	True	True	True	True	False		
Modello[9]	Word	18.0	16#0	True	True	True	True	False		
Modello[10]	Word	20.0	16#0	True	True	True	True	False		
Modello[11]	Word	22.0	16#0	True	True	True	True	False		
Modello[12]	Word	24.0	16#0	True	True	True	True	False		
Modello[13]	Word	26.0	16#0	True	True	True	True	False		
Modello[14]	Word	28.0	16#0	True	True	True	True	False		
Modello[15]	Word	30.0	16#0	True	True	True	True	False		
Modello[16]	Word	32.0	16#0	True	True	True	True	False		
Modello[17]	Word	34.0	16#0	True	True	True	True	False		
Modello[18]	Word	36.0	16#0	True	True	True	True	False		
Modello[19]	Word	38.0	16#0	True	True	True	True	False		
Modello[20]	Word	40.0	16#0	True	True	True	True	False		
Temp Provvisoria	Real	42.0	0.0	True	True	True	True	False		

PLC [CPU 1214C DC/DC/DC] / Bloques de programa

Trend [DB6]

Trend Propiedades							
General							
Nombre	Trend	**Número**	6	**Tipo**	DB	**Idioma**	DB
Numeración	Automático						
Información							
Título		**Autor**		**Comentario**		**Familia**	
Versión	0.1	**ID personalizado**					

Nombre	Tipo de datos	Offset	Valor de arranque	Remanencia	Accesible desde HMI/OPC UA/Web API	Escribible desde HMI/OPC UA/Web API	Visible en HMI Engineering	Valor de ajuste	Supervisión	Comentario
Static										
Trend_Temperature	Array[0..3] of Real	0.0		False	True	True	True	False		
Trend_Temperature[0]	Real	0.0	0.0	False	True	True	True	False		
Trend_Temperature[1]	Real	4.0	0.0	False	True	True	True	False		
Trend_Temperature[2]	Real	8.0	0.0	False	True	True	True	False		
Trend_Temperature[3]	Real	12.0	0.0	False	True	True	True	False		
Tred_Pressioni	Array[0..3] of Real	16.0		False	True	True	True	False		
Tred_Pressioni[0]	Real	16.0	0.0	False	True	True	True	False		
Tred_Pressioni[1]	Real	20.0	0.0	False	True	True	True	False		
Tred_Pressioni[2]	Real	24.0	0.0	False	True	True	True	False		
Tred_Pressioni[3]	Real	28.0	0.0	False	True	True	True	False		
Time Trend Temp	Time	32.0	T#10s	False	True	True	True	False		
Time Trend Pression	Time	36.0	T#10s	False	True	True	True	False		
Trend_Temperature_HS	Array[0..3] of Real	40.0		False	True	True	True	False		
Trend_Temperature_HS[0]	Real	40.0	0.0	False	True	True	True	False		
Trend_Temperature_HS[1]	Real	44.0	0.0	False	True	True	True	False		
Trend_Temperature_HS[2]	Real	48.0	0.0	False	True	True	True	False		
Trend_Temperature_HS[3]	Real	52.0	0.0	False	True	True	True	False		
Tred_Pressioni_HS	Array[0..3] of Real	56.0		False	True	True	True	False		
Tred_Pressioni_HS[0]	Real	56.0	0.0	False	True	True	True	False		
Tred_Pressioni_HS[1]	Real	60.0	0.0	False	True	True	True	False		
Tred_Pressioni_HS[2]	Real	64.0	0.0	False	True	True	True	False		
Tred_Pressioni_HS[3]	Real	68.0	0.0	False	True	True	True	False		

PLC [CPU 1214C DC/DC/DC] / Bloques de programa

Blocco_dati_1 [DB7]

Blocco_dati_1 Propiedades							
General							
Nombre	Blocco_dati_1	**Número**	7	**Tipo**	DB	**Idioma**	DB
Numeración	Automático						
Información							
Título		**Autor**		**Comentario**		**Familia**	
Versión	0.1	**ID personalizado**					

Nombre	Tipo de datos	Offset	Valor de arranque	Remanencia	Accesible desde HMI/OPC UA/Web API	Escribible desde HMI/OPC UA/Web API	Visible en HMI Engineering	Valor de ajuste	Supervisión	Comentario
Static										
HMI Num Pagina	Int	0.0	0	True	True	True	True	False		
HMI NumPasso	Int	2.0	0	True	True	True	True	False		
f	Int	4.0	0	True	True	True	True	False		
RTM_imposta_Conta	DInt	6.0	0	True	True	True	True	False		
RTM_ReturnValue	Int	10.0	0	True	True	True	True	False		
RTM_Status	Bool	12.0	false	True	True	True	True	False		
RTM_CurrentValue	DInt	14.0	0	True	True	True	True	False		
RTM_ComandMode	Byte	18.0	16#1	True	True	True	True	False		
RPIN	DWord	20.0	16#0	True	True	True	True	False		

PLC [CPU 1214C DC/DC/DC] / Bloques de programa

Data_ora [DB8]

Data_ora Propiedades							
General							
Nombre	Data_ora	**Número**	8	**Tipo**	DB	**Idioma**	DB
Numeración	Automático						
Información							
Título		**Autor**		**Comentario**		**Familia**	
Versión	0.1	**ID personalizado**					

Nombre	Tipo de datos	Offset	Valor de arranque	Remanencia	Accesible desde HMI/OPC UA/Web API	Escribible desde HMI/OPC UA/Web API	Visible en HMI Engineering	Valor de ajuste	Supervisión	Comentario
Static										
dataora	DTL	0.0	DTL#2022-06-01-13:15:53.231817	False	True	True	True	False		
YEAR	UInt	0.0	2022	False	True	True	True	False		
MONTH	USInt	2.0	6	False	True	True	True	False		
DAY	USInt	3.0	1	False	True	True	True	False		
WEEKDAY	USInt	4.0	4	False	True	True	True	False		
HOUR	USInt	5.0	13	False	True	True	True	False		
MINUTE	USInt	6.0	15	False	True	True	True	False		
SECOND	USInt	7.0	53	False	True	True	True	False		
NANOSECOND	UDInt	8.0	231817000	False	True	True	True	False		
return	Int	12.0	0	False	True	True	True	False		
anno	Int	14.0	2022	False	True	True	True	False		
mese	Int	16.0	6	False	True	True	True	False		
giorno	Int	18.0	1	False	True	True	True	False		
giornosettimanale	Int	20.0	4	False	True	True	True	False		
ora	Int	22.0	13	False	True	True	True	False		
minuti	Int	24.0	15	False	True	True	True	False		
secondi	Int	26.0	53	False	True	True	True	False		
w8	Int	28.0	0	False	True	True	True	False		
w9	Int	30.0	0	False	True	True	True	False		
inputdataora	DTL	32.0	DTL#2022-06-01-12:03:00	False	True	True	True	False		
YEAR	UInt	32.0	2022	False	True	True	True	False		
MONTH	USInt	34.0	6	False	True	True	True	False		
DAY	USInt	35.0	1	False	True	True	True	False		
WEEKDAY	USInt	36.0	4	False	True	True	True	False		
HOUR	USInt	37.0	12	False	True	True	True	False		
MINUTE	USInt	38.0	3	False	True	True	True	False		
SECOND	USInt	39.0	0	False	True	True	True	False		
NANOSECOND	UDInt	40.0	0	False	True	True	True	False		
returninputDTL	Int	44.0	0	False	True	True	True	False		
dataArchivioON	DTL	46.0	DTL#2022-06-01-11:26:19.989299	False	True	True	True	False		
YEAR	UInt	46.0	2022	False	True	True	True	False		
MONTH	USInt	48.0	6	False	True	True	True	False		
DAY	USInt	49.0	1	False	True	True	True	False		
WEEKDAY	USInt	50.0	4	False	True	True	True	False		
HOUR	USInt	51.0	11	False	True	True	True	False		
MINUTE	USInt	52.0	26	False	True	True	True	False		
SECOND	USInt	53.0	19	False	True	True	True	False		
NANOSECOND	UDInt	54.0	989299000	False	True	True	True	False		
add time	Time	58.0	T#10s	False	True	True	True	False		
local time	Time_Of_Day	62.0	TOD#00:00:00	False	True	True	True	False		

PLC [CPU 1214C DC/DC/DC] / Bloques de programa

Ricetta In Uso [DB10]

Ricetta In Uso Propiedades							
General							
Nombre	Ricetta In Uso	**Número**	10	**Tipo**	DB	**Idioma**	DB
Numeración	Automático						
Información							
Título		**Autor**		**Comentario**		**Familia**	
Versión	0.1	**ID personalizado**					

Nombre	Tipo de datos	Offset	Valor de arranque	Remanencia	Accesible desde HMI/OPC UA/Web API	Escribible desde HMI/OPC UA/Web API	Visible en HMI Engineering	Valor de ajuste	Supervisión	Comentario
Static										
Ricetta	Array[0..20] of Word	0.0		True	True	True	True	False		
Ricetta[0]	Word	0.0	16#0	True	True	True	True	False		
Ricetta[1]	Word	2.0	16#0	True	True	True	True	False		
Ricetta[2]	Word	4.0	16#0	True	True	True	True	False		
Ricetta[3]	Word	6.0	16#0	True	True	True	True	False		
Ricetta[4]	Word	8.0	16#0	True	True	True	True	False		
Ricetta[5]	Word	10.0	16#0	True	True	True	True	False		
Ricetta[6]	Word	12.0	16#0	True	True	True	True	False		
Ricetta[7]	Word	14.0	16#0	True	True	True	True	False		
Ricetta[8]	Word	16.0	16#0	True	True	True	True	False		
Ricetta[9]	Word	18.0	16#0	True	True	True	True	False		
Ricetta[10]	Word	20.0	16#0	True	True	True	True	False		
Ricetta[11]	Word	22.0	16#0	True	True	True	True	False		
Ricetta[12]	Word	24.0	16#0	True	True	True	True	False		
Ricetta[13]	Word	26.0	16#0	True	True	True	True	False		
Ricetta[14]	Word	28.0	16#0	True	True	True	True	False		
Ricetta[15]	Word	30.0	16#0	True	True	True	True	False		
Ricetta[16]	Word	32.0	16#0	True	True	True	True	False		
Ricetta[17]	Word	34.0	16#0	True	True	True	True	False		
Ricetta[18]	Word	36.0	16#0	True	True	True	True	False		
Ricetta[19]	Word	38.0	16#0	True	True	True	True	False		
Ricetta[20]	Word	40.0	16#0	True	True	True	True	False		
Numero	Int	42.0	0	True	True	True	True	False		
PIN_HMI	DWord	44.0	16#0	True	True	True	True	False		
PIN_Passo	Array[0..31] of Bool	48.0		True	True	True	True	False		
PIN_Passo[0]	Bool	48.0	false	True	True	True	True	False		
PIN_Passo[1]	Bool	48.1	false	True	True	True	True	False		
PIN_Passo[2]	Bool	48.2	false	True	True	True	True	False		
PIN_Passo[3]	Bool	48.3	false	True	True	True	True	False		
PIN_Passo[4]	Bool	48.4	false	True	True	True	True	False		
PIN_Passo[5]	Bool	48.5	false	True	True	True	True	False		
PIN_Passo[6]	Bool	48.6	false	True	True	True	True	False		
PIN_Passo[7]	Bool	48.7	false	True	True	True	True	False		
PIN_Passo[8]	Bool	49.0	false	True	True	True	True	False		
PIN_Passo[9]	Bool	49.1	false	True	True	True	True	False		
PIN_Passo[10]	Bool	49.2	false	True	True	True	True	False		
PIN_Passo[11]	Bool	49.3	false	True	True	True	True	False		
PIN_Passo[12]	Bool	49.4	false	True	True	True	True	False		
PIN_Passo[13]	Bool	49.5	false	True	True	True	True	False		
PIN_Passo[14]	Bool	49.6	false	True	True	True	True	False		
PIN_Passo[15]	Bool	49.7	false	True	True	True	True	False		
PIN_Passo[16]	Bool	50.0	false	True	True	True	True	False		
PIN_Passo[17]	Bool	50.1	false	True	True	True	True	False		
PIN_Passo[18]	Bool	50.2	false	True	True	True	True	False		
PIN_Passo[19]	Bool	50.3	false	True	True	True	True	False		
PIN_Passo[20]	Bool	50.4	false	True	True	True	True	False		
PIN_Passo[21]	Bool	50.5	false	True	True	True	True	False		
PIN_Passo[22]	Bool	50.6	false	True	True	True	True	False		
PIN_Passo[23]	Bool	50.7	false	True	True	True	True	False		
PIN_Passo[24]	Bool	51.0	false	True	True	True	True	False		
PIN_Passo[25]	Bool	51.1	false	True	True	True	True	False		
PIN_Passo[26]	Bool	51.2	false	True	True	True	True	False		
PIN_Passo[27]	Bool	51.3	false	True	True	True	True	False		
PIN_Passo[28]	Bool	51.4	false	True	True	True	True	False		
PIN_Passo[29]	Bool	51.5	false	True	True	True	True	False		
PIN_Passo[30]	Bool	51.6	false	True	True	True	True	False		

Nombre	Tipo de datos	Offset	Valor de arranque	Remanencia	Accesible desde HMI/OPC UA/Web API	Escribible desde HMI/OPC UA/Web API	Visible en HMI Engineering	Valor de ajuste	Supervisión	Comentario
PIN_Passo[31]	Bool	51.7	false	True	True	True	True	False		
Passo 1	Struct	52.0		True	True	True	True	False		
Tempo1	Time	52.0	T#0ms	True	True	True	True	False		
tempo2	Time	56.0	T#0ms	True	True	True	True	False		
Temperatura UP	Real	60.0	0.0	True	True	True	True	False		
Temperatura DW	Real	64.0	0.0	True	True	True	True	False		
vuoto sopra	Real	68.0	0.0	True	True	True	True	False		
vuoto sotto	Real	72.0	0.0	True	True	True	True	False		
libero2	Real	76.0	0.0	True	True	True	True	False		
PIN	Bool	80.0	false	True	True	True	True	False		
REF_bit	Bool	80.1	false	True	True	True	True	False		
Passo 2	Struct	82.0		True	True	True	True	False		
Tempo1	Time	82.0	T#0ms	True	True	True	True	False		
tempo2	Time	86.0	T#0ms	True	True	True	True	False		
Temperatura UP	Real	90.0	0.0	True	True	True	True	False		
Temperatura DW	Real	94.0	0.0	True	True	True	True	False		
vuoto sopra	Real	98.0	0.0	True	True	True	True	False		
vuoto sotto	Real	102.0	0.0	True	True	True	True	False		
libero2	Real	106.0	0.0	True	True	True	True	False		
PIN	Bool	110.0	false	True	True	True	True	False		
REF_bit	Bool	110.1	false	True	True	True	True	False		
Passo 3	Struct	112.0		True	True	True	True	False		
Tempo1	Time	112.0	T#0ms	True	True	True	True	False		
tempo2	Time	116.0	T#0ms	True	True	True	True	False		
Temperatura UP	Real	120.0	0.0	True	True	True	True	False		
Temperatura DW	Real	124.0	0.0	True	True	True	True	False		
vuoto sopra	Real	128.0	0.0	True	True	True	True	False		
vuoto sotto	Real	132.0	0.0	True	True	True	True	False		
libero2	Real	136.0	0.0	True	True	True	True	False		
PIN	Bool	140.0	false	True	True	True	True	False		
REF_bit	Bool	140.1	false	True	True	True	True	False		
Passo 4	Struct	142.0		True	True	True	True	False		
Tempo1	Time	142.0	T#0ms	True	True	True	True	False		
tempo2	Time	146.0	T#0ms	True	True	True	True	False		
Temperatura UP	Real	150.0	0.0	True	True	True	True	False		
Temperatura DW	Real	154.0	0.0	True	True	True	True	False		
vuoto sopra	Real	158.0	0.0	True	True	True	True	False		
vuoto sotto	Real	162.0	0.0	True	True	True	True	False		
libero2	Real	166.0	0.0	True	True	True	True	False		
PIN	Bool	170.0	false	True	True	True	True	False		
REF_bit	Bool	170.1	false	True	True	True	True	False		
Passo 5	Struct	172.0		True	True	True	True	False		
Tempo1	Time	172.0	T#0ms	True	True	True	True	False		
tempo2	Time	176.0	T#0ms	True	True	True	True	False		
Temperatura UP	Real	180.0	0.0	True	True	True	True	False		
Temperatura DW	Real	184.0	0.0	True	True	True	True	False		
vuoto sopra	Real	188.0	0.0	True	True	True	True	False		
vuoto sotto	Real	192.0	0.0	True	True	True	True	False		
libero2	Real	196.0	0.0	True	True	True	True	False		
PIN	Bool	200.0	false	True	True	True	True	False		
REF_bit	Bool	200.1	false	True	True	True	True	False		
Passo 6	Struct	202.0		True	True	True	True	False		
Tempo1	Time	202.0	T#0ms	True	True	True	True	False		
tempo2	Time	206.0	T#0ms	True	True	True	True	False		
Temperatura UP	Real	210.0	0.0	True	True	True	True	False		
Temperatura DW	Real	214.0	0.0	True	True	True	True	False		
vuoto sopra	Real	218.0	0.0	True	True	True	True	False		
vuoto sotto	Real	222.0	0.0	True	True	True	True	False		
libero2	Real	226.0	0.0	True	True	True	True	False		
PIN	Bool	230.0	false	True	True	True	True	False		
REF_bit	Bool	230.1	false	True	True	True	True	False		
Passo 7	Struct	232.0		True	True	True	True	False		
Tempo1	Time	232.0	T#0ms	True	True	True	True	False		
tempo2	Time	236.0	T#0ms	True	True	True	True	False		
Temperatura UP	Real	240.0	0.0	True	True	True	True	False		
Temperatura DW	Real	244.0	0.0	True	True	True	True	False		
vuoto sopra	Real	248.0	0.0	True	True	True	True	False		
vuoto sotto	Real	252.0	0.0	True	True	True	True	False		
libero2	Real	256.0	0.0	True	True	True	True	False		
PIN	Bool	260.0	false	True	True	True	True	False		

Nombre	Tipo de datos	Offset	Valor de arranque	Remanencia	Accesible desde HMI/OPC UA/Web API	Escribible desde HMI/OPC UA/Web API	Visible en HMI Engineering	Valor de ajuste	Supervisión	Comentario
REF_bit	Bool	260.1	false	True	True	True	True	False		
Passo 8	Struct	262.0		True	True	True	True	False		
Tempo1	Time	262.0	T#0ms	True	True	True	True	False		
tempo2	Time	266.0	T#0ms	True	True	True	True	False		
Temperatura UP	Real	270.0	0.0	True	True	True	True	False		
Temperatura DW	Real	274.0	0.0	True	True	True	True	False		
vuoto sopra	Real	278.0	0.0	True	True	True	True	False		
vuoto sotto	Real	282.0	0.0	True	True	True	True	False		
libero2	Real	286.0	0.0	True	True	True	True	False		
PIN	Bool	290.0	false	True	True	True	True	False		
REF_bit	Bool	290.1	false	True	True	True	True	False		
Passo 9	Struct	292.0		True	True	True	True	False		
Tempo1	Time	292.0	T#0ms	True	True	True	True	False		
tempo2	Time	296.0	T#0ms	True	True	True	True	False		
Temperatura UP	Real	300.0	0.0	True	True	True	True	False		
Temperatura DW	Real	304.0	0.0	True	True	True	True	False		
vuoto sopra	Real	308.0	0.0	True	True	True	True	False		
vuoto sotto	Real	312.0	0.0	True	True	True	True	False		
libero2	Real	316.0	0.0	True	True	True	True	False		
PIN	Bool	320.0	false	True	True	True	True	False		
REF_bit	Bool	320.1	false	True	True	True	True	False		
Passo 10	Struct	322.0		True	True	True	True	False		
Tempo1	Time	322.0	T#0ms	True	True	True	True	False		
tempo2	Time	326.0	T#0ms	True	True	True	True	False		
Temperatura UP	Real	330.0	0.0	True	True	True	True	False		
Temperatura DW	Real	334.0	0.0	True	True	True	True	False		
vuoto sopra	Real	338.0	0.0	True	True	True	True	False		
vuoto sotto	Real	342.0	0.0	True	True	True	True	False		
libero2	Real	346.0	0.0	True	True	True	True	False		
PIN	Bool	350.0	false	True	True	True	True	False		
REF_bit	Bool	350.1	false	True	True	True	True	False		
Passo 11	Struct	352.0		True	True	True	True	False		
Tempo1	Time	352.0	T#0ms	True	True	True	True	False		
tempo2	Time	356.0	T#0ms	True	True	True	True	False		
Temperatura UP	Real	360.0	0.0	True	True	True	True	False		
Temperatura DW	Real	364.0	0.0	True	True	True	True	False		
vuoto sopra	Real	368.0	0.0	True	True	True	True	False		
vuoto sotto	Real	372.0	0.0	True	True	True	True	False		
libero2	Real	376.0	0.0	True	True	True	True	False		
PIN	Bool	380.0	false	True	True	True	True	False		
REF_bit	Bool	380.1	false	True	True	True	True	False		
Passo 12	Struct	382.0		True	True	True	True	False		
Tempo1	Time	382.0	T#0ms	True	True	True	True	False		
tempo2	Time	386.0	T#0ms	True	True	True	True	False		
Temperatura UP	Real	390.0	0.0	True	True	True	True	False		
Temperatura DW	Real	394.0	0.0	True	True	True	True	False		
vuoto sopra	Real	398.0	0.0	True	True	True	True	False		
vuoto sotto	Real	402.0	0.0	True	True	True	True	False		
libero2	Real	406.0	0.0	True	True	True	True	False		
PIN	Bool	410.0	false	True	True	True	True	False		
REF_bit	Bool	410.1	false	True	True	True	True	False		
Passo 13	Struct	412.0		True	True	True	True	False		
Tempo1	Time	412.0	T#0ms	True	True	True	True	False		
tempo2	Time	416.0	T#0ms	True	True	True	True	False		
Temperatura UP	Real	420.0	0.0	True	True	True	True	False		
Temperatura DW	Real	424.0	0.0	True	True	True	True	False		
vuoto sopra	Real	428.0	0.0	True	True	True	True	False		
vuoto sotto	Real	432.0	0.0	True	True	True	True	False		
libero2	Real	436.0	0.0	True	True	True	True	False		
PIN	Bool	440.0	false	True	True	True	True	False		
REF_bit	Bool	440.1	false	True	True	True	True	False		
Passo 14	Struct	442.0		True	True	True	True	False		
Tempo1	Time	442.0	T#0ms	True	True	True	True	False		
tempo2	Time	446.0	T#0ms	True	True	True	True	False		
Temperatura UP	Real	450.0	0.0	True	True	True	True	False		
Temperatura DW	Real	454.0	0.0	True	True	True	True	False		
vuoto sopra	Real	458.0	0.0	True	True	True	True	False		
vuoto sotto	Real	462.0	0.0	True	True	True	True	False		
libero2	Real	466.0	0.0	True	True	True	True	False		
PIN	Bool	470.0	false	True	True	True	True	False		

Nombre	Tipo de datos	Offset	Valor de arranque	Remanencia	Accesible desde HMI/OPC UA/Web API	Escribible desde HMI/OPC UA/Web API	Visible en HMI Engineering	Valor de ajuste	Supervisión	Comentario
REF_bit	Bool	470.1	false	True	True	True	True	False		
Passo 15	Struct	472.0		True	True	True	True	False		
Tempo1	Time	472.0	T#0ms	True	True	True	True	False		
tempo2	Time	476.0	T#0ms	True	True	True	True	False		
Temperatura UP	Real	480.0	0.0	True	True	True	True	False		
Temperatura DW	Real	484.0	0.0	True	True	True	True	False		
vuoto sopra	Real	488.0	0.0	True	True	True	True	False		
vuoto sotto	Real	492.0	0.0	True	True	True	True	False		
libero2	Real	496.0	0.0	True	True	True	True	False		
PIN	Bool	500.0	false	True	True	True	True	False		
REF_bit	Bool	500.1	false	True	True	True	True	False		
Passo 16	Struct	502.0		True	True	True	True	False		
Tempo1	Time	502.0	T#0ms	True	True	True	True	False		
tempo2	Time	506.0	T#0ms	True	True	True	True	False		
Temperatura UP	Real	510.0	0.0	True	True	True	True	False		
Temperatura DW	Real	514.0	0.0	True	True	True	True	False		
vuoto sopra	Real	518.0	0.0	True	True	True	True	False		
vuoto sotto	Real	522.0	0.0	True	True	True	True	False		
libero2	Real	526.0	0.0	True	True	True	True	False		
PIN	Bool	530.0	false	True	True	True	True	False		
REF_bit	Bool	530.1	false	True	True	True	True	False		
Passo 17	Struct	532.0		True	True	True	True	False		
Tempo1	Time	532.0	T#0ms	True	True	True	True	False		
tempo2	Time	536.0	T#0ms	True	True	True	True	False		
Temperatura UP	Real	540.0	0.0	True	True	True	True	False		
Temperatura DW	Real	544.0	0.0	True	True	True	True	False		
vuoto sopra	Real	548.0	0.0	True	True	True	True	False		
vuoto sotto	Real	552.0	0.0	True	True	True	True	False		
libero2	Real	556.0	0.0	True	True	True	True	False		
PIN	Bool	560.0	false	True	True	True	True	False		
REF_bit	Bool	560.1	false	True	True	True	True	False		
Passo 18	Struct	562.0		True	True	True	True	False		
Tempo1	Time	562.0	T#0ms	True	True	True	True	False		
tempo2	Time	566.0	T#0ms	True	True	True	True	False		
Temperatura UP	Real	570.0	0.0	True	True	True	True	False		
Temperatura DW	Real	574.0	0.0	True	True	True	True	False		
vuoto sopra	Real	578.0	0.0	True	True	True	True	False		
vuoto sotto	Real	582.0	0.0	True	True	True	True	False		
libero2	Real	586.0	0.0	True	True	True	True	False		
PIN	Bool	590.0	false	True	True	True	True	False		
REF_bit	Bool	590.1	false	True	True	True	True	False		
Passo 19	Struct	592.0		True	True	True	True	False		
Tempo1	Time	592.0	T#0ms	True	True	True	True	False		
tempo2	Time	596.0	T#0ms	True	True	True	True	False		
Temperatura UP	Real	600.0	0.0	True	True	True	True	False		
Temperatura DW	Real	604.0	0.0	True	True	True	True	False		
vuoto sopra	Real	608.0	0.0	True	True	True	True	False		
vuoto sotto	Real	612.0	0.0	True	True	True	True	False		
libero2	Real	616.0	0.0	True	True	True	True	False		
PIN	Bool	620.0	false	True	True	True	True	False		
REF_bit	Bool	620.1	false	True	True	True	True	False		
Passo 20	Struct	622.0		True	True	True	True	False		
Tempo1	Time	622.0	T#0ms	True	True	True	True	False		
tempo2	Time	626.0	T#0ms	True	True	True	True	False		
Temperatura UP	Real	630.0	0.0	True	True	True	True	False		
Temperatura DW	Real	634.0	0.0	True	True	True	True	False		
vuoto sopra	Real	638.0	0.0	True	True	True	True	False		
vuoto sotto	Real	642.0	0.0	True	True	True	True	False		
libero2	Real	646.0	0.0	True	True	True	True	False		
PIN	Bool	650.0	false	True	True	True	True	False		
REF_bit	Bool	650.1	false	True	True	True	True	False		
Test_bit	Bool	652.0	false	True	True	True	True	False		
REF_bit_Passo	Array[0..31] of Bool	654.0		True	True	True	True	False		
REF_bit_Passo[0]	Bool	654.0	false	True	True	True	True	False		
REF_bit_Passo[1]	Bool	654.1	false	True	True	True	True	False		
REF_bit_Passo[2]	Bool	654.2	false	True	True	True	True	False		
REF_bit_Passo[3]	Bool	654.3	false	True	True	True	True	False		
REF_bit_Passo[4]	Bool	654.4	false	True	True	True	True	False		
REF_bit_Passo[5]	Bool	654.5	false	True	True	True	True	False		

Nombre	Tipo de datos	Offset	Valor de arranque	Remanencia	Accesible desde HMI/OPC UA/Web API	Escribible desde HMI/OPC UA/Web API	Visible en HMI Engineering	Valor de ajuste	Supervisión	Comentario
REF_bit_Passo[6]	Bool	654.6	false	True	True	True	True	False		
REF_bit_Passo[7]	Bool	654.7	false	True	True	True	True	False		
REF_bit_Passo[8]	Bool	655.0	false	True	True	True	True	False		
REF_bit_Passo[9]	Bool	655.1	false	True	True	True	True	False		
REF_bit_Passo[10]	Bool	655.2	false	True	True	True	True	False		
REF_bit_Passo[11]	Bool	655.3	false	True	True	True	True	False		
REF_bit_Passo[12]	Bool	655.4	false	True	True	True	True	False		
REF_bit_Passo[13]	Bool	655.5	false	True	True	True	True	False		
REF_bit_Passo[14]	Bool	655.6	false	True	True	True	True	False		
REF_bit_Passo[15]	Bool	655.7	false	True	True	True	True	False		
REF_bit_Passo[16]	Bool	656.0	false	True	True	True	True	False		
REF_bit_Passo[17]	Bool	656.1	false	True	True	True	True	False		
REF_bit_Passo[18]	Bool	656.2	false	True	True	True	True	False		
REF_bit_Passo[19]	Bool	656.3	false	True	True	True	True	False		
REF_bit_Passo[20]	Bool	656.4	false	True	True	True	True	False		
REF_bit_Passo[21]	Bool	656.5	false	True	True	True	True	False		
REF_bit_Passo[22]	Bool	656.6	false	True	True	True	True	False		
REF_bit_Passo[23]	Bool	656.7	false	True	True	True	True	False		
REF_bit_Passo[24]	Bool	657.0	false	True	True	True	True	False		
REF_bit_Passo[25]	Bool	657.1	false	True	True	True	True	False		
REF_bit_Passo[26]	Bool	657.2	false	True	True	True	True	False		
REF_bit_Passo[27]	Bool	657.3	false	True	True	True	True	False		
REF_bit_Passo[28]	Bool	657.4	false	True	True	True	True	False		
REF_bit_Passo[29]	Bool	657.5	false	True	True	True	True	False		
REF_bit_Passo[30]	Bool	657.6	false	True	True	True	True	False		
REF_bit_Passo[31]	Bool	657.7	false	True	True	True	True	False		

PLC [CPU 1214C DC/DC/DC] / Bloques de programa

DDD [DB11]

DDD Propiedades							
General							
Nombre	DDD	**Número**	11	**Tipo**	DB	**Idioma**	DB
Numeración	Manual						
Información							
Título		**Autor**		**Comentario**		**Familia**	
Versión	0.1	**ID personalizado**					

Nombre	Tipo de datos	Offset	Valor de arranque	Remanencia	Accesible desde HMI/OPC UA/Web API	Escribible desde HMI/OPC UA/Web API	Visible en HMI Engineering	Valor de ajuste	Supervisión	Comentario
Static										
anno	Int	0.0	2022	True	True	True	True	False		
mese	Int	2.0	6	True	True	True	True	False		
giorno	Int	4.0	1	True	True	True	True	False		
giornosettimanale	Int	6.0	4	True	True	True	True	False		
ora	Int	8.0	13	True	True	True	True	False		
minuti	Int	10.0	15	True	True	True	True	False		
secondi	Int	12.0	53	True	True	True	True	False		
w8	Int	14.0	0	True	True	True	True	False		
w9	Int	16.0	0	True	True	True	True	False		

PLC [CPU 1214C DC/DC/DC] / Bloques de programa

Dati PID [DB12]

Dati PID Propiedades							
General							
Nombre	Dati PID	**Número**	12	**Tipo**	DB	**Idioma**	DB
Numeración	Automático						
Información							
Título		**Autor**		**Comentario**		**Familia**	
Versión	0.1	**ID personalizado**					

Nombre	Tipo de datos	Offset	Valor de arranque	Remanencia	Accesible desde HMI/OPC UA/Web API	Escribible desde HMI/OPC UA/Web API	Visible en HMI Engineering	Valor de ajuste	Supervisión	Comentario
▼ Static										
Modo PID Piastra	Int	0.0	3	True	True	True	True	False		
Modo PID Coperchio	Int	2.0	3	True	True	True	True	False		
Errore PID Piastra	Int	4.0	0	True	True	True	True	False		
Errore PID Cover	Int	6.0	0	True	True	True	True	False		
State PID Piastra	Int	8.0	0	True	True	True	True	False		
State PID Cover	Int	10.0	0	True	True	True	True	False		
Gain PID Piastra	Real	12.0	50.0	True	True	True	True	False		
Ti PID Piastra	Real	16.0	100.0	True	True	True	True	False		
Td PID Piastra	Real	20.0	5.0	True	True	True	True	False		
Gain PID Cover	Real	24.0	200.0	True	True	True	True	False		
Ti PID Cover	Real	28.0	1.0	True	True	True	True	False		
Td PID Cover	Real	32.0	0.0	True	True	True	True	False		

PLC [CPU 1214C DC/DC/DC] / Bloques de programa

TITOLORICETTA [DB13]

TITOLORICETTA Propiedades							
General							
Nombre	TITOLORICETTA	**Número**	13	**Tipo**	DB	**Idioma**	DB
Numeración	Automático						
Información							
Título		**Autor**		**Comentario**		**Familia**	
Versión	0.1	**ID personalizado**					

Nombre	Tipo de datos	Valor de arranque	Remanencia	Accesible desde HMI/OPC UA/Web API	Escribible desde HMI/OPC UA/Web API	Visible en HMI Engineering	Valor de ajuste	Supervisión	Comentario
Static									
TITOLO	String	''	False	True	True	True	False		

PLC [CPU 1214C DC/DC/DC] / Bloques de programa

Refrigeracion [FC10]

Refrigeracion Propiedades							
General							
Nombre	Refrigeracion	**Número**	10	**Tipo**	FC	**Idioma**	KOP
Numeración	Automático						
Información							
Título		**Autor**		**Comentario**		**Familia**	
Versión	0.1	**ID personaliza-do**					

Nombre	Tipo de datos	Valor predet.	Comentario
Input			
Output			
InOut			
Temp			
Constant			
Return			
Refrigeracion	Void		

Segmento 1: Conversion de temperatura leida por termopares a temperaturas para poder tratar en el codigo

Segmento 1: Conversion de temperatura leida por termopares a temperaturas para poder tratar en el codigo

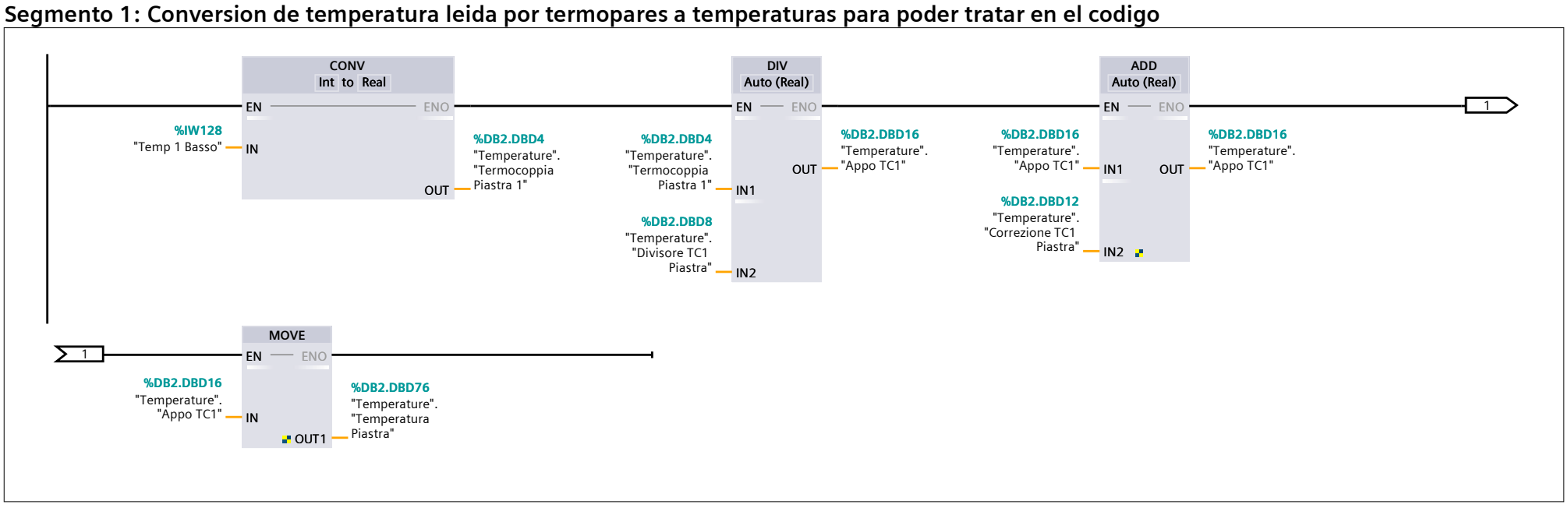

Segmento 2:

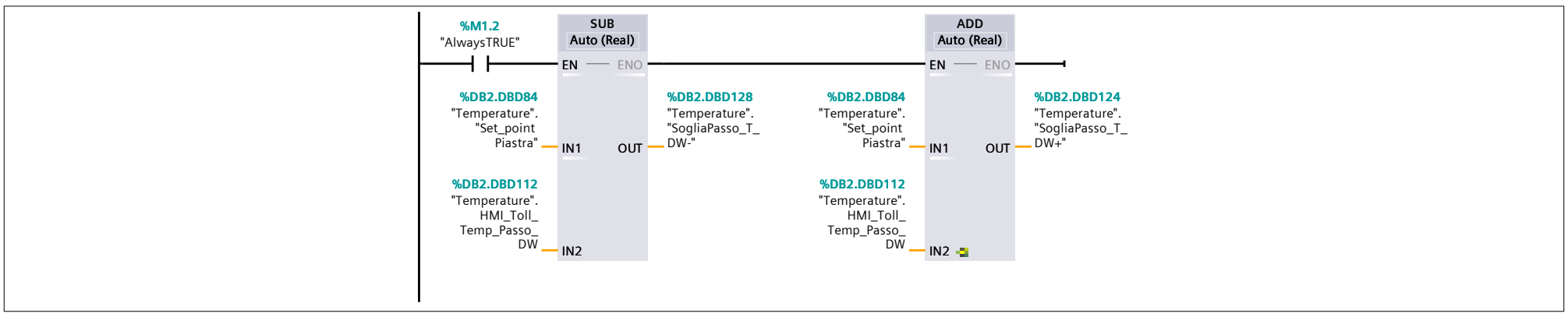

Segmento 3:

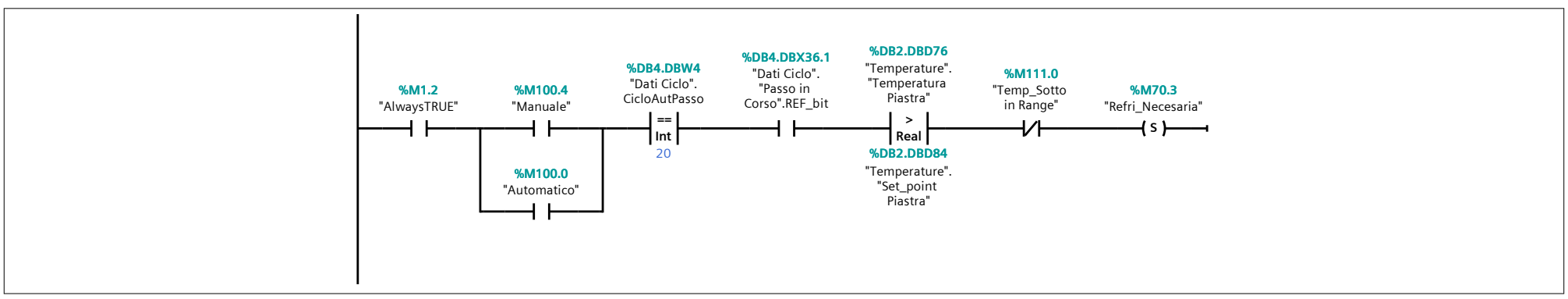

Segmento 4:

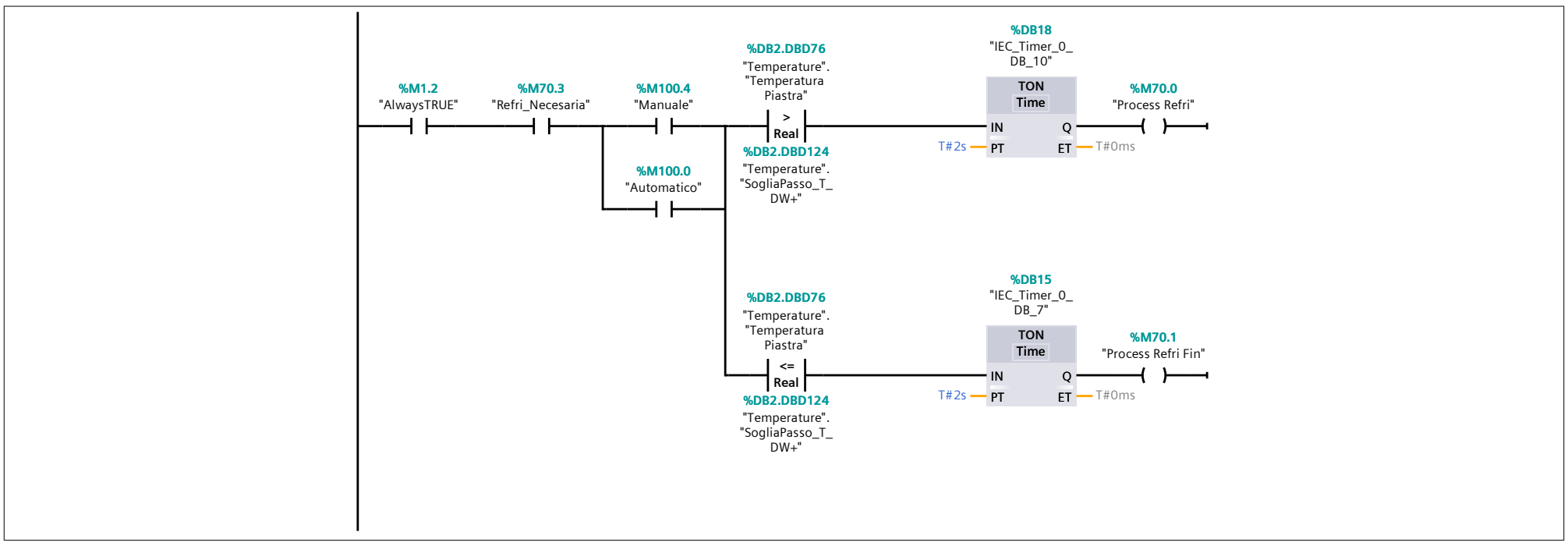

Segmento 5: SEGMENTO DONDE SE TRATAN LAS EV DE SALIDA DI LIQUIDO

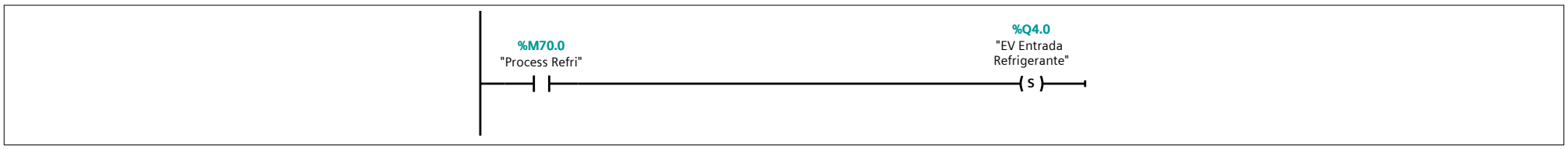

Segmento 6:

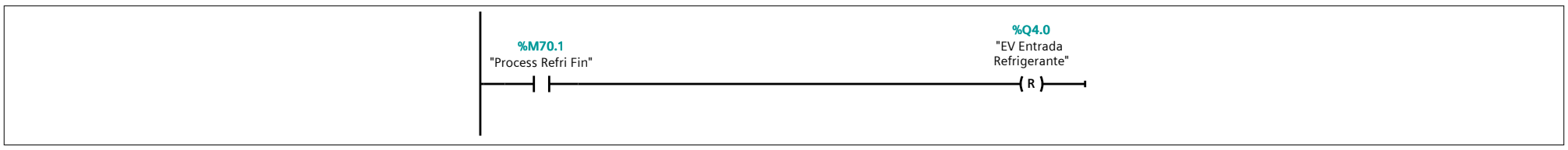

Segmento 7:

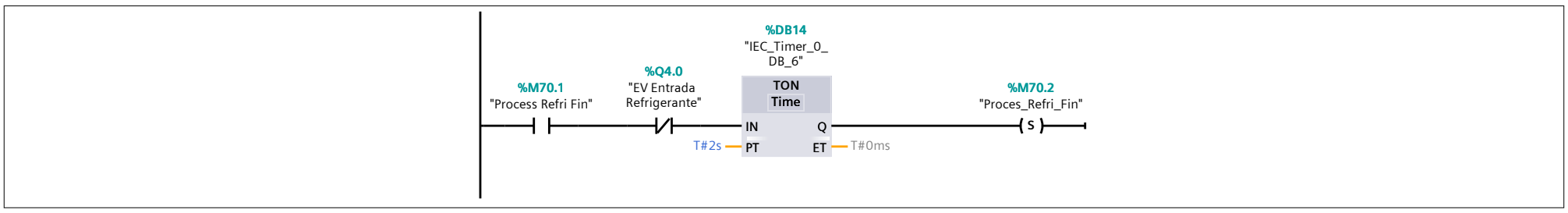

Segmento 8:

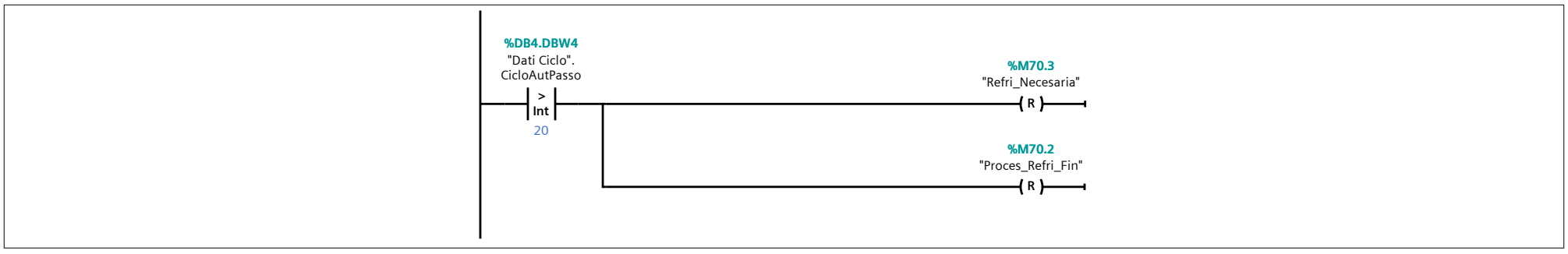

PLC [CPU 1214C DC/DC/DC] / Bloques de programa

Ciclo_Aut [FC2]

Ciclo_Aut Propiedades							
General							
Nombre	Ciclo_Aut	**Número**	2	**Tipo**	FC	**Idioma**	KOP
Numeración	Automático						
Información							
Título		**Autor**		**Comentario**		**Familia**	
Versión	0.1	**ID personaliza-do**					

Nombre	Tipo de datos	Valor predet.	Comentario
Input			
Output			
InOut			
Temp			
Constant			
Return			
Ciclo_Aut	Void		

Segmento 1:

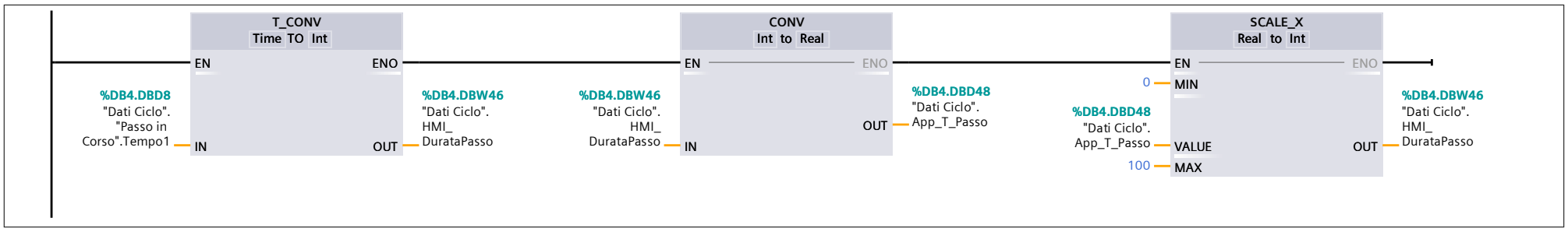

Segmento 2:

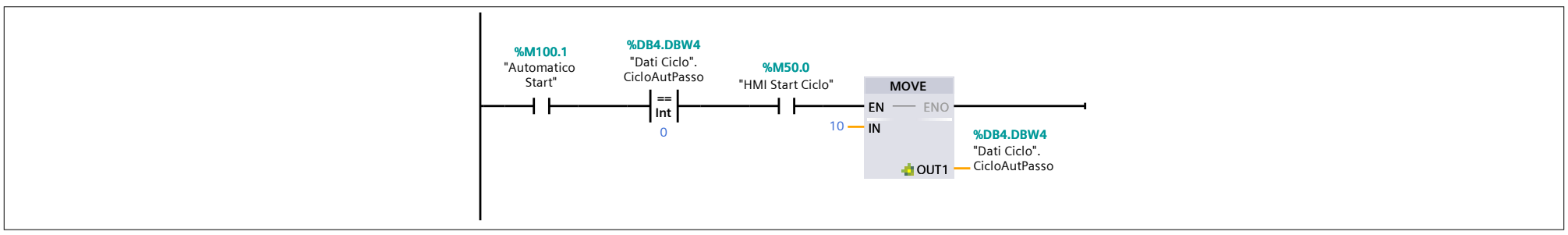

Segmento 3:

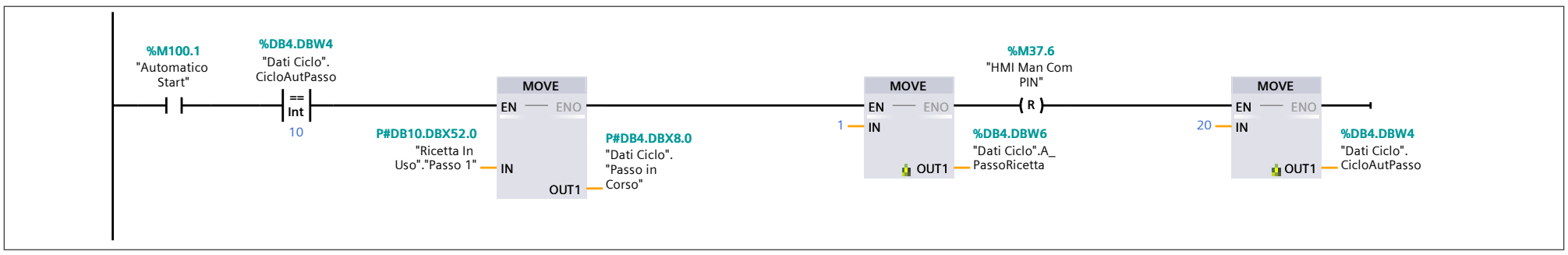

Segmento 4:

Segmento 4:

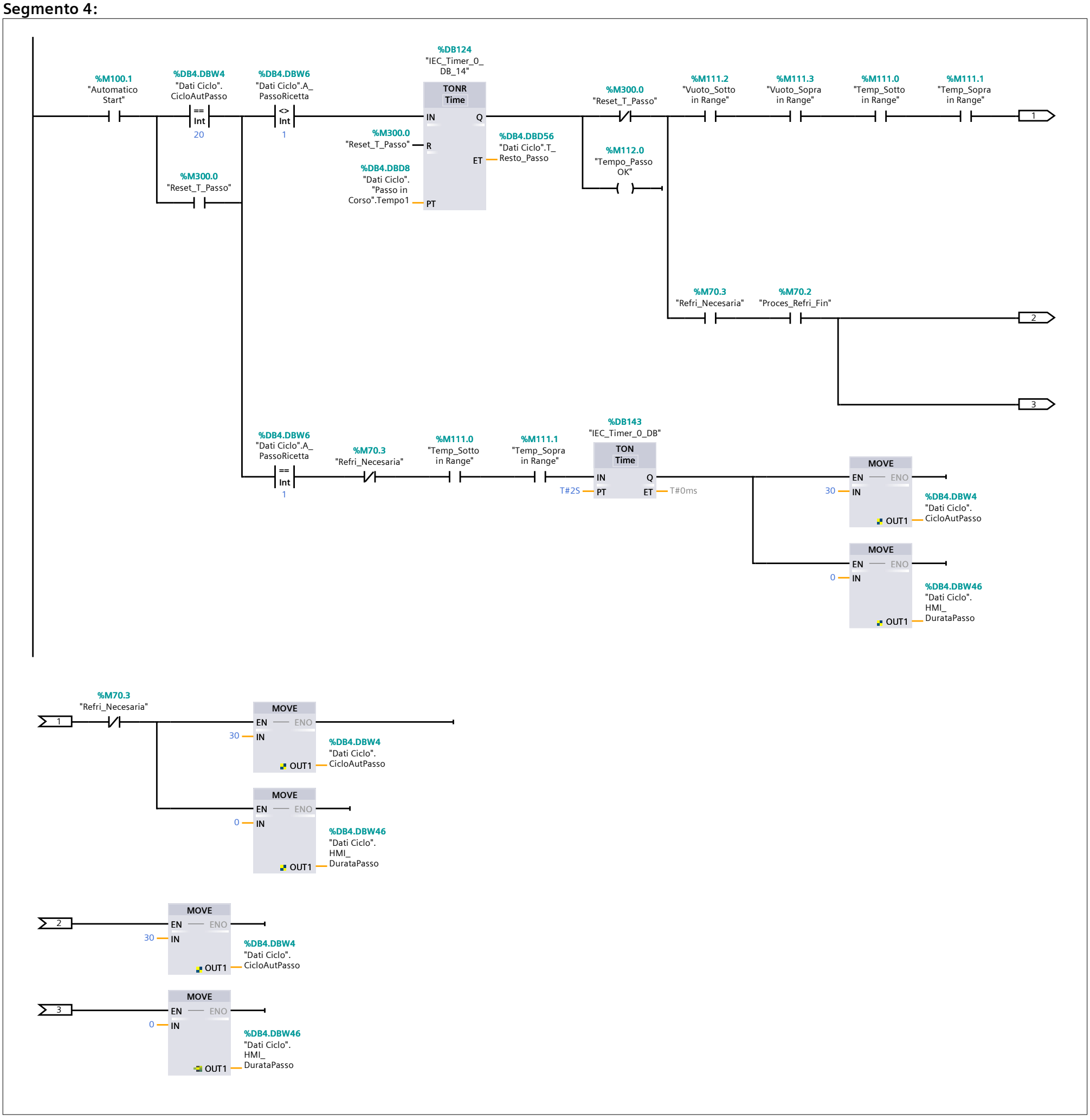

Segmento 5:

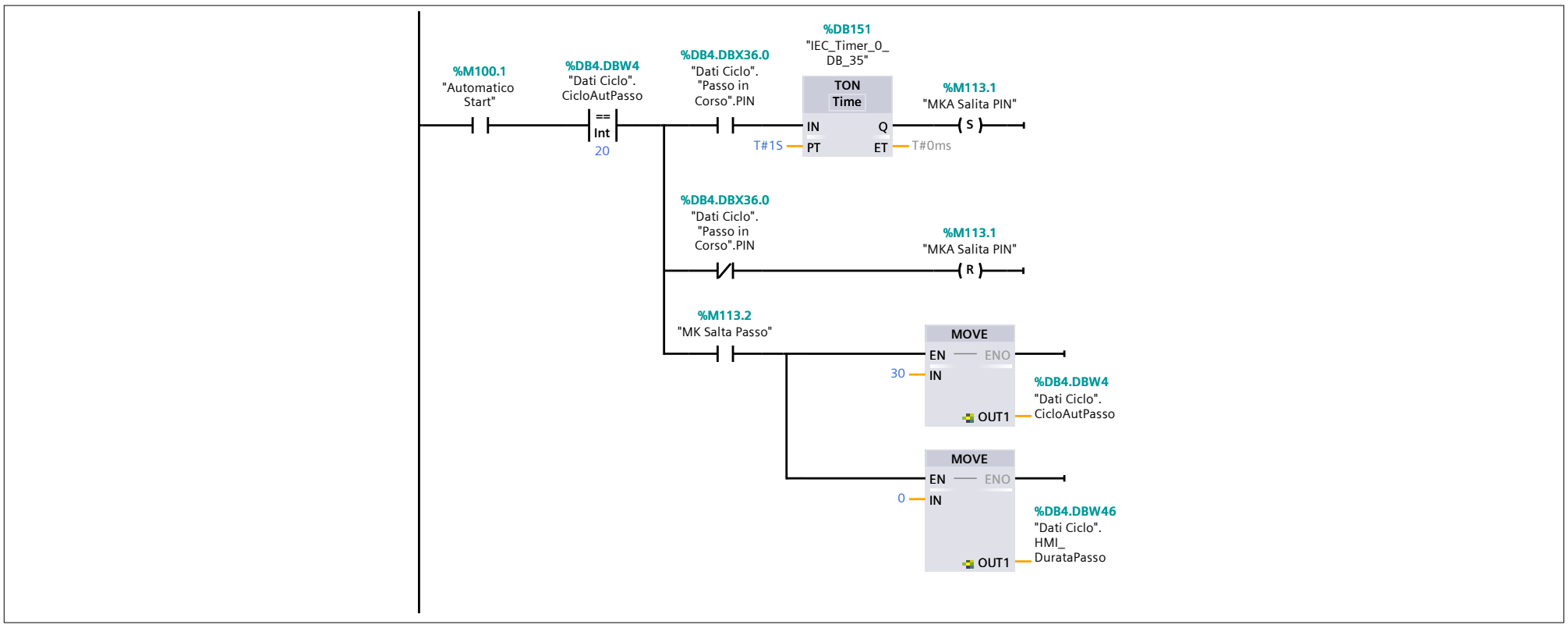

Segmento 6:

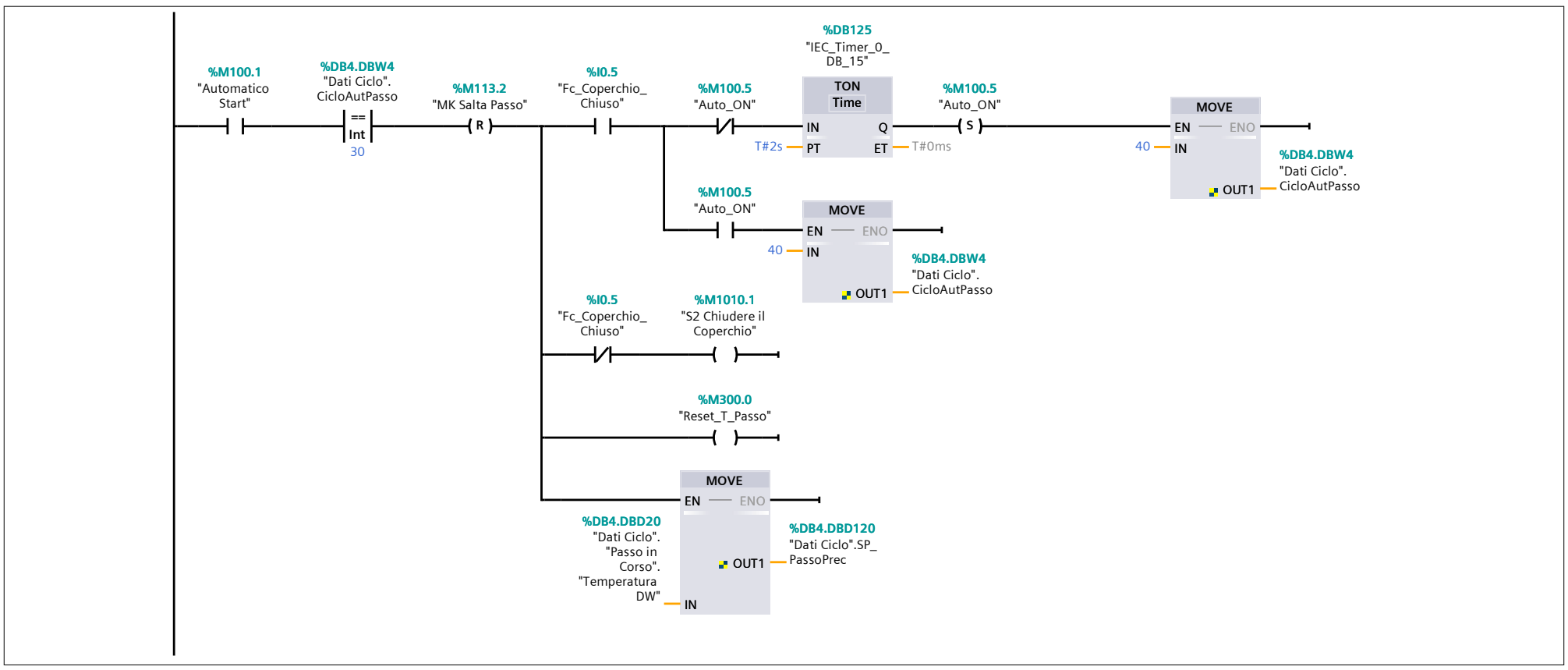

Segmento 7:

Segmento 7: (1.1 / 3.1)

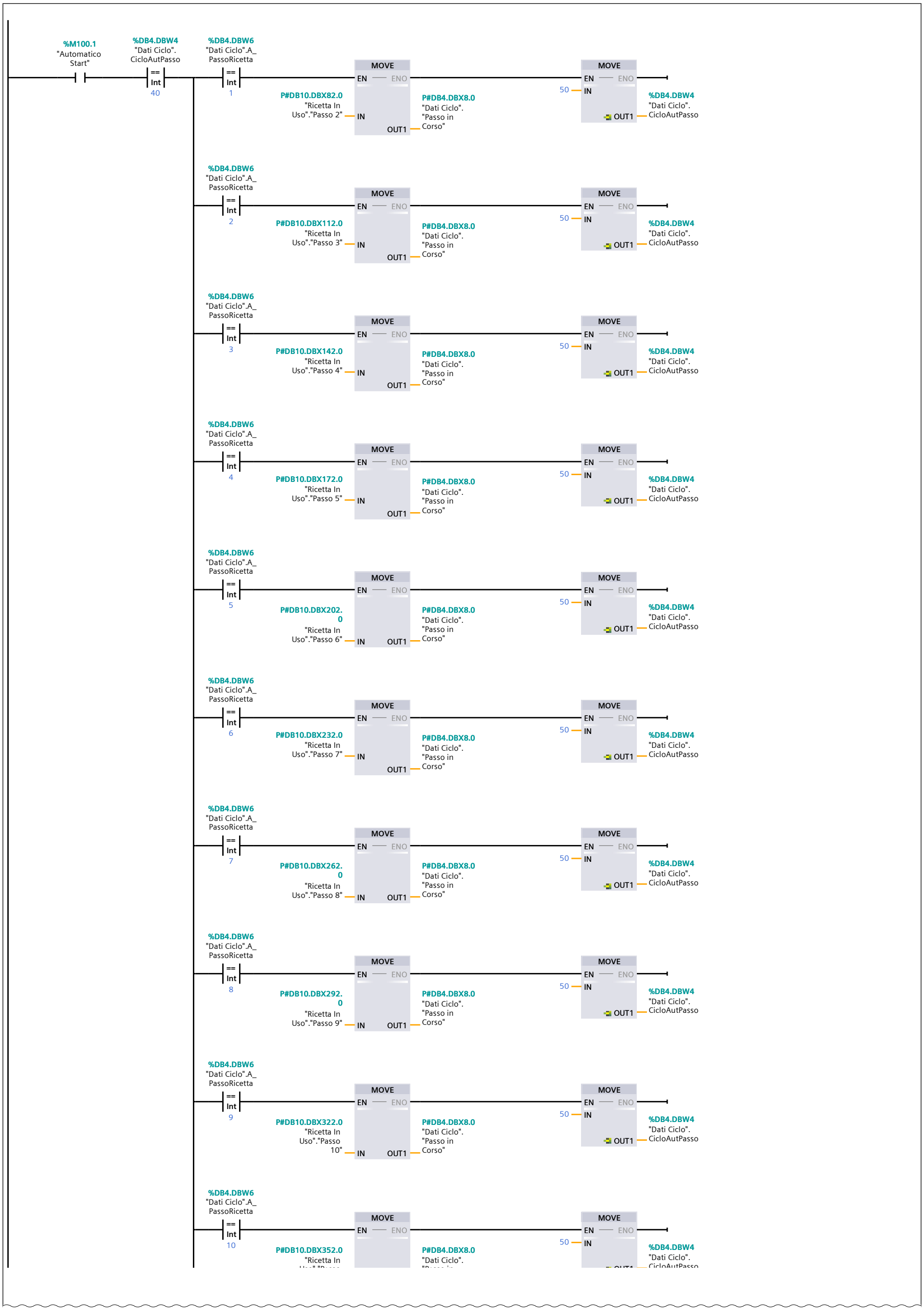

Segmento 7: (2.1 / 3.1)

1.1 (Página30 - 4)

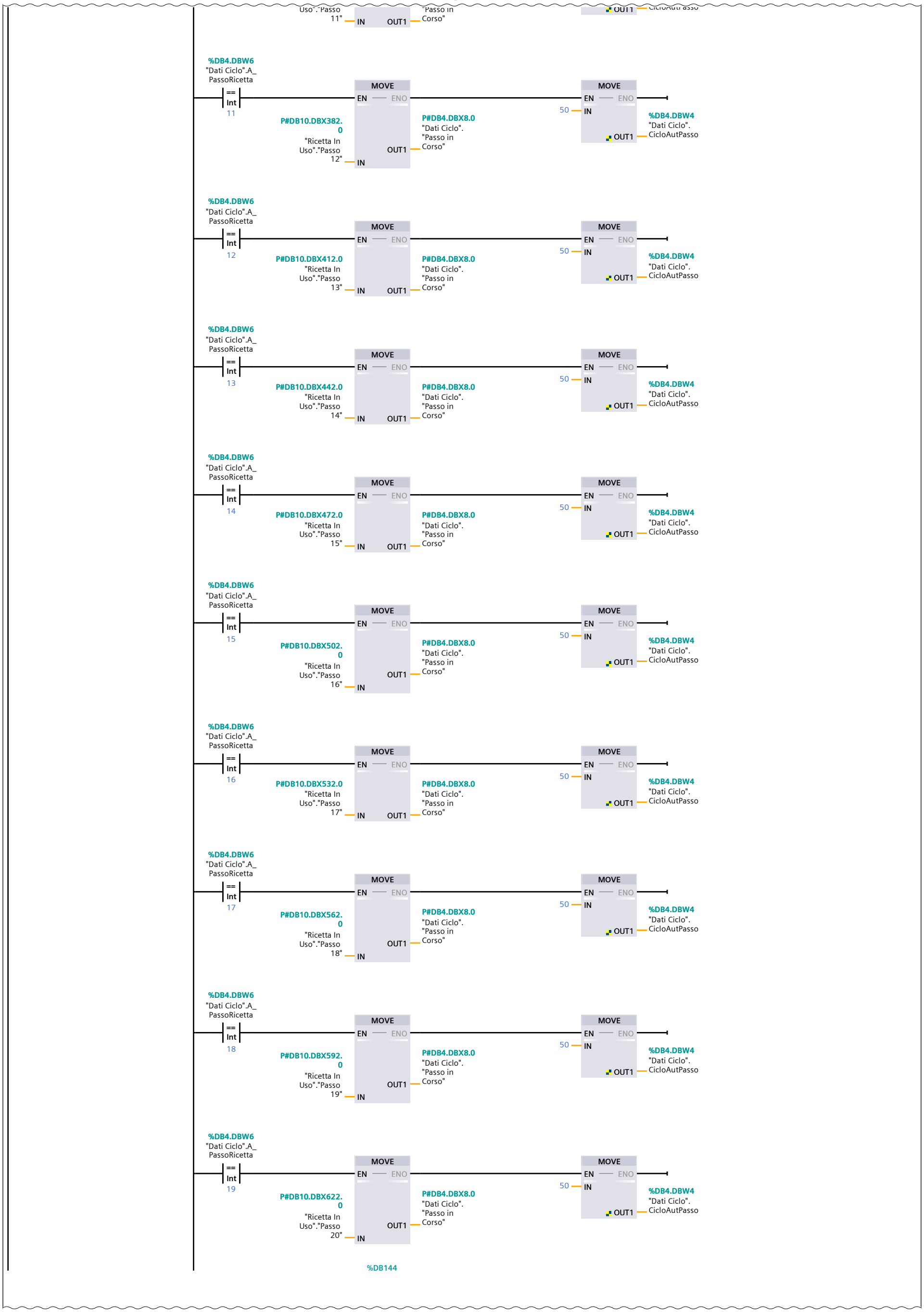

3.1 (Página30 - 6)

Segmento 7: (3.1 / 3.1)

Segmento 8:

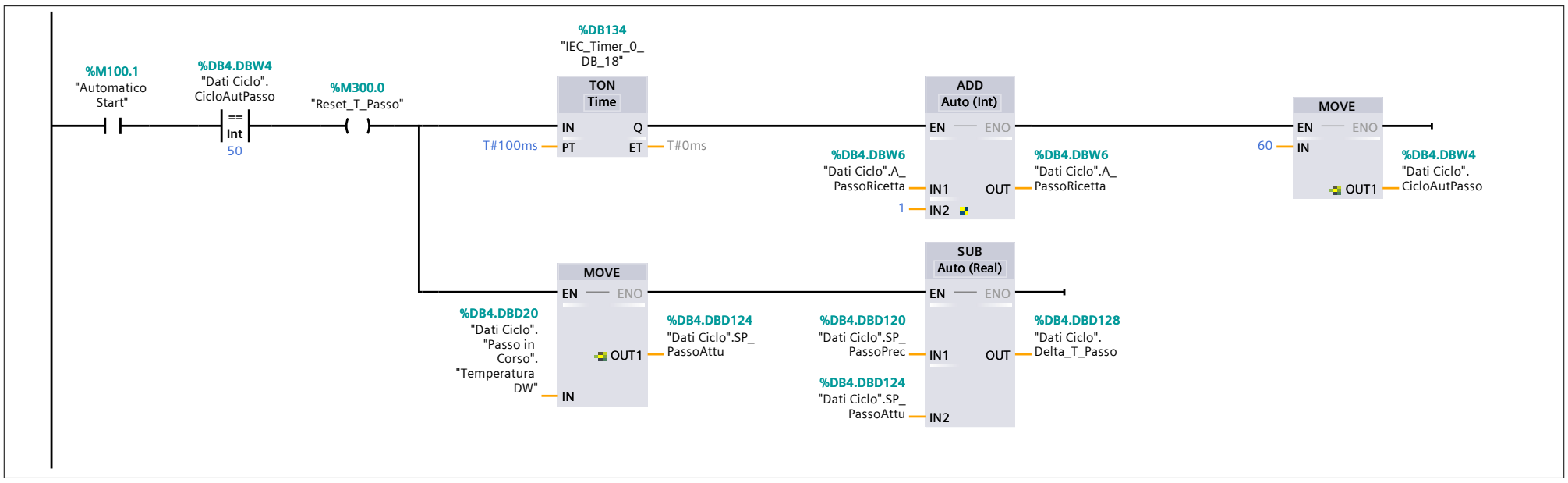

Segmento 9:

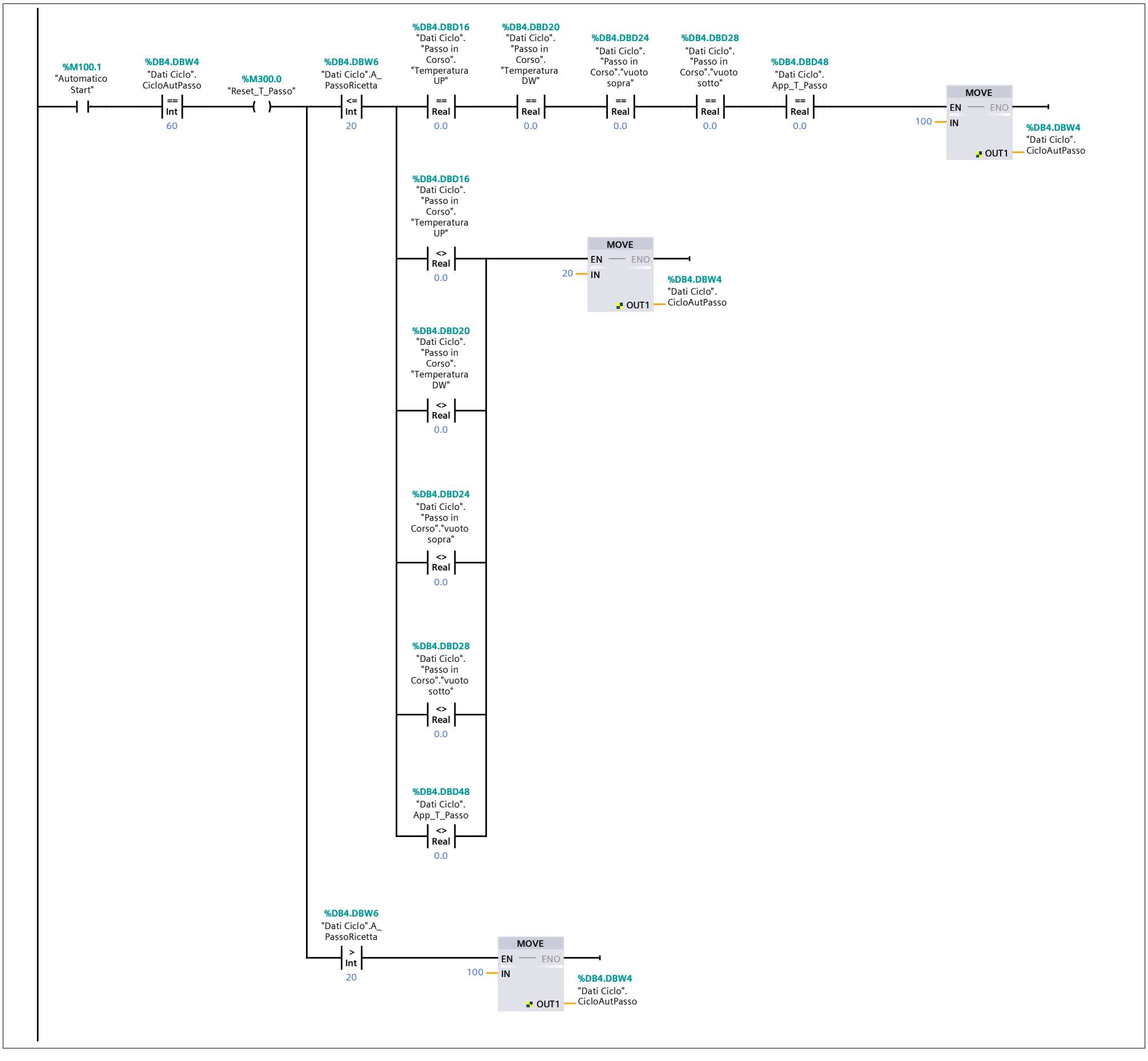

Segmento 10:

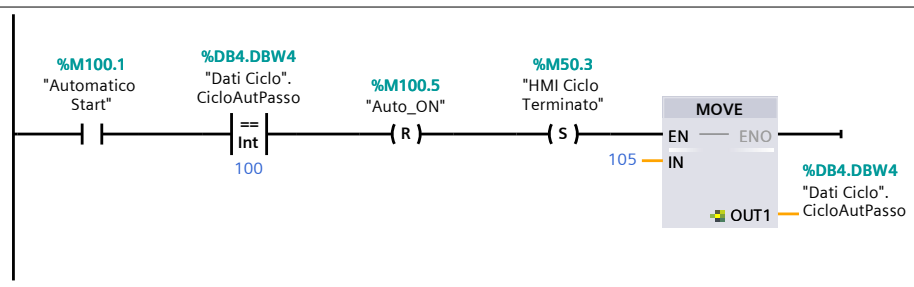

Segmento 11:

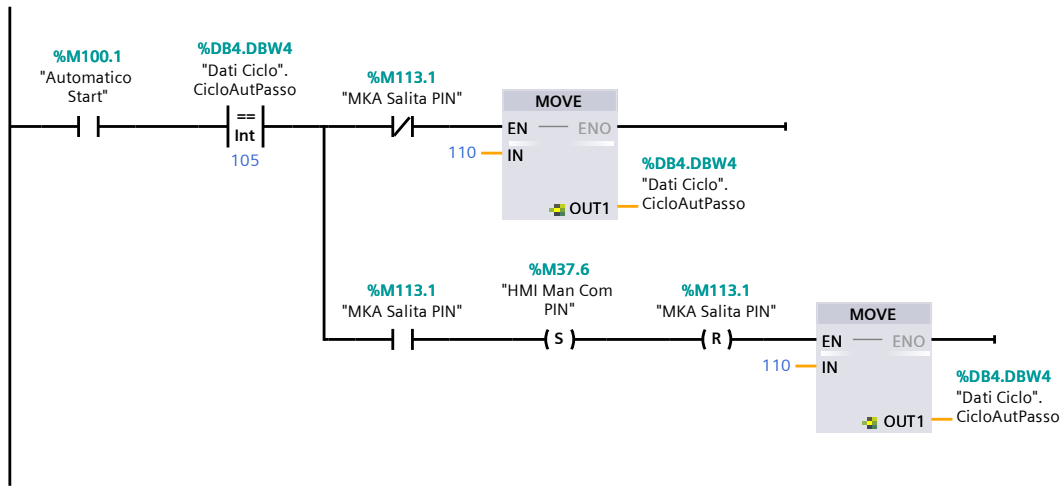

Segmento 12:

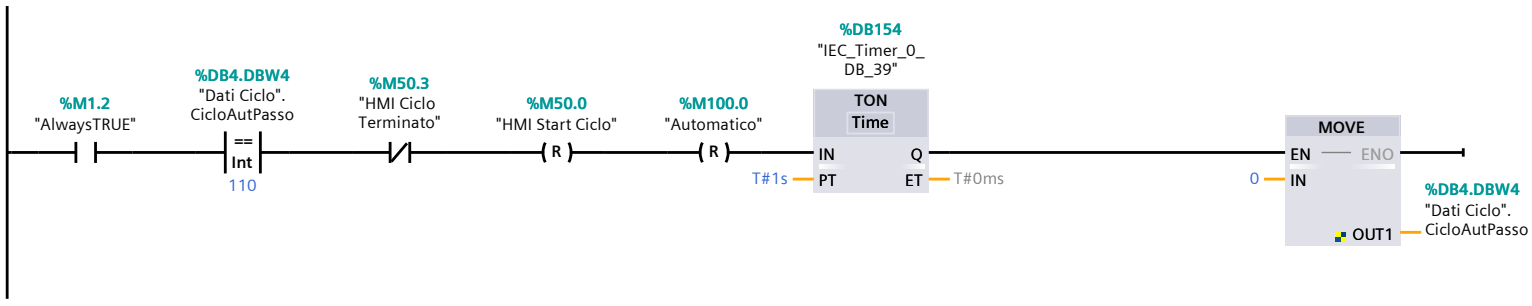

PLC [CPU 1214C DC/DC/DC] / Bloques de programa / Bloques de sistema / Recursos de programa

PID_Temp [FB1132]

PID_Temp Propiedades							
General							
Nombre	PID_Temp	**Número**	1132	**Tipo**	FB	**Idioma**	SCL
Numeración	Automático						
Información							
Título	Compact Temperature Controller with Self-Tuning	**Autor**	SIMATIC	**Comentario**		**Familia**	COMPPID
Versión	1.1	**ID personalizado**	PID_Temp				

Nombre	Tipo de datos	Valor predet.	Remanencia	Accesible desde HMI/OPC UA/Web API	Escribible desde HMI/OPC UA/Web API	Visible en HMI Engineering	Valor de ajuste	Supervisión	Comentario
Input									
Setpoint	Real	0.0	No remanente	True	True	True	False		controller setpoint input
Input	Real	0.0	No remanente	True	True	True	False		current value from process in REAL format
Input_PER	Int	0	No remanente	True	True	True	False		current value from peripheral input
Disturbance	Real	0.0	No remanente	True	True	True	False		disturbance intrusion
ManualEnable	Bool	false	No remanente	True	True	True	False		activate manual value to overwrite PID output value
ManualValue	Real	0.0	No remanente	True	True	True	False		manual value
ErrorAck	Bool	false	No remanente	True	True	True	False		reset error message
Reset	Bool	false	No remanente	True	True	True	False		reset the controller
ModeActivate	Bool	false	No remanente	True	True	True	False		enable mode
Output									
ScaledInput	Real	0.0	No remanente	True	False	True	False		current value after scaling
OutputHeat	Real	0.0	No remanente	True	False	True	False		output value in REAL format - heating
OutputCool	Real	0.0	No remanente	True	False	True	False		output value in REAL format - cooling
OutputHeat_PER	Int	0	No remanente	True	False	True	False		analog output value - heating
OutputCool_PER	Int	0	No remanente	True	False	True	False		analog output value - cooling
OutputHeat_PWM	Bool	false	No remanente	True	False	True	False		pulse width modulated output value - heating
OutputCool_PWM	Bool	false	No remanente	True	False	True	False		pulse width modulated output value - cooling
SetpointLimit_H	Bool	false	No remanente	True	False	True	False		setpoint reached upper limit
SetpointLimit_L	Bool	false	No remanente	True	False	True	False		setpoint reached lower limit
InputWarning_H	Bool	false	No remanente	True	False	True	False		current value reached upper warning level
InputWarning_L	Bool	false	No remanente	True	False	True	False		current value reached lower warning level
State	Int	0	No remanente	True	False	True	False		current mode of operation (0-Inactive, 1-SUT, 2-TIR, 3-Automatic, 4-Manual, 5-Substitute output)
Error	Bool	false	No remanente	True	False	True	False		error flag
ErrorBits	DWord	16#0	Remanente	True	False	True	False		error message
InOut									
Mode	Int	4	Remanente	True	True	True	False		mode selection
Master	DWord	16#0	No remanente	True	True	True	False		master port
Slave	DWord	16#0	No remanente	True	True	True	False		slave port
Static									
InternalDiagnostic	DWord	0	No remanente	False	False	False	False		internal diagnostic and version handling
InternalVersion	DWord	DW#16#02010003	No remanente	True	False	True	False		version of controller
InternalRTVersion	DWord	0	No remanente	False	False	False	False		version of runtime
IntegralResetMode	Int	4	No remanente	True	True	True	True		0 smooth, 1 clear, 2 keep, 3 overwrite initial output, 4 like setpoint change
OverwriteInitialOutputValue	Real	0.0	No remanente	True	True	True	False		initialisation of PID output value for override control
RunModeByStartup	Bool	true	No remanente	True	True	True	True		activate Mode after CPU restart
LoadBackUp	Bool	false	No remanente	True	True	True	False		restore last parameter set
SetSubstituteOutput	Bool	true	No remanente	True	True	True	True		assignment of PID output value in State = 5 (FALSE - last valid value, TRUE - SubstituteOutput)
PhysicalUnit	Int	0	No remanente	True	False	True	True		unit of measurement of the process value and setpoint

Nombre	Tipo de datos	Valor predet.	Remanencia	Accesible desde HMI/OPC UA/Web API	Es-cribi-ble desd e HMI/ OPC UA/ Web API	Visible en HMI Engi-neering	Valor de ajuste	Supervi-sión	Comentario
PhysicalQuantity	Int	1	No remanente	True	False	True	True		physical quantity of the process value and setpoint
ActivateRecoverMode	Bool	true	No remanente	True	True	True	True		FALSE - go to inactive by error, TRUE - activate error treatment
Warning	DWord	16#0	Remanente	True	False	True	False		warning message
WarningInternal	DWord	16#0	Remanente	True	False	True	False		warning message
Progress	Real	0.0	No remanente	True	False	True	False		progress of current phase in percent
CurrentSetpoint	Real	0.0	No remanente	True	False	True	False		current active setpoint value
CancelTuningLevel	Real	10.0	No remanente	True	True	True	True		cancel level for setpoint change during tuning
SubstituteOutput	Real	0.0	No remanente	True	True	True	True		substitute output value in case of error
PidOutputSum	Real	0.0	No remanente	True	False	True	False		PID output value
PidOutputOffsetHeat	Real	0.0	No remanente	True	True	True	True		heating output offset
PidOutputOffsetCool	Real	0.0	No remanente	True	True	True	True		cooling output offset
SubstituteSetpointOn	Bool	false	No remanente	True	True	True	True		enable substitute setpoint
SubstituteSetpoint	Real	0.0	No remanente	True	True	True	True		substitute setpoint
DisableCooling	Bool	false	No remanente	True	True	True	True		disable cooling part of heat cool controller
AllSlaveAutomaticState	Bool	true	No remanente	True	False	True	False		all slaves of this controller are in automatic mode
NoSlaveSubstituteSetpoint	Bool	true	No remanente	True	False	True	False		no slave of this controller has substitute setpoint activated
Heat	PID_TempBasicOutputData		No remanente	True	True	True	True		heat output data set
EnableTuning	Bool	true	No remanente	True	True	True	True		enable self tuning
Cool	PID_TempBasicOutputData		No remanente	True	True	True	True		cool output data set
EnableTuning	Bool	FALSE	No remanente	True	True	True	True		enable self tuning
Config	PID_TempConfig		No remanente	True	True	True	True		configuration data set
InputPerOn	Bool	true	No remanente	True	True	True	True		activate peripheral input
InputUpperLimit	Real	120.0	No remanente	True	True	True	True		input (process value) upper limit
InputLowerLimit	Real	0.0	No remanente	True	True	True	True		input (process value) lower limit
InputUpperWarning	Real	3.402822e+38	No remanente	True	True	True	True		input (process value) upper level warning
InputLowerWarning	Real	-3.402822e+38	No remanente	True	True	True	True		input (process value) lower level warning
SetpointUpperLimit	Real	3.402822e+38	No remanente	True	True	True	True		setpoint upper limit value
SetpointLowerLimit	Real	-3.402822e+38	No remanente	True	True	True	True		setpoint lower limit value
ActivateCooling	Bool	false	No remanente	True	True	True	True		activate cooling controller
AdvancedCooling	Bool	true	No remanente	True	True	True	True		enables PID parameter switching for heating - cooling
CoolFactor	Real	1.0	No remanente	True	True	True	True		sets a multiplier in the output path of the PID controller if cooling output is activated
InputScaling	PID_Scaling		No remanente	True	True	True	True		input scaling
UpperPointIn	Real	27648.0	No remanente	True	True	True	True		high value (input range of scaling)
LowerPointIn	Real	0.0	No remanente	True	True	True	True		low value (input range of scaling)
UpperPointOut	Real	100.0	No remanente	True	True	True	True		high value (output range of scaling)
LowerPointOut	Real	0.0	No remanente	True	True	True	True		low value (output range of scaling)
Output	PID_TempOutput		No remanente	True	True	True	True		configuration data - output settings
Heat	PID_TempSpecConfigData		No remanente	True	True	True	True		configuration data - heating
Select	Int	1	No remanente	True	True	True	True		select kind of output (0-REAL,1-PWM,2-PER)
PwmPeriode	Real	0.0	No remanente	True	True	True	True		period size of pulse width modulation
PidUpperLimit	Real	100.0	No remanente	True	True	True	True		pid upper limit
PidLowerLimit	Real	0.0	No remanente	True	True	True	True		pid lower limit
UpperScaling	Real	100.0	No remanente	True	True	True	True		upper scaling value of output value in REAL format
LowerScaling	Real	0.0	No remanente	True	True	True	True		lower scaling value of output value in REAL format
PwmUpperScaling	Real	100.0	No remanente	True	True	True	True		upper scaling value of PWM output value
PwmLowerScaling	Real	0.0	No remanente	True	True	True	True		lower scaling value of PWM output value

Nombre	Tipo de datos	Valor predet.	Remanencia	Accesible desde HMI/OPC UA/Web API	Es-cribi-ble desd e HMI/ OPC UA/ Web API	Visible en HMI Engi-neering	Valor de ajuste	Supervi-sión	Comentario
PerUpperScaling	Real	27648.0	No remanente	True	True	True	True		upper scaling value of ana-log output value
PerLowerScaling	Real	0.0	No remanente	True	True	True	True		lower scaling value of ana-log output value
MinimumOnTime	Real	0.0	No remanente	True	True	True	True		PWM minimum on time
MinimumOffTime	Real	0.0	No remanente	True	True	True	True		PWM minimum off time
Cool	PID_TempSpec-ConfigData		No remanente	True	True	True	True		configuration data - cooling
Select	Int	1	No remanente	True	True	True	True		select kind of output (0-RE-AL,1-PWM,2-PER)
PwmPeriode	Real	0.0	No remanente	True	True	True	True		period size of pulse width modulation
PidUpperLimit	Real	0.0	No remanente	True	True	True	True		pid upper limit
PidLowerLimit	Real	-100.0	No remanente	True	True	True	True		pid lower limit
UpperScaling	Real	100.0	No remanente	True	True	True	True		upper scaling value of out-put value in REAL format
LowerScaling	Real	0.0	No remanente	True	True	True	True		lower scaling value of out-put value in REAL format
PwmUpperScaling	Real	100.0	No remanente	True	True	True	True		upper scaling value of PWM output value
PwmLowerScaling	Real	0.0	No remanente	True	True	True	True		lower scaling value of PWM output value
PerUpperScaling	Real	27648.0	No remanente	True	True	True	True		upper scaling value of ana-log output value
PerLowerScaling	Real	0.0	No remanente	True	True	True	True		lower scaling value of ana-log output value
MinimumOnTime	Real	0.0	No remanente	True	True	True	True		PWM minimum on time
MinimumOffTime	Real	0.0	No remanente	True	True	True	True		PWM minimum off time
Cascade	PID_TempCas-cade		No remanente	True	True	True	True		cascade data
IsMaster	Bool	false	No remanente	True	True	True	True		controller is master
IsSlave	Bool	false	No remanente	True	True	True	True		controller is slave
AntiWindUpMode	Int	1	No remanente	True	True	True	True		handle integral part when one-level subordinates slaves are saturated (0-None,1-Slow Down,2-Stop)
CountSlaves	Int	1	No remanente	True	True	True	True		amount of one-level subor-dinated slaves
CycleTime	PID_CycleTime		No remanente	True	True	True	True		data set for cycle time esti-mation
StartEstimation	Bool	true	No remanente	True	True	True	False		start automatic estimation of call cycle time
EnEstimation	Bool	true	No remanente	True	True	True	True		enable estimation of call cy-cle time
EnMonitoring	Bool	true	No remanente	True	True	True	True		enable monitoring of call cy-cle time
Value	Real	0.1	No remanente	True	True	True	True		call cycle time
CtrlParamsBackUp	PID_TempCon-trolParamsHeat-Cool		No remanente	True	True	True	True		saved parameter set
SetByUser	Bool	false	No remanente	True	True	True	True		bit if parameters are set manually
Heat	PID_TempCon-trolParams		No remanente	True	True	True	True		parameter set heating
Gain	Real	1.0	No remanente	True	True	True	True		proportional gain
Ti	Real	20.0	No remanente	True	True	True	True		reset time
Td	Real	0.0	No remanente	True	True	True	True		derivative time
TdFiltRatio	Real	0.2	No remanente	True	True	True	True		filter coefficient for deriva-tive part
PWeighting	Real	1.0	No remanente	True	True	True	True		weigthing of proportional part in direct, feedback path
DWeighting	Real	1.0	No remanente	True	True	True	True		weigthing of derivative part in direct, feedback path
Cycle	Real	1.0	No remanente	True	True	True	True		PID Controller cycle time
ControlZone	Real	3.402822e+38	No remanente	True	True	True	True		control zone
DeadZone	Real	0.0	No remanente	True	True	True	True		width of the deadzone for error signal
Cool	PID_TempCon-trolParams		No remanente	True	True	True	True		parameter set cooling
Gain	Real	1.0	No remanente	True	True	True	True		proportional gain
Ti	Real	20.0	No remanente	True	True	True	True		reset time
Td	Real	0.0	No remanente	True	True	True	True		derivative time
TdFiltRatio	Real	0.2	No remanente	True	True	True	True		filter coefficient for deriva-tive part
PWeighting	Real	1.0	No remanente	True	True	True	True		weigthing of proportional part in direct, feedback path
DWeighting	Real	1.0	No remanente	True	True	True	True		weigthing of derivative part in direct, feedback path
Cycle	Real	1.0	No remanente	True	True	True	True		PID Controller cycle time
ControlZone	Real	3.402822e+38	No remanente	True	True	True	True		control zone

Nombre	Tipo de datos	Valor predet.	Remanencia	Accesible desde HMI/OPC UA/Web API	Es-cribi-ble desd e HMI/ OPC UA/ Web API	Visible en HMI Engi-neering	Valor de ajuste	Supervi-sión	Comentario
DeadZone	Real	0.0	No remanente	True	True	True	True		width of the deadzone for error signal
PIDSelfTune	PID_TempSelf-Tune		No remanente	True	True	True	True		data set for self tuning
SUT	PID_Temp_SUT		No remanente	True	True	True	True		data set for start up tuning
CalculateParamsHeat	Bool	false	No remanente	True	True	True	False		recalculate control parame-ters heating with parame-ters of startup tuning
CalculateParamsCool	Bool	false	No remanente	True	True	True	False		recalculate control parame-ters cooling with parameters of startup tuning
TuneRuleHeat	Int	2	No remanente	True	True	True	True		tuning rule for SUT (0 CHR PID, 1 CHR PI, 2 ADV PID Temp)
TuneRuleCool	Int	2	No remanente	True	True	True	True		tuning rule for SUT (0 CHR PID, 1 CHR PI, 2 ADV PID Temp)
State	Int	0	No remanente	True	False	True	False		current phase of start up tuning
ProcParHeatOk	Bool	false	No remanente	True	False	True	False		successful calculation of process parameters for heat-ing
ProcParCoolOk	Bool	false	No remanente	True	False	True	False		successful calculation of process parameters for cool-ing
AdaptDelayTime	Int	0	No remanente	True	True	True	True		adapt delay time on working temperature (1 active, 0 in-active)
CoolingMode	Int	0	No remanente	True	True	True	True		mode for finding cooling pa-rameters (0 cooling, 1 heat-ing and cooling, 2 measur-ing)
TIR	PID_Temp_TIR		No remanente	True	True	True	True		data set for tuning in run
RunIn	Bool	false	No remanente	True	True	True	False		activate run in setpoint with-out controling
CalculateParamsHeat	Bool	false	No remanente	True	True	True	False		recalculate control parame-ters heating with parame-ters of tuning in run
CalculateParamsCool	Bool	false	No remanente	True	True	True	False		recalculate control parame-ters cooling with parameters of tuning in run
TuneRuleHeat	Int	0	No remanente	True	True	True	True		tuning rule for TIR (0-2 A PID auto,fast,slow; 3 ZN PID; 4 ZN PI; 5 ZN P)
TuneRuleCool	Int	0	No remanente	True	True	True	True		tuning rule for TIR (0-2 A PID auto,fast,slow; 3 ZN PID; 4 ZN PI; 5 ZN P)
State	Int	0	No remanente	True	False	True	False		current phase of tuning in run
ProcParHeatOk	Bool	false	No remanente	True	False	True	False		successful calculation of process parameters for heat-ing
ProcParCoolOk	Bool	false	No remanente	True	False	True	False		successful calculation of process parameters for cool-ing
OutputOffsetHeat	Real	0.0	No remanente	True	True	True	False		heating output offset during tuning in run for cooling
OutputOffsetCool	Real	0.0	No remanente	True	True	True	False		cooling output offset during tuning in run for heating
WaitForControlIn	Bool	false	No remanente	True	True	True	True		wait for controling phase
ControlInReady	Bool	false	No remanente	True	False	True	False		controling phase finished
FinishControlIn	Bool	false	No remanente	True	True	True	False		finish controling phase (edge triggered)
PIDCtrl	PID_TempCon-trol		No remanente	True	True	True	True		data for controling part
PIDInit	Bool	false	No remanente	True	True	True	False		initialization of controller
IOutputOld	Real	0.0	No remanente	True	True	True	False		saved integration part
Retain	PID_TempRetain		Remanente	True	True	True	True		retain data
CtrlParams	PID_TempCon-trolParamsHeat-Cool		Remanente	True	True	True	True		actual parameter set
SetByUser	Bool	false	Remanente	True	True	True	True		bit if parameters are set manually
Heat	PID_TempCon-trolParams		Remanente	True	True	True	True		parameter set heating
Gain	Real	1.0	Remanente	True	True	True	True		proportional gain
Ti	Real	20.0	Remanente	True	True	True	True		reset time
Td	Real	0.0	Remanente	True	True	True	True		derivative time
TdFiltRatio	Real	0.2	Remanente	True	True	True	True		filter coefficient for deriva-tive part

Nombre	Tipo de datos	Valor predet.	Remanencia	Accesible desde HMI/OPC UA/Web API	Es-cribi-ble desd e HMI/ OPC UA/ Web API	Visible en HMI Engi-neering	Valor de ajuste	Supervi-sión	Comentario
PWeighting	Real	1.0	Remanente	True	True	True	True		weigthing of proportional part in direct, feedback path
DWeighting	Real	1.0	Remanente	True	True	True	True		weigthing of derivative part in direct, feedback path
Cycle	Real	1.0	Remanente	True	True	True	True		PID Controller cycle time
ControlZone	Real	3.402822e+38	Remanente	True	True	True	True		control zone
DeadZone	Real	0.0	Remanente	True	True	True	True		width of the deadzone for error signal
▼ Cool	PID_TempCon-trolParams		Remanente	True	True	True	True		parameter set cooling
Gain	Real	1.0	Remanente	True	True	True	True		proportional gain
Ti	Real	20.0	Remanente	True	True	True	True		reset time
Td	Real	0.0	Remanente	True	True	True	True		derivative time
TdFiltRatio	Real	0.2	Remanente	True	True	True	True		filter coefficient for deriva-tive part
PWeighting	Real	1.0	Remanente	True	True	True	True		weigthing of proportional part in direct, feedback path
DWeighting	Real	1.0	Remanente	True	True	True	True		weigthing of derivative part in direct, feedback path
Cycle	Real	1.0	Remanente	True	True	True	True		PID Controller cycle time
ControlZone	Real	3.402822e+38	Remanente	True	True	True	True		control zone
DeadZone	Real	0.0	Remanente	True	True	True	True		width of the deadzone for error signal

PLC [CPU 1214C DC/DC/DC] / Bloques de programa / Bloques de sistema / Recursos de programa

IEC_Timer_0_DB_3 [DB122]

IEC_Timer_0_DB_3 Propiedades							
General							
Nombre	IEC_Timer_0_DB_3	**Número**	122	**Tipo**	DB	**Idioma**	DB
Numeración	Manual						
Información							
Título		**Autor**	Simatic	**Comentario**		**Familia**	IEC
Versión	1.0	**ID personalizado**	IEC_TMR				

Nombre	Tipo de datos	Valor de arranque	Remanencia	Accesible desde HMI/OPC UA/Web API	Escribible desde HMI/OPC UA/Web API	Visible en HMI Engineering	Valor de ajuste	Supervisión	Comentario
Static									
PT	Time	T#0ms	False	True	True	True	False		
ET	Time	T#0ms	False	True	False	True	False		
IN	Bool	false	False	True	True	True	False		
Q	Bool	false	False	True	False	True	False		

PLC [CPU 1214C DC/DC/DC] / Bloques de programa / Bloques de sistema / Recursos de programa

IEC_Timer_0_DB_12 [DB123]

IEC_Timer_0_DB_12 Propiedades							
General							
Nombre	IEC_Timer_0_DB_12	**Número**	123	**Tipo**	DB	**Idioma**	DB
Numeración	Manual						
Información							
Título		**Autor**	Simatic	**Comentario**		**Familia**	IEC
Versión	1.0	**ID personalizado**	IEC_TMR				

Nombre	Tipo de datos	Valor de arranque	Remanencia	Accesible desde HMI/OPC UA/Web API	Escribible desde HMI/OPC UA/Web API	Visible en HMI Engineering	Valor de ajuste	Supervisión	Comentario
Static									
PT	Time	T#0ms	False	True	True	True	False		
ET	Time	T#0ms	False	True	False	True	False		
IN	Bool	false	False	True	True	True	False		
Q	Bool	false	False	True	False	True	False		

PLC [CPU 1214C DC/DC/DC] / Bloques de programa / Bloques de sistema / Recursos de programa

IEC_Timer_0_DB_14 [DB124]

IEC_Timer_0_DB_14 Propiedades							
General							
Nombre	IEC_Timer_0_DB_14	**Número**	124	**Tipo**	DB	**Idioma**	DB
Numeración	Manual						
Información							
Título		**Autor**	Simatic	**Comentario**		**Familia**	IEC
Versión	1.0	**ID personalizado**	IEC_TMR				

Nombre	Tipo de datos	Valor de arranque	Remanencia	Accesible desde HMI/OPC UA/Web API	Escribible desde HMI/OPC UA/Web API	Visible en HMI Engineering	Valor de ajuste	Supervisión	Comentario
Static									
PT	Time	T#0ms	False	True	True	True	False		
ET	Time	T#0ms	False	True	False	True	False		
IN	Bool	false	False	True	True	True	False		
Q	Bool	false	False	True	False	True	False		

PLC [CPU 1214C DC/DC/DC] / Bloques de programa / Bloques de sistema / Recursos de programa

IEC_Timer_0_DB_15 [DB125]

IEC_Timer_0_DB_15 Propiedades							
General							
Nombre	IEC_Timer_0_DB_15	**Número**	125	**Tipo**	DB	**Idioma**	DB
Numeración	Manual						
Información							
Título		**Autor**	Simatic	**Comentario**		**Familia**	IEC
Versión	1.0	**ID personalizado**	IEC_TMR				

Nombre	Tipo de datos	Valor de arranque	Remanencia	Accesible desde HMI/OPC UA/Web API	Escribible desde HMI/OPC UA/Web API	Visible en HMI Engineering	Valor de ajuste	Supervisión	Comentario
Static									
PT	Time	T#0ms	False	True	True	True	False		
ET	Time	T#0ms	False	True	False	True	False		
IN	Bool	false	False	True	True	True	False		
Q	Bool	false	False	True	False	True	False		

PLC [CPU 1214C DC/DC/DC] / Bloques de programa / Bloques de sistema / Recursos de programa

IEC_Timer_0_DB_16 [DB126]

IEC_Timer_0_DB_16 Propiedades							
General							
Nombre	IEC_Timer_0_DB_16	**Número**	126	**Tipo**	DB	**Idioma**	DB
Numeración	Manual						
Información							
Título		**Autor**	Simatic	**Comentario**		**Familia**	IEC
Versión	1.0	**ID personalizado**	IEC_TMR				

Nombre	Tipo de datos	Valor de arranque	Remanencia	Accesible desde HMI/OPC UA/Web API	Escribible desde HMI/OPC UA/Web API	Visible en HMI Engineering	Valor de ajuste	Supervisión	Comentario
Static									
PT	Time	T#0ms	False	True	True	True	False		
ET	Time	T#0ms	False	True	False	True	False		
IN	Bool	false	False	True	True	True	False		
Q	Bool	false	False	True	False	True	False		

PLC [CPU 1214C DC/DC/DC] / Bloques de programa / Bloques de sistema / Recursos de programa

IEC_Timer_0_DB_13 [DB130]

IEC_Timer_0_DB_13 Propiedades							
General							
Nombre	IEC_Timer_0_DB_13	**Número**	130	**Tipo**	DB	**Idioma**	DB
Numeración	Manual						
Información							
Título		**Autor**	Simatic	**Comentario**		**Familia**	IEC
Versión	1.0	**ID personalizado**	IEC_TMR				

Nombre	Tipo de datos	Valor de arranque	Remanencia	Accesible desde HMI/OPC UA/Web API	Escribible desde HMI/OPC UA/Web API	Visible en HMI Engineering	Valor de ajuste	Supervisión	Comentario
Static									
PT	Time	T#0ms	False	True	True	True	False		
ET	Time	T#0ms	False	True	False	True	False		
IN	Bool	false	False	True	True	True	False		
Q	Bool	false	False	True	False	True	False		

PLC [CPU 1214C DC/DC/DC] / Bloques de programa / Bloques de sistema / Recursos de programa

IEC_Timer_0_DB_4 [DB131]

IEC_Timer_0_DB_4 Propiedades							
General							
Nombre	IEC_Timer_0_DB_4	**Número**	131	**Tipo**	DB	**Idioma**	DB
Numeración	Manual						
Información							
Título		**Autor**	Simatic	**Comentario**		**Familia**	IEC
Versión	1.0	**ID personalizado**	IEC_TMR				

Nombre	Tipo de datos	Valor de arranque	Remanencia	Accesible desde HMI/OPC UA/Web API	Escribible desde HMI/OPC UA/Web API	Visible en HMI Engineering	Valor de ajuste	Supervisión	Comentario
Static									
PT	Time	T#0ms	False	True	True	True	False		
ET	Time	T#0ms	False	True	False	True	False		
IN	Bool	false	False	True	True	True	False		
Q	Bool	false	False	True	False	True	False		

PLC [CPU 1214C DC/DC/DC] / Bloques de programa / Bloques de sistema / Recursos de programa

IEC_Timer_0_DB_41 [DB132]

IEC_Timer_0_DB_41 Propiedades							
General							
Nombre	IEC_Timer_0_DB_41	**Número**	132	**Tipo**	DB	**Idioma**	DB
Numeración	Manual						
Información							
Título		**Autor**	Simatic	**Comentario**		**Familia**	IEC
Versión	1.0	**ID personalizado**	IEC_TMR				

Nombre	Tipo de datos	Valor de arranque	Remanencia	Accesible desde HMI/OPC UA/Web API	Escribible desde HMI/OPC UA/Web API	Visible en HMI Engineering	Valor de ajuste	Supervisión	Comentario
Static									
PT	Time	T#0ms	False	True	True	True	False		
ET	Time	T#0ms	False	True	False	True	False		
IN	Bool	false	False	True	True	True	False		
Q	Bool	false	False	True	False	True	False		

PLC [CPU 1214C DC/DC/DC] / Bloques de programa / Bloques de sistema / Recursos de programa

IEC_Timer_0_DB_26 [DB133]

IEC_Timer_0_DB_26 Propiedades							
General							
Nombre	IEC_Timer_0_DB_26	**Número**	133	**Tipo**	DB	**Idioma**	DB
Numeración	Manual						
Información							
Título		**Autor**	Simatic	**Comentario**		**Familia**	IEC
Versión	1.0	**ID personalizado**	IEC_TMR				

Nombre	Tipo de datos	Valor de arranque	Remanencia	Accesible desde HMI/OPC UA/Web API	Escribible desde HMI/OPC UA/Web API	Visible en HMI Engineering	Valor de ajuste	Supervisión	Comentario
Static									
PT	Time	T#0ms	False	True	True	True	False		
ET	Time	T#0ms	False	True	False	True	False		
IN	Bool	false	False	True	True	True	False		
Q	Bool	false	False	True	False	True	False		

PLC [CPU 1214C DC/DC/DC] / Bloques de programa / Bloques de sistema / Recursos de programa

IEC_Timer_0_DB_18 [DB134]

IEC_Timer_0_DB_18 Propiedades							
General							
Nombre	IEC_Timer_0_DB_18	**Número**	134	**Tipo**	DB	**Idioma**	DB
Numeración	Manual						
Información							
Título		**Autor**	Simatic	**Comentario**		**Familia**	IEC
Versión	1.0	**ID personalizado**	IEC_TMR				

Nombre	Tipo de datos	Valor de arranque	Remanencia	Accesible desde HMI/OPC UA/Web API	Escribible desde HMI/OPC UA/Web API	Visible en HMI Engineering	Valor de ajuste	Supervisión	Comentario
Static									
PT	Time	T#0ms	False	True	True	True	False		
ET	Time	T#0ms	False	True	False	True	False		
IN	Bool	false	False	True	True	True	False		
Q	Bool	false	False	True	False	True	False		

PLC [CPU 1214C DC/DC/DC] / Bloques de programa / Bloques de sistema / Recursos de programa

IEC_Timer_0_DB_17 [DB135]

IEC_Timer_0_DB_17 Propiedades							
General							
Nombre	IEC_Timer_0_DB_17	**Número**	135	**Tipo**	DB	**Idioma**	DB
Numeración	Manual						
Información							
Título		**Autor**	Simatic	**Comentario**		**Familia**	IEC
Versión	1.0	**ID personalizado**	IEC_TMR				

Nombre	Tipo de datos	Valor de arranque	Remanencia	Accesible desde HMI/OPC UA/Web API	Escribible desde HMI/OPC UA/Web API	Visible en HMI Engineering	Valor de ajuste	Supervisión	Comentario
Static									
PT	Time	T#0ms	False	True	True	True	False		
ET	Time	T#0ms	False	True	False	True	False		
IN	Bool	false	False	True	True	True	False		
Q	Bool	false	False	True	False	True	False		

PLC [CPU 1214C DC/DC/DC] / Bloques de programa / Bloques de sistema / Recursos de programa

IEC_Timer_0_DB_27 [DB136]

IEC_Timer_0_DB_27 Propiedades							
General							
Nombre	IEC_Timer_0_DB_27	**Número**	136	**Tipo**	DB	**Idioma**	DB
Numeración	Manual						
Información							
Título		**Autor**	Simatic	**Comentario**		**Familia**	IEC
Versión	1.0	**ID personalizado**	IEC_TMR				

Nombre	Tipo de datos	Valor de arranque	Remanencia	Accesible desde HMI/OPC UA/Web API	Escribible desde HMI/OPC UA/Web API	Visible en HMI Engineering	Valor de ajuste	Supervisión	Comentario
Static									
PT	Time	T#0ms	False	True	True	True	False		
ET	Time	T#0ms	False	True	False	True	False		
IN	Bool	false	False	True	True	True	False		
Q	Bool	false	False	True	False	True	False		

PLC [CPU 1214C DC/DC/DC] / Bloques de programa / Bloques de sistema / Recursos de programa

IEC_Timer_0_DB_2 [DB140]

IEC_Timer_0_DB_2 Propiedades							
General							
Nombre	IEC_Timer_0_DB_2	**Número**	140	**Tipo**	DB	**Idioma**	DB
Numeración	Manual						
Información							
Título		**Autor**	Simatic	**Comentario**		**Familia**	IEC
Versión	1.0	**ID personalizado**	IEC_TMR				

Nombre	Tipo de datos	Valor de arranque	Remanencia	Accesible desde HMI/OPC UA/Web API	Escribible desde HMI/OPC UA/Web API	Visible en HMI Engineering	Valor de ajuste	Supervisión	Comentario
Static									
PT	Time	T#0ms	False	True	True	True	False		
ET	Time	T#0ms	False	True	False	True	False		
IN	Bool	false	False	True	True	True	False		
Q	Bool	false	False	True	False	True	False		

PLC [CPU 1214C DC/DC/DC] / Bloques de programa / Bloques de sistema / Recursos de programa

IEC_Timer_0_DB_28 [DB141]

IEC_Timer_0_DB_28 Propiedades							
General							
Nombre	IEC_Timer_0_DB_28	**Número**	141	**Tipo**	DB	**Idioma**	DB
Numeración	Manual						
Información							
Título		**Autor**	Simatic	**Comentario**		**Familia**	IEC
Versión	1.0	**ID personalizado**	IEC_TMR				

Nombre	Tipo de datos	Valor de arranque	Remanencia	Accesible desde HMI/OPC UA/Web API	Escribible desde HMI/OPC UA/Web API	Visible en HMI Engineering	Valor de ajuste	Supervisión	Comentario
Static									
PT	Time	T#0ms	False	True	True	True	False		
ET	Time	T#0ms	False	True	False	True	False		
IN	Bool	false	False	True	True	True	False		
Q	Bool	false	False	True	False	True	False		

PLC [CPU 1214C DC/DC/DC] / Bloques de programa / Bloques de sistema / Recursos de programa

IEC_Timer_0_DB_29 [DB142]

IEC_Timer_0_DB_29 Propiedades							
General							
Nombre	IEC_Timer_0_DB_29	**Número**	142	**Tipo**	DB	**Idioma**	DB
Numeración	Manual						
Información							
Título		**Autor**	Simatic	**Comentario**		**Familia**	IEC
Versión	1.0	**ID personalizado**	IEC_TMR				

Nombre	Tipo de datos	Valor de arranque	Remanencia	Accesible desde HMI/OPC UA/Web API	Escribible desde HMI/OPC UA/Web API	Visible en HMI Engineering	Valor de ajuste	Supervisión	Comentario
Static									
PT	Time	T#0ms	False	True	True	True	False		
ET	Time	T#0ms	False	True	False	True	False		
IN	Bool	false	False	True	True	True	False		
Q	Bool	false	False	True	False	True	False		

PLC [CPU 1214C DC/DC/DC] / Bloques de programa / Bloques de sistema / Recursos de programa

IEC_Timer_0_DB [DB143]

IEC_Timer_0_DB Propiedades							
General							
Nombre	IEC_Timer_0_DB	**Número**	143	**Tipo**	DB	**Idioma**	DB
Numeración	Manual						
Información							
Título		**Autor**	Simatic	**Comentario**		**Familia**	IEC
Versión	1.0	**ID personalizado**	IEC_TMR				

Nombre	Tipo de datos	Valor de arranque	Remanencia	Accesible desde HMI/OPC UA/Web API	Escribible desde HMI/OPC UA/Web API	Visible en HMI Engineering	Valor de ajuste	Supervisión	Comentario
Static									
PT	Time	T#0ms	False	True	True	True	False		
ET	Time	T#0ms	False	True	False	True	False		
IN	Bool	false	False	True	True	True	False		
Q	Bool	false	False	True	False	True	False		

PLC [CPU 1214C DC/DC/DC] / Bloques de programa / Bloques de sistema / Recursos de programa

IEC_Timer_0_DB_1 [DB144]

IEC_Timer_0_DB_1 Propiedades							
General							
Nombre	IEC_Timer_0_DB_1	**Número**	144	**Tipo**	DB	**Idioma**	DB
Numeración	Manual						
Información							
Título		**Autor**	Simatic	**Comentario**		**Familia**	IEC
Versión	1.0	**ID personalizado**	IEC_TMR				

Nombre	Tipo de datos	Valor de arranque	Remanencia	Accesible desde HMI/OPC UA/Web API	Escribible desde HMI/OPC UA/Web API	Visible en HMI Engineering	Valor de ajuste	Supervisión	Comentario
Static									
PT	Time	T#0ms	False	True	True	True	False		
ET	Time	T#0ms	False	True	False	True	False		
IN	Bool	false	False	True	True	True	False		
Q	Bool	false	False	True	False	True	False		

PLC [CPU 1214C DC/DC/DC] / Bloques de programa / Bloques de sistema / Recursos de programa

IEC_Timer_0_DB_31 [DB145]

IEC_Timer_0_DB_31 Propiedades							
General							
Nombre	IEC_Timer_0_DB_31	**Número**	145	**Tipo**	DB	**Idioma**	DB
Numeración	Manual						
Información							
Título		**Autor**	Simatic	**Comentario**		**Familia**	IEC
Versión	1.0	**ID personalizado**	IEC_TMR				

Nombre	Tipo de datos	Valor de arranque	Remanencia	Accesible desde HMI/OPC UA/Web API	Escribible desde HMI/OPC UA/Web API	Visible en HMI Engineering	Valor de ajuste	Supervisión	Comentario
Static									
PT	Time	T#0ms	False	True	True	True	False		
ET	Time	T#0ms	False	True	False	True	False		
IN	Bool	false	False	True	True	True	False		
Q	Bool	false	False	True	False	True	False		

PLC [CPU 1214C DC/DC/DC] / Bloques de programa / Bloques de sistema / Recursos de programa

IEC_Timer_0_DB_33 [DB148]

IEC_Timer_0_DB_33 Propiedades							
General							
Nombre	IEC_Timer_0_DB_33	**Número**	148	**Tipo**	DB	**Idioma**	DB
Numeración	Manual						
Información							
Título		**Autor**	Simatic	**Comentario**		**Familia**	IEC
Versión	1.0	**ID personalizado**	IEC_TMR				

Nombre	Tipo de datos	Valor de arranque	Remanencia	Accesible desde HMI/OPC UA/Web API	Escribible desde HMI/OPC UA/Web API	Visible en HMI Engineering	Valor de ajuste	Supervisión	Comentario
Static									
PT	Time	T#0ms	False	True	True	True	False		
ET	Time	T#0ms	False	True	False	True	False		
IN	Bool	false	False	True	True	True	False		
Q	Bool	false	False	True	False	True	False		

PLC [CPU 1214C DC/DC/DC] / Bloques de programa / Bloques de sistema / Recursos de programa

IEC_Timer_0_DB_34 [DB150]

IEC_Timer_0_DB_34 Propiedades							
General							
Nombre	IEC_Timer_0_DB_34	**Número**	150	**Tipo**	DB	**Idioma**	DB
Numeración	Manual						
Información							
Título		**Autor**	Simatic	**Comentario**		**Familia**	IEC
Versión	1.0	**ID personalizado**	IEC_TMR				

Nombre	Tipo de datos	Valor de arranque	Remanencia	Accesible desde HMI/OPC UA/Web API	Escribible desde HMI/OPC UA/Web API	Visible en HMI Engineering	Valor de ajuste	Supervisión	Comentario
Static									
PT	Time	T#0ms	False	True	True	True	False		
ET	Time	T#0ms	False	True	False	True	False		
IN	Bool	false	False	True	True	True	False		
Q	Bool	false	False	True	False	True	False		

PLC [CPU 1214C DC/DC/DC] / Bloques de programa / Bloques de sistema / Recursos de programa

IEC_Timer_0_DB_35 [DB151]

IEC_Timer_0_DB_35 Propiedades							
General							
Nombre	IEC_Timer_0_DB_35	**Número**	151	**Tipo**	DB	**Idioma**	DB
Numeración	Manual						
Información							
Título		**Autor**	Simatic	**Comentario**		**Familia**	IEC
Versión	1.0	**ID personalizado**	IEC_TMR				

Nombre	Tipo de datos	Valor de arranque	Remanencia	Accesible desde HMI/OPC UA/Web API	Escribible desde HMI/OPC UA/Web API	Visible en HMI Engineering	Valor de ajuste	Supervisión	Comentario
Static									
PT	Time	T#0ms	False	True	True	True	False		
ET	Time	T#0ms	False	True	False	True	False		
IN	Bool	false	False	True	True	True	False		
Q	Bool	false	False	True	False	True	False		

PLC [CPU 1214C DC/DC/DC] / Bloques de programa / Bloques de sistema / Recursos de programa

IEC_Timer_0_DB_40 [DB152]

IEC_Timer_0_DB_40 Propiedades							
General							
Nombre	IEC_Timer_0_DB_40	**Número**	152	**Tipo**	DB	**Idioma**	DB
Numeración	Manual						
Información							
Título		**Autor**	Simatic	**Comentario**		**Familia**	IEC
Versión	1.0	**ID personalizado**	IEC_TMR				

Nombre	Tipo de datos	Valor de arranque	Remanencia	Accesible desde HMI/OPC UA/Web API	Escribible desde HMI/OPC UA/Web API	Visible en HMI Engineering	Valor de ajuste	Supervisión	Comentario
Static									
PT	Time	T#0ms	False	True	True	True	False		
ET	Time	T#0ms	False	True	False	True	False		
IN	Bool	false	False	True	True	True	False		
Q	Bool	false	False	True	False	True	False		

PLC [CPU 1214C DC/DC/DC] / Bloques de programa / Bloques de sistema / Recursos de programa

IEC_Timer_0_DB_37 [DB153]

IEC_Timer_0_DB_37 Propiedades							
General							
Nombre	IEC_Timer_0_DB_37	**Número**	153	**Tipo**	DB	**Idioma**	DB
Numeración	Automático						
Información							
Título		**Autor**	Simatic	**Comentario**		**Familia**	IEC
Versión	1.0	**ID personalizado**	IEC_TMR				

Nombre	Tipo de datos	Valor de arranque	Remanencia	Accesible desde HMI/OPC UA/Web API	Escribible desde HMI/OPC UA/Web API	Visible en HMI Engineering	Valor de ajuste	Supervisión	Comentario
Static									
PT	Time	T#0ms	False	True	True	True	False		
ET	Time	T#0ms	False	True	False	True	False		
IN	Bool	false	False	True	True	True	False		
Q	Bool	false	False	True	False	True	False		

PLC [CPU 1214C DC/DC/DC] / Bloques de programa / Bloques de sistema / Recursos de programa

IEC_Timer_0_DB_39 [DB154]

IEC_Timer_0_DB_39 Propiedades							
General							
Nombre	IEC_Timer_0_DB_39	**Número**	154	**Tipo**	DB	**Idioma**	DB
Numeración	Manual						
Información							
Título		**Autor**	Simatic	**Comentario**		**Familia**	IEC
Versión	1.0	**ID personalizado**	IEC_TMR				

Nombre	Tipo de datos	Valor de arranque	Remanencia	Accesible desde HMI/OPC UA/Web API	Escribible desde HMI/OPC UA/Web API	Visible en HMI Engineering	Valor de ajuste	Supervisión	Comentario
Static									
PT	Time	T#0ms	False	True	True	True	False		
ET	Time	T#0ms	False	True	False	True	False		
IN	Bool	false	False	True	True	True	False		
Q	Bool	false	False	True	False	True	False		

PLC [CPU 1214C DC/DC/DC] / Bloques de programa / Bloques de sistema / Recursos de programa

IEC_Timer_0_DB_36 [DB160]

IEC_Timer_0_DB_36 Propiedades							
General							
Nombre	IEC_Timer_0_DB_36	**Número**	160	**Tipo**	DB	**Idioma**	DB
Numeración	Manual						
Información							
Título		**Autor**	Simatic	**Comentario**		**Familia**	IEC
Versión	1.0	**ID personalizado**	IEC_TMR				

Nombre	Tipo de datos	Valor de arranque	Remanencia	Accesible desde HMI/OPC UA/Web API	Escribible desde HMI/OPC UA/Web API	Visible en HMI Engineering	Valor de ajuste	Supervisión	Comentario
Static									
PT	Time	T#0ms	False	True	True	True	False		
ET	Time	T#0ms	False	True	False	True	False		
IN	Bool	false	False	True	True	True	False		
Q	Bool	false	False	True	False	True	False		

PLC [CPU 1214C DC/DC/DC] / Bloques de programa / Bloques de sistema / Recursos de programa

IEC_Timer_0_DB_38 [DB161]

IEC_Timer_0_DB_38 Propiedades							
General							
Nombre	IEC_Timer_0_DB_38	**Número**	161	**Tipo**	DB	**Idioma**	DB
Numeración	Manual						
Información							
Título		**Autor**	Simatic	**Comentario**		**Familia**	IEC
Versión	1.0	**ID personalizado**	IEC_TMR				

Nombre	Tipo de datos	Valor de arranque	Remanencia	Accesible desde HMI/OPC UA/Web API	Escribible desde HMI/OPC UA/Web API	Visible en HMI Engineering	Valor de ajuste	Supervisión	Comentario
Static									
PT	Time	T#0ms	False	True	True	True	False		
ET	Time	T#0ms	False	True	False	True	False		
IN	Bool	false	False	True	True	True	False		
Q	Bool	false	False	True	False	True	False		

PLC [CPU 1214C DC/DC/DC] / Bloques de programa / Bloques de sistema / Recursos de programa

IEC_Timer_0_DB_32 [DB180]

IEC_Timer_0_DB_32 Propiedades							
General							
Nombre	IEC_Timer_0_DB_32	**Número**	180	**Tipo**	DB	**Idioma**	DB
Numeración	Manual						
Información							
Título		**Autor**	Simatic	**Comentario**		**Familia**	IEC
Versión	1.0	**ID personalizado**	IEC_TMR				

Nombre	Tipo de datos	Valor de arranque	Remanencia	Accesible desde HMI/OPC UA/Web API	Escribible desde HMI/OPC UA/Web API	Visible en HMI Engineering	Valor de ajuste	Supervisión	Comentario
Static									
PT	Time	T#0ms	False	True	True	True	False		
ET	Time	T#0ms	False	True	False	True	False		
IN	Bool	false	False	True	True	True	False		
Q	Bool	false	False	True	False	True	False		

PLC [CPU 1214C DC/DC/DC] / Bloques de programa / Bloques de sistema / Recursos de programa

IEC_Timer_0_DB_42 [DB187]

IEC_Timer_0_DB_42 Propiedades							
General							
Nombre	IEC_Timer_0_DB_42	**Número**	187	**Tipo**	DB	**Idioma**	DB
Numeración	Manual						
Información							
Título		**Autor**	Simatic	**Comentario**		**Familia**	IEC
Versión	1.0	**ID personalizado**	IEC_TMR				

Nombre	Tipo de datos	Valor de arranque	Remanencia	Accesible desde HMI/OPC UA/Web API	Escribible desde HMI/OPC UA/Web API	Visible en HMI Engineering	Valor de ajuste	Supervisión	Comentario
Static									
PT	Time	T#0ms	False	True	True	True	False		
ET	Time	T#0ms	False	True	False	True	False		
IN	Bool	false	False	True	True	True	False		
Q	Bool	false	False	True	False	True	False		

PLC [CPU 1214C DC/DC/DC] / Bloques de programa / Bloques de sistema / Recursos de programa

IEC_Timer_0_DB_6 [DB14]

IEC_Timer_0_DB_6 Propiedades							
General							
Nombre	IEC_Timer_0_DB_6	**Número**	14	**Tipo**	DB	**Idioma**	DB
Numeración	Automático						
Información							
Título		**Autor**	Simatic	**Comentario**		**Familia**	IEC
Versión	1.0	**ID personalizado**	IEC_TMR				

Nombre	Tipo de datos	Valor de arranque	Remanencia	Accesible desde HMI/OPC UA/Web API	Escribible desde HMI/OPC UA/Web API	Visible en HMI Engineering	Valor de ajuste	Supervisión	Comentario
Static									
PT	Time	T#0ms	False	True	True	True	False		
ET	Time	T#0ms	False	True	False	True	False		
IN	Bool	false	False	True	True	True	False		
Q	Bool	false	False	True	False	True	False		

PLC [CPU 1214C DC/DC/DC] / Bloques de programa / Bloques de sistema / Recursos de programa

IEC_Timer_0_DB_7 [DB15]

IEC_Timer_0_DB_7 Propiedades							
General							
Nombre	IEC_Timer_0_DB_7	**Número**	15	**Tipo**	DB	**Idioma**	DB
Numeración	Automático						
Información							
Título		**Autor**	Simatic	**Comentario**		**Familia**	IEC
Versión	1.0	**ID personalizado**	IEC_TMR				

Nombre	Tipo de datos	Valor de arranque	Remanencia	Accesible desde HMI/OPC UA/Web API	Escribible desde HMI/OPC UA/Web API	Visible en HMI Engineering	Valor de ajuste	Supervisión	Comentario
Static									
PT	Time	T#0ms	False	True	True	True	False		
ET	Time	T#0ms	False	True	False	True	False		
IN	Bool	false	False	True	True	True	False		
Q	Bool	false	False	True	False	True	False		

PLC [CPU 1214C DC/DC/DC] / Bloques de programa / Bloques de sistema / Recursos de programa

IEC_Timer_0_DB_10 [DB18]

IEC_Timer_0_DB_10 Propiedades							
General							
Nombre	IEC_Timer_0_DB_10	**Número**	18	**Tipo**	DB	**Idioma**	DB
Numeración	Automático						
Información							
Título		**Autor**	Simatic	**Comentario**		**Familia**	IEC
Versión	1.0	**ID personalizado**	IEC_TMR				

Nombre	Tipo de datos	Valor de arranque	Remanencia	Accesible desde HMI/OPC UA/Web API	Escribible desde HMI/OPC UA/Web API	Visible en HMI Engineering	Valor de ajuste	Supervisión	Comentario
Static									
PT	Time	T#0ms	False	True	True	True	False		
ET	Time	T#0ms	False	True	False	True	False		
IN	Bool	false	False	True	True	True	False		
Q	Bool	false	False	True	False	True	False		

PLC [CPU 1214C DC/DC/DC] / Objetos tecnológicos

PID_Temp_1 [DB200]

PID_Temp_1 Propiedades							
General							
Nombre	PID_Temp_1	**Número**	200	**Tipo**	DB	**Idioma**	DB
Numeración	Manual						
Información							
Título		**Autor**	SIMATIC	**Comentario**		**Familia**	COMPPID
Versión	1.1	**ID personalizado**	PID_Temp				

Nombre	Tipo de datos	Valor de arranque	Remanencia	Accesible desde HMI/OPC UA/Web API	Escribible desde HMI/OPC UA/Web API	Visible en HMI Engineering	Valor de ajuste	Supervisión	Comentario
Input									
Setpoint	Real	0.0	False	True	True	True	False		controller setpoint input
Input	Real	0.0	False	True	True	True	False		current value from process in REAL format
Input_PER	Int	0	False	True	True	True	False		current value from peripheral input
Disturbance	Real	0.0	False	True	True	True	False		disturbance intrusion
ManualEnable	Bool	false	False	True	True	True	False		activate manual value to overwrite PID output value
ManualValue	Real	0.0	False	True	True	True	False		manual value
ErrorAck	Bool	false	False	True	True	True	False		reset error message
Reset	Bool	false	False	True	True	True	False		reset the controller
ModeActivate	Bool	false	False	True	True	True	False		enable mode
Output									
ScaledInput	Real	0.0	False	True	False	True	False		current value after scaling
OutputHeat	Real	0.0	False	True	False	True	False		output value in REAL format - heating
OutputCool	Real	0.0	False	True	False	True	False		output value in REAL format - cooling
OutputHeat_PER	Int	0	False	True	False	True	False		analog output value - heating
OutputCool_PER	Int	0	False	True	False	True	False		analog output value - cooling
OutputHeat_PWM	Bool	false	False	True	False	True	False		pulse width modulated output value - heating
OutputCool_PWM	Bool	false	False	True	False	True	False		pulse width modulated output value - cooling
SetpointLimit_H	Bool	false	False	True	False	True	False		setpoint reached upper limit
SetpointLimit_L	Bool	false	False	True	False	True	False		setpoint reached lower limit
InputWarning_H	Bool	false	False	True	False	True	False		current value reached upper warning level
InputWarning_L	Bool	false	False	True	False	True	False		current value reached lower warning level
State	Int	0	False	True	False	True	False		current mode of operation (0-Inactive, 1-SUT, 2-TIR, 3-Automatic, 4-Manual, 5-Substitute output)
Error	Bool	false	False	True	False	True	False		error flag
ErrorBits	DWord	16#0	True	True	False	True	False		error message
InOut									
Mode	Int	4	True	True	True	True	False		mode selection
Master	DWord	16#0	False	True	True	True	False		master port
Slave	DWord	16#0	False	True	True	True	False		slave port
Static									
InternalDiagnostic	DWord	0	False	False	False	False	False		internal diagnostic and version handling
InternalVersion	DWord	DW#16#02010003	False	True	False	True	False		version of controller
InternalRTVersion	DWord	0	False	False	False	False	False		version of runtime
IntegralResetMode	Int	4	False	True	True	True	True		0 smooth, 1 clear, 2 keep, 3 overwrite initial output, 4 like setpoint change
OverwriteInitialOutputValue	Real	0.0	False	True	True	True	False		initialisation of PID output value for override control
RunModeByStartup	Bool	true	False	True	True	True	True		activate Mode after CPU restart
LoadBackUp	Bool	false	False	True	True	True	False		restore last parameter set
SetSubstituteOutput	Bool	true	False	True	True	True	True		assignment of PID output value in State = 5 (FALSE - last valid value, TRUE - SubstituteOutput)
PhysicalUnit	Int	0	False	True	False	True	True		unit of measurement of the process value and setpoint
PhysicalQuantity	Int	1	False	True	False	True	True		physical quantity of the process value and setpoint
ActivateRecoverMode	Bool	true	False	True	True	True	True		FALSE - go to inactive by error, TRUE - activate error treatment
Warning	DWord	16#0	True	True	False	True	False		warning message
WarningInternal	DWord	16#0	True	True	False	True	False		warning message
Progress	Real	0.0	False	True	False	True	False		progress of current phase in percent
CurrentSetpoint	Real	0.0	False	True	False	True	False		current active setpoint value

Nombre	Tipo de datos	Valor de arranque	Remanencia	Accesible desde HMI/OPC UA/Web API	Escribible desde HMI/OPC UA/Web API	Visible en HMI Engineering	Valor de ajuste	Supervisión	Comentario
CancelTuningLevel	Real	10.0	False	True	True	True	True		cancel level for setpoint change during tuning
SubstituteOutput	Real	0.0	False	True	True	True	True		substitute output value in case of error
PidOutputSum	Real	0.0	False	True	False	True	False		PID output value
PidOutputOffsetHeat	Real	0.0	False	True	True	True	True		heating output offset
PidOutputOffsetCool	Real	0.0	False	True	True	True	True		cooling output offset
SubstituteSetpointOn	Bool	false	False	True	True	True	True		enable substitute setpoint
SubstituteSetpoint	Real	0.0	False	True	True	True	True		substitute setpoint
DisableCooling	Bool	false	False	True	True	True	True		disable cooling part of heat cool controller
AllSlaveAutomaticState	Bool	true	False	True	False	True	False		all slaves of this controller are in automatic mode
NoSlaveSubstituteSetpoint	Bool	true	False	True	False	True	False		no slave of this controller has substitute setpoint activated
Heat	PID_TempBasicOutputData		False	True	True	True	True		heat output data set
EnableTuning	Bool	true	False	True	True	True	True		enable self tuning
Cool	PID_TempBasicOutputData		False	True	True	True	True		cool output data set
EnableTuning	Bool	FALSE	False	True	True	True	True		enable self tuning
Config	PID_TempConfig		False	True	True	True	True		configuration data set
InputPerOn	Bool	FALSE	False	True	True	True	True		activate peripheral input
InputUpperLimit	Real	251.0	False	True	True	True	True		input (process value) upper limit
InputLowerLimit	Real	0.0	False	True	True	True	True		input (process value) lower limit
InputUpperWarning	Real	3.402822e+38	False	True	True	True	True		input (process value) upper level warning
InputLowerWarning	Real	-3.402822e+38	False	True	True	True	True		input (process value) lower level warning
SetpointUpperLimit	Real	3.402822e+38	False	True	True	True	True		setpoint upper limit value
SetpointLowerLimit	Real	-3.402822e+38	False	True	True	True	True		setpoint lower limit value
ActivateCooling	Bool	false	False	True	True	True	True		activate cooling controller
AdvancedCooling	Bool	true	False	True	True	True	True		enables PID parameter switching for heating - cooling
CoolFactor	Real	1.0	False	True	True	True	True		sets a multiplier in the output path of the PID controller if cooling output is activated
InputScaling	PID_Scaling		False	True	True	True	True		input scaling
UpperPointIn	Real	27648.0	False	True	True	True	True		high value (input range of scaling)
LowerPointIn	Real	0.0	False	True	True	True	True		low value (input range of scaling)
UpperPointOut	Real	100.0	False	True	True	True	True		high value (output range of scaling)
LowerPointOut	Real	0.0	False	True	True	True	True		low value (output range of scaling)
Output	PID_TempOutput		False	True	True	True	True		configuration data - output settings
Heat	PID_TempSpecConfigData		False	True	True	True	True		configuration data - heating
Select	Int	1	False	True	True	True	True		select kind of output (0-REAL,1-PWM,2-PER)
PwmPeriode	Real	0.0	False	True	True	True	True		period size of pulse width modulation
PidUpperLimit	Real	100.0	False	True	True	True	True		pid upper limit
PidLowerLimit	Real	0.0	False	True	True	True	True		pid lower limit
UpperScaling	Real	100.0	False	True	True	True	True		upper scaling value of output value in REAL format
LowerScaling	Real	0.0	False	True	True	True	True		lower scaling value of output value in REAL format
PwmUpperScaling	Real	100.0	False	True	True	True	True		upper scaling value of PWM output value
PwmLowerScaling	Real	0.0	False	True	True	True	True		lower scaling value of PWM output value
PerUpperScaling	Real	27648.0	False	True	True	True	True		upper scaling value of analog output value
PerLowerScaling	Real	0.0	False	True	True	True	True		lower scaling value of analog output value
MinimumOnTime	Real	0.5	False	True	True	True	True		PWM minimum on time
MinimumOffTime	Real	0.5	False	True	True	True	True		PWM minimum off time
Cool	PID_TempSpecConfigData		False	True	True	True	True		configuration data - cooling
Select	Int	1	False	True	True	True	True		select kind of output (0-REAL,1-PWM,2-PER)
PwmPeriode	Real	0.0	False	True	True	True	True		period size of pulse width modulation
PidUpperLimit	Real	0.0	False	True	True	True	True		pid upper limit
PidLowerLimit	Real	-100.0	False	True	True	True	True		pid lower limit
UpperScaling	Real	100.0	False	True	True	True	True		upper scaling value of output value in REAL format
LowerScaling	Real	0.0	False	True	True	True	True		lower scaling value of output value in REAL format
PwmUpperScaling	Real	100.0	False	True	True	True	True		upper scaling value of PWM output value

Nombre	Tipo de datos	Valor de arranque	Remanencia	Accesible desde HMI/OPC UA/Web API	Escribible desde HMI/OPC UA/Web API	Visible en HMI Engineering	Valor de ajuste	Supervisión	Comentario
PwmLowerScaling	Real	0.0	False	True	True	True	True		lower scaling value of PWM output value
PerUpperScaling	Real	27648.0	False	True	True	True	True		upper scaling value of analog output value
PerLowerScaling	Real	0.0	False	True	True	True	True		lower scaling value of analog output value
MinimumOnTime	Real	0.0	False	True	True	True	True		PWM minimum on time
MinimumOffTime	Real	0.0	False	True	True	True	True		PWM minimum off time
Cascade	PID_TempCascade		False	True	True	True	True		cascade data
IsMaster	Bool	false	False	True	True	True	True		controller is master
IsSlave	Bool	false	False	True	True	True	True		controller is slave
AntiWindUpMode	Int	1	False	True	True	True	True		handle integral part when one-level subordinates slaves are saturated (0-None,1-Slow Down,2-Stop)
CountSlaves	Int	1	False	True	True	True	True		amount of one-level subordinated slaves
CycleTime	PID_CycleTime		False	True	True	True	True		data set for cycle time estimation
StartEstimation	Bool	true	False	True	True	True	False		start automatic estimation of call cycle time
EnEstimation	Bool	true	False	True	True	True	True		enable estimation of call cycle time
EnMonitoring	Bool	true	False	True	True	True	True		enable monitoring of call cycle time
Value	Real	0.1	False	True	True	True	True		call cycle time
CtrlParamsBackUp	PID_TempControlParamsHeatCool		False	True	True	True	True		saved parameter set
SetByUser	Bool	false	False	True	True	True	True		bit if parameters are set manually
Heat	PID_TempControlParams		False	True	True	True	True		parameter set heating
Gain	Real	1.0	False	True	True	True	True		proportional gain
Ti	Real	20.0	False	True	True	True	True		reset time
Td	Real	0.0	False	True	True	True	True		derivative time
TdFiltRatio	Real	0.2	False	True	True	True	True		filter coefficient for derivative part
PWeighting	Real	1.0	False	True	True	True	True		weigthing of proportional part in direct, feedback path
DWeighting	Real	1.0	False	True	True	True	True		weigthing of derivative part in direct, feedback path
Cycle	Real	1.0	False	True	True	True	True		PID Controller cycle time
ControlZone	Real	3.402822e+38	False	True	True	True	True		control zone
DeadZone	Real	0.0	False	True	True	True	True		width of the deadzone for error signal
Cool	PID_TempControlParams		False	True	True	True	True		parameter set cooling
Gain	Real	1.0	False	True	True	True	True		proportional gain
Ti	Real	20.0	False	True	True	True	True		reset time
Td	Real	0.0	False	True	True	True	True		derivative time
TdFiltRatio	Real	0.2	False	True	True	True	True		filter coefficient for derivative part
PWeighting	Real	1.0	False	True	True	True	True		weigthing of proportional part in direct, feedback path
DWeighting	Real	1.0	False	True	True	True	True		weigthing of derivative part in direct, feedback path
Cycle	Real	1.0	False	True	True	True	True		PID Controller cycle time
ControlZone	Real	3.402822e+38	False	True	True	True	True		control zone
DeadZone	Real	0.0	False	True	True	True	True		width of the deadzone for error signal
PIDSelfTune	PID_TempSelfTune		False	True	True	True	True		data set for self tuning
SUT	PID_Temp_SUT		False	True	True	True	True		data set for start up tuning
CalculateParamsHeat	Bool	false	False	True	True	True	False		recalculate control parameters heating with parameters of startup tuning
CalculateParamsCool	Bool	false	False	True	True	True	False		recalculate control parameters cooling with parameters of startup tuning
TuneRuleHeat	Int	2	False	True	True	True	True		tuning rule for SUT (0 CHR PID, 1 CHR PI, 2 ADV PID Temp)
TuneRuleCool	Int	2	False	True	True	True	True		tuning rule for SUT (0 CHR PID, 1 CHR PI, 2 ADV PID Temp)
State	Int	0	False	True	False	True	False		current phase of start up tuning
ProcParHeatOk	Bool	false	False	True	False	True	False		successful calculation of process parameters for heating
ProcParCoolOk	Bool	false	False	True	False	True	False		successful calculation of process parameters for cooling
AdaptDelayTime	Int	0	False	True	True	True	True		adapt delay time on working temperature (1 active, 0 inactive)
CoolingMode	Int	0	False	True	True	True	True		mode for finding cooling parameters (0 cooling, 1 heating and cooling, 2 measuring)
TIR	PID_Temp_TIR		False	True	True	True	True		data set for tuning in run
RunIn	Bool	false	False	True	True	True	False		activate run in setpoint without controling

Nombre	Tipo de datos	Valor de arranque	Remanencia	Accesible desde HMI/OPC UA/Web API	Escribible desde HMI/OPC UA/Web API	Visible en HMI Engineering	Valor de ajuste	Supervisión	Comentario
CalculateParamsHeat	Bool	false	False	True	True	True	False		recalculate control parameters heating with parameters of tuning in run
CalculateParamsCool	Bool	false	False	True	True	True	False		recalculate control parameters cooling with parameters of tuning in run
TuneRuleHeat	Int	0	False	True	True	True	True		tuning rule for TIR (0-2 A PID auto,fast,slow; 3 ZN PID; 4 ZN PI; 5 ZN P)
TuneRuleCool	Int	0	False	True	True	True	True		tuning rule for TIR (0-2 A PID auto,fast,slow; 3 ZN PID; 4 ZN PI; 5 ZN P)
State	Int	0	False	True	False	True	False		current phase of tuning in run
ProcParHeatOk	Bool	false	False	True	False	True	False		successful calculation of process parameters for heating
ProcParCoolOk	Bool	false	False	True	False	True	False		successful calculation of process parameters for cooling
OutputOffsetHeat	Real	0.0	False	True	True	True	False		heating output offset during tuning in run for cooling
OutputOffsetCool	Real	0.0	False	True	True	True	False		cooling output offset during tuning in run for heating
WaitForControlIn	Bool	false	False	True	True	True	True		wait for controling phase
ControlInReady	Bool	false	False	True	False	True	False		controling phase finished
FinishControlIn	Bool	false	False	True	True	True	False		finish controling phase (edge triggered)
PIDCtrl	PID_TempControl		False	True	True	True	True		data for controling part
PIDInit	Bool	false	False	True	True	True	False		initialization of controller
IOutputOld	Real	0.0	False	True	True	True	False		saved integration part
Retain	PID_TempRetain		True	True	True	True	True		retain data
CtrlParams	PID_TempControlParamsHeatCool		True	True	True	True	True		actual parameter set
SetByUser	Bool	TRUE	True	True	True	True	True		bit if parameters are set manually
Heat	PID_TempControlParams		True	True	True	True	True		parameter set heating
Gain	Real	200.0	True	True	True	True	True		proportional gain
Ti	Real	0.5	True	True	True	True	True		reset time
Td	Real	1.0	True	True	True	True	True		derivative time
TdFiltRatio	Real	0.2	True	True	True	True	True		filter coefficient for derivative part
PWeighting	Real	1.0	True	True	True	True	True		weigthing of proportional part in direct, feedback path
DWeighting	Real	1.0	True	True	True	True	True		weigthing of derivative part in direct, feedback path
Cycle	Real	1.0	True	True	True	True	True		PID Controller cycle time
ControlZone	Real	3.402822e+38	True	True	True	True	True		control zone
DeadZone	Real	0.0	True	True	True	True	True		width of the deadzone for error signal
Cool	PID_TempControlParams		True	True	True	True	True		parameter set cooling
Gain	Real	1.0	True	True	True	True	True		proportional gain
Ti	Real	20.0	True	True	True	True	True		reset time
Td	Real	0.0	True	True	True	True	True		derivative time
TdFiltRatio	Real	0.2	True	True	True	True	True		filter coefficient for derivative part
PWeighting	Real	1.0	True	True	True	True	True		weigthing of proportional part in direct, feedback path
DWeighting	Real	1.0	True	True	True	True	True		weigthing of derivative part in direct, feedback path
Cycle	Real	1.0	True	True	True	True	True		PID Controller cycle time
ControlZone	Real	3.402822e+38	True	True	True	True	True		control zone
DeadZone	Real	0.0	True	True	True	True	True		width of the deadzone for error signal

PLC [CPU 1214C DC/DC/DC] / Objetos tecnológicos

PID_Temp_2 [DB210]

PID_Temp_2 Propiedades							
General							
Nombre	PID_Temp_2	**Número**	210	**Tipo**	DB	**Idioma**	DB
Numeración	Manual						
Información							
Título		**Autor**	SIMATIC	**Comentario**		**Familia**	COMPPID
Versión	1.1	**ID personalizado**	PID_Temp				

Nombre	Tipo de datos	Valor de arranque	Remanencia	Accesible desde HMI/OPC UA/Web API	Escribible desde HMI/OPC UA/Web API	Visible en HMI Engineering	Valor de ajuste	Supervisión	Comentario
Input									
Setpoint	Real	0.0	False	True	True	True	False		controller setpoint input
Input	Real	0.0	False	True	True	True	False		current value from process in REAL format
Input_PER	Int	0	False	True	True	True	False		current value from peripheral input
Disturbance	Real	0.0	False	True	True	True	False		disturbance intrusion
ManualEnable	Bool	false	False	True	True	True	False		activate manual value to overwrite PID output value
ManualValue	Real	0.0	False	True	True	True	False		manual value
ErrorAck	Bool	false	False	True	True	True	False		reset error message
Reset	Bool	false	False	True	True	True	False		reset the controller
ModeActivate	Bool	false	False	True	True	True	False		enable mode
Output									
ScaledInput	Real	0.0	False	True	False	True	False		current value after scaling
OutputHeat	Real	0.0	False	True	False	True	False		output value in REAL format - heating
OutputCool	Real	0.0	False	True	False	True	False		output value in REAL format - cooling
OutputHeat_PER	Int	0	False	True	False	True	False		analog output value - heating
OutputCool_PER	Int	0	False	True	False	True	False		analog output value - cooling
OutputHeat_PWM	Bool	false	False	True	False	True	False		pulse width modulated output value - heating
OutputCool_PWM	Bool	false	False	True	False	True	False		pulse width modulated output value - cooling
SetpointLimit_H	Bool	false	False	True	False	True	False		setpoint reached upper limit
SetpointLimit_L	Bool	false	False	True	False	True	False		setpoint reached lower limit
InputWarning_H	Bool	false	False	True	False	True	False		current value reached upper warning level
InputWarning_L	Bool	false	False	True	False	True	False		current value reached lower warning level
State	Int	0	False	True	False	True	False		current mode of operation (0-Inactive, 1-SUT, 2-TIR, 3-Automatic, 4-Manual, 5-Substitute output)
Error	Bool	false	False	True	False	True	False		error flag
ErrorBits	DWord	16#0	True	True	False	True	False		error message
InOut									
Mode	Int	4	True	True	True	True	False		mode selection
Master	DWord	16#0	False	True	True	True	False		master port
Slave	DWord	16#0	False	True	True	True	False		slave port
Static									
InternalDiagnostic	DWord	0	False	False	False	False	False		internal diagnostic and version handling
InternalVersion	DWord	DW#16#02010003	False	True	False	True	False		version of controller
InternalRTVersion	DWord	0	False	False	False	False	False		version of runtime
IntegralResetMode	Int	4	False	True	True	True	True		0 smooth, 1 clear, 2 keep, 3 overwrite initial output, 4 like setpoint change
OverwriteInitialOutputValue	Real	0.0	False	True	True	True	False		initialisation of PID output value for override control
RunModeByStartup	Bool	true	False	True	True	True	True		activate Mode after CPU restart
LoadBackUp	Bool	false	False	True	True	True	False		restore last parameter set
SetSubstituteOutput	Bool	true	False	True	True	True	True		assignment of PID output value in State = 5 (FALSE - last valid value, TRUE - SubstituteOutput)
PhysicalUnit	Int	0	False	True	False	True	True		unit of measurement of the process value and setpoint
PhysicalQuantity	Int	1	False	True	False	True	True		physical quantity of the process value and setpoint
ActivateRecoverMode	Bool	true	False	True	True	True	True		FALSE - go to inactive by error, TRUE - activate error treatment
Warning	DWord	16#0	True	True	False	True	False		warning message
WarningInternal	DWord	16#0	True	True	False	True	False		warning message
Progress	Real	0.0	False	True	False	True	False		progress of current phase in percent
CurrentSetpoint	Real	0.0	False	True	False	True	False		current active setpoint value

Nombre	Tipo de datos	Valor de arranque	Remanencia	Accesible desde HMI/OPC UA/Web API	Escribible desde HMI/OPC UA/Web API	Visible en HMI Engineering	Valor de ajuste	Supervisión	Comentario
CancelTuningLevel	Real	10.0	False	True	True	True	True		cancel level for setpoint change during tuning
SubstituteOutput	Real	0.0	False	True	True	True	True		substitute output value in case of error
PidOutputSum	Real	0.0	False	True	False	True	False		PID output value
PidOutputOffsetHeat	Real	0.0	False	True	True	True	True		heating output offset
PidOutputOffsetCool	Real	0.0	False	True	True	True	True		cooling output offset
SubstituteSetpointOn	Bool	false	False	True	True	True	True		enable substitute setpoint
SubstituteSetpoint	Real	0.0	False	True	True	True	True		substitute setpoint
DisableCooling	Bool	false	False	True	True	True	True		disable cooling part of heat cool controller
AllSlaveAutomaticState	Bool	true	False	True	False	True	False		all slaves of this controller are in automatic mode
NoSlaveSubstituteSetpoint	Bool	true	False	True	False	True	False		no slave of this controller has substitute setpoint activated
Heat	PID_TempBasicOutputData		False	True	True	True	True		heat output data set
EnableTuning	Bool	true	False	True	True	True	True		enable self tuning
Cool	PID_TempBasicOutputData		False	True	True	True	True		cool output data set
EnableTuning	Bool	FALSE	False	True	True	True	True		enable self tuning
Config	PID_TempConfig		False	True	True	True	True		configuration data set
InputPerOn	Bool	FALSE	False	True	True	True	True		activate peripheral input
InputUpperLimit	Real	280.0	False	True	True	True	True		input (process value) upper limit
InputLowerLimit	Real	0.0	False	True	True	True	True		input (process value) lower limit
InputUpperWarning	Real	3.402822e+38	False	True	True	True	True		input (process value) upper level warning
InputLowerWarning	Real	-3.402822e+38	False	True	True	True	True		input (process value) lower level warning
SetpointUpperLimit	Real	3.402822e+38	False	True	True	True	True		setpoint upper limit value
SetpointLowerLimit	Real	-3.402822e+38	False	True	True	True	True		setpoint lower limit value
ActivateCooling	Bool	false	False	True	True	True	True		activate cooling controller
AdvancedCooling	Bool	true	False	True	True	True	True		enables PID parameter switching for heating - cooling
CoolFactor	Real	1.0	False	True	True	True	True		sets a multiplier in the output path of the PID controller if cooling output is activated
InputScaling	PID_Scaling		False	True	True	True	True		input scaling
UpperPointIn	Real	27648.0	False	True	True	True	True		high value (input range of scaling)
LowerPointIn	Real	0.0	False	True	True	True	True		low value (input range of scaling)
UpperPointOut	Real	100.0	False	True	True	True	True		high value (output range of scaling)
LowerPointOut	Real	0.0	False	True	True	True	True		low value (output range of scaling)
Output	PID_TempOutput		False	True	True	True	True		configuration data - output settings
Heat	PID_TempSpecConfigData		False	True	True	True	True		configuration data - heating
Select	Int	1	False	True	True	True	True		select kind of output (0-REAL,1-PWM,2-PER)
PwmPeriode	Real	0.0	False	True	True	True	True		period size of pulse width modulation
PidUpperLimit	Real	100.0	False	True	True	True	True		pid upper limit
PidLowerLimit	Real	0.0	False	True	True	True	True		pid lower limit
UpperScaling	Real	100.0	False	True	True	True	True		upper scaling value of output value in REAL format
LowerScaling	Real	0.0	False	True	True	True	True		lower scaling value of output value in REAL format
PwmUpperScaling	Real	100.0	False	True	True	True	True		upper scaling value of PWM output value
PwmLowerScaling	Real	0.0	False	True	True	True	True		lower scaling value of PWM output value
PerUpperScaling	Real	27648.0	False	True	True	True	True		upper scaling value of analog output value
PerLowerScaling	Real	0.0	False	True	True	True	True		lower scaling value of analog output value
MinimumOnTime	Real	0.2	False	True	True	True	True		PWM minimum on time
MinimumOffTime	Real	0.2	False	True	True	True	True		PWM minimum off time
Cool	PID_TempSpecConfigData		False	True	True	True	True		configuration data - cooling
Select	Int	1	False	True	True	True	True		select kind of output (0-REAL,1-PWM,2-PER)
PwmPeriode	Real	0.0	False	True	True	True	True		period size of pulse width modulation
PidUpperLimit	Real	0.0	False	True	True	True	True		pid upper limit
PidLowerLimit	Real	-100.0	False	True	True	True	True		pid lower limit
UpperScaling	Real	100.0	False	True	True	True	True		upper scaling value of output value in REAL format
LowerScaling	Real	0.0	False	True	True	True	True		lower scaling value of output value in REAL format
PwmUpperScaling	Real	100.0	False	True	True	True	True		upper scaling value of PWM output value

Nombre	Tipo de datos	Valor de arranque	Remanencia	Accesible desde HMI/OPC UA/Web API	Escribible desde HMI/OPC UA/Web API	Visible en HMI Engineering	Valor de ajuste	Supervisión	Comentario
PwmLowerScaling	Real	0.0	False	True	True	True	True		lower scaling value of PWM output value
PerUpperScaling	Real	27648.0	False	True	True	True	True		upper scaling value of analog output value
PerLowerScaling	Real	0.0	False	True	True	True	True		lower scaling value of analog output value
MinimumOnTime	Real	0.0	False	True	True	True	True		PWM minimum on time
MinimumOffTime	Real	0.0	False	True	True	True	True		PWM minimum off time
Cascade	PID_TempCascade		False	True	True	True	True		cascade data
IsMaster	Bool	false	False	True	True	True	True		controller is master
IsSlave	Bool	false	False	True	True	True	True		controller is slave
AntiWindUpMode	Int	1	False	True	True	True	True		handle integral part when one-level subordinates slaves are saturated (0-None,1-Slow Down,2-Stop)
CountSlaves	Int	1	False	True	True	True	True		amount of one-level subordinated slaves
CycleTime	PID_CycleTime		False	True	True	True	True		data set for cycle time estimation
StartEstimation	Bool	true	False	True	True	True	False		start automatic estimation of call cycle time
EnEstimation	Bool	true	False	True	True	True	True		enable estimation of call cycle time
EnMonitoring	Bool	true	False	True	True	True	True		enable monitoring of call cycle time
Value	Real	0.1	False	True	True	True	True		call cycle time
CtrlParamsBackUp	PID_TempControlParamsHeatCool		False	True	True	True	True		saved parameter set
SetByUser	Bool	false	False	True	True	True	True		bit if parameters are set manually
Heat	PID_TempControlParams		False	True	True	True	True		parameter set heating
Gain	Real	1.0	False	True	True	True	True		proportional gain
Ti	Real	20.0	False	True	True	True	True		reset time
Td	Real	0.0	False	True	True	True	True		derivative time
TdFiltRatio	Real	0.2	False	True	True	True	True		filter coefficient for derivative part
PWeighting	Real	1.0	False	True	True	True	True		weigthing of proportional part in direct, feedback path
DWeighting	Real	1.0	False	True	True	True	True		weigthing of derivative part in direct, feedback path
Cycle	Real	1.0	False	True	True	True	True		PID Controller cycle time
ControlZone	Real	3.402822e+38	False	True	True	True	True		control zone
DeadZone	Real	0.0	False	True	True	True	True		width of the deadzone for error signal
Cool	PID_TempControlParams		False	True	True	True	True		parameter set cooling
Gain	Real	1.0	False	True	True	True	True		proportional gain
Ti	Real	20.0	False	True	True	True	True		reset time
Td	Real	0.0	False	True	True	True	True		derivative time
TdFiltRatio	Real	0.2	False	True	True	True	True		filter coefficient for derivative part
PWeighting	Real	1.0	False	True	True	True	True		weigthing of proportional part in direct, feedback path
DWeighting	Real	1.0	False	True	True	True	True		weigthing of derivative part in direct, feedback path
Cycle	Real	1.0	False	True	True	True	True		PID Controller cycle time
ControlZone	Real	3.402822e+38	False	True	True	True	True		control zone
DeadZone	Real	0.0	False	True	True	True	True		width of the deadzone for error signal
PIDSelfTune	PID_TempSelfTune		False	True	True	True	True		data set for self tuning
SUT	PID_Temp_SUT		False	True	True	True	True		data set for start up tuning
CalculateParamsHeat	Bool	false	False	True	True	True	False		recalculate control parameters heating with parameters of startup tuning
CalculateParamsCool	Bool	false	False	True	True	True	False		recalculate control parameters cooling with parameters of startup tuning
TuneRuleHeat	Int	0	False	True	True	True	True		tuning rule for SUT (0 CHR PID, 1 CHR PI, 2 ADV PID Temp)
TuneRuleCool	Int	2	False	True	True	True	True		tuning rule for SUT (0 CHR PID, 1 CHR PI, 2 ADV PID Temp)
State	Int	0	False	True	False	True	False		current phase of start up tuning
ProcParHeatOk	Bool	false	False	True	False	True	False		successful calculation of process parameters for heating
ProcParCoolOk	Bool	false	False	True	False	True	False		successful calculation of process parameters for cooling
AdaptDelayTime	Int	0	False	True	True	True	True		adapt delay time on working temperature (1 active, 0 inactive)
CoolingMode	Int	0	False	True	True	True	True		mode for finding cooling parameters (0 cooling, 1 heating and cooling, 2 measuring)
TIR	PID_Temp_TIR		False	True	True	True	True		data set for tuning in run
RunIn	Bool	false	False	True	True	True	False		activate run in setpoint without controling

Nombre	Tipo de datos	Valor de arranque	Remanencia	Accesible desde HMI/OPC UA/Web API	Escribible desde HMI/OPC UA/Web API	Visible en HMI Engineering	Valor de ajuste	Supervisión	Comentario
CalculateParamsHeat	Bool	false	False	True	True	True	False		recalculate control parameters heating with parameters of tuning in run
CalculateParamsCool	Bool	false	False	True	True	True	False		recalculate control parameters cooling with parameters of tuning in run
TuneRuleHeat	Int	0	False	True	True	True	True		tuning rule for TIR (0-2 A PID auto,fast,slow; 3 ZN PID; 4 ZN PI; 5 ZN P)
TuneRuleCool	Int	0	False	True	True	True	True		tuning rule for TIR (0-2 A PID auto,fast,slow; 3 ZN PID; 4 ZN PI; 5 ZN P)
State	Int	0	False	True	False	True	False		current phase of tuning in run
ProcParHeatOk	Bool	false	False	True	False	True	False		successful calculation of process parameters for heating
ProcParCoolOk	Bool	false	False	True	False	True	False		successful calculation of process parameters for cooling
OutputOffsetHeat	Real	0.0	False	True	True	True	False		heating output offset during tuning in run for cooling
OutputOffsetCool	Real	0.0	False	True	True	True	False		cooling output offset during tuning in run for heating
WaitForControlIn	Bool	false	False	True	True	True	True		wait for controling phase
ControlInReady	Bool	false	False	True	False	True	False		controling phase finished
FinishControlIn	Bool	false	False	True	True	True	False		finish controling phase (edge triggered)
PIDCtrl	PID_TempControl		False	True	True	True	True		data for controling part
PIDInit	Bool	false	False	True	True	True	False		initialization of controller
IOutputOld	Real	0.0	False	True	True	True	False		saved integration part
Retain	PID_TempRetain		True	True	True	True	True		retain data
CtrlParams	PID_TempControlParamsHeatCool		True	True	True	True	True		actual parameter set
SetByUser	Bool	false	True	True	True	True	True		bit if parameters are set manually
Heat	PID_TempControlParams		True	True	True	True	True		parameter set heating
Gain	Real	200.0	True	True	True	True	True		proportional gain
Ti	Real	10000.0	True	True	True	True	True		reset time
Td	Real	0.0	True	True	True	True	True		derivative time
TdFiltRatio	Real	0.2	True	True	True	True	True		filter coefficient for derivative part
PWeighting	Real	1.0	True	True	True	True	True		weigthing of proportional part in direct, feedback path
DWeighting	Real	1.0	True	True	True	True	True		weigthing of derivative part in direct, feedback path
Cycle	Real	1.0	True	True	True	True	True		PID Controller cycle time
ControlZone	Real	3.402822e+38	True	True	True	True	True		control zone
DeadZone	Real	0.0	True	True	True	True	True		width of the deadzone for error signal
Cool	PID_TempControlParams		True	True	True	True	True		parameter set cooling
Gain	Real	1.0	True	True	True	True	True		proportional gain
Ti	Real	20.0	True	True	True	True	True		reset time
Td	Real	0.0	True	True	True	True	True		derivative time
TdFiltRatio	Real	0.2	True	True	True	True	True		filter coefficient for derivative part
PWeighting	Real	1.0	True	True	True	True	True		weigthing of proportional part in direct, feedback path
DWeighting	Real	1.0	True	True	True	True	True		weigthing of derivative part in direct, feedback path
Cycle	Real	1.0	True	True	True	True	True		PID Controller cycle time
ControlZone	Real	3.402822e+38	True	True	True	True	True		control zone
DeadZone	Real	0.0	True	True	True	True	True		width of the deadzone for error signal

PLC [CPU 1214C DC/DC/DC] / Objetos tecnológicos

PID_Temp_3 [DB202]

PID_Temp_3 Propiedades							
General							
Nombre	PID_Temp_3	**Número**	202	**Tipo**	DB	**Idioma**	DB
Numeración	Manual						
Información							
Título		**Autor**	SIMATIC	**Comentario**		**Familia**	COMPPID
Versión	1.1	**ID personalizado**	PID_Temp				

Nombre	Tipo de datos	Valor de arranque	Remanencia	Accesible desde HMI/OPC UA/Web API	Escribible desde HMI/OPC UA/Web API	Visible en HMI Engineering	Valor de ajuste	Supervisión	Comentario
Input									
Setpoint	Real	0.0	False	True	True	True	False		controller setpoint input
Input	Real	0.0	False	True	True	True	False		current value from process in REAL format
Input_PER	Int	0	False	True	True	True	False		current value from peripheral input
Disturbance	Real	0.0	False	True	True	True	False		disturbance intrusion
ManualEnable	Bool	false	False	True	True	True	False		activate manual value to overwrite PID output value
ManualValue	Real	0.0	False	True	True	True	False		manual value
ErrorAck	Bool	false	False	True	True	True	False		reset error message
Reset	Bool	false	False	True	True	True	False		reset the controller
ModeActivate	Bool	false	False	True	True	True	False		enable mode
Output									
ScaledInput	Real	0.0	False	True	False	True	False		current value after scaling
OutputHeat	Real	0.0	False	True	False	True	False		output value in REAL format - heating
OutputCool	Real	0.0	False	True	False	True	False		output value in REAL format - cooling
OutputHeat_PER	Int	0	False	True	False	True	False		analog output value - heating
OutputCool_PER	Int	0	False	True	False	True	False		analog output value - cooling
OutputHeat_PWM	Bool	false	False	True	False	True	False		pulse width modulated output value - heating
OutputCool_PWM	Bool	false	False	True	False	True	False		pulse width modulated output value - cooling
SetpointLimit_H	Bool	false	False	True	False	True	False		setpoint reached upper limit
SetpointLimit_L	Bool	false	False	True	False	True	False		setpoint reached lower limit
InputWarning_H	Bool	false	False	True	False	True	False		current value reached upper warning level
InputWarning_L	Bool	false	False	True	False	True	False		current value reached lower warning level
State	Int	0	False	True	False	True	False		current mode of operation (0-Inactive, 1-SUT, 2-TIR, 3-Automatic, 4-Manual, 5-Substitute output)
Error	Bool	false	False	True	False	True	False		error flag
ErrorBits	DWord	16#0	True	True	False	True	False		error message
InOut									
Mode	Int	3	True	True	True	True	False		mode selection
Master	DWord	16#0	False	True	True	True	False		master port
Slave	DWord	16#0	False	True	True	True	False		slave port
Static									
InternalDiagnostic	DWord	0	False	False	False	False	False		internal diagnostic and version handling
InternalVersion	DWord	DW#16#02010003	False	True	False	True	False		version of controller
InternalRTVersion	DWord	0	False	False	False	False	False		version of runtime
IntegralResetMode	Int	4	False	True	True	True	True		0 smooth, 1 clear, 2 keep, 3 overwrite initial output, 4 like setpoint change
OverwriteInitialOutputValue	Real	0.0	False	True	True	True	False		initialisation of PID output value for override control
RunModeByStartup	Bool	true	False	True	True	True	True		activate Mode after CPU restart
LoadBackUp	Bool	false	False	True	True	True	False		restore last parameter set
SetSubstituteOutput	Bool	true	False	True	True	True	True		assignment of PID output value in State = 5 (FALSE - last valid value, TRUE - SubstituteOutput)
PhysicalUnit	Int	0	False	True	False	True	True		unit of measurement of the process value and setpoint
PhysicalQuantity	Int	1	False	True	False	True	True		physical quantity of the process value and setpoint
ActivateRecoverMode	Bool	true	False	True	True	True	True		FALSE - go to inactive by error, TRUE - activate error treatment
Warning	DWord	16#0	True	True	False	True	False		warning message
WarningInternal	DWord	16#0	True	True	False	True	False		warning message
Progress	Real	0.0	False	True	False	True	False		progress of current phase in percent
CurrentSetpoint	Real	0.0	False	True	False	True	False		current active setpoint value

Nombre	Tipo de datos	Valor de arranque	Remanencia	Accesible desde HMI/OPC UA/Web API	Escribible desde HMI/OPC UA/Web API	Visible en HMI Engineering	Valor de ajuste	Supervisión	Comentario
CancelTuningLevel	Real	10.0	False	True	True	True	True		cancel level for setpoint change during tuning
SubstituteOutput	Real	0.0	False	True	True	True	True		substitute output value in case of error
PidOutputSum	Real	0.0	False	True	False	True	False		PID output value
PidOutputOffsetHeat	Real	0.0	False	True	True	True	True		heating output offset
PidOutputOffsetCool	Real	0.0	False	True	True	True	True		cooling output offset
SubstituteSetpointOn	Bool	false	False	True	True	True	True		enable substitute setpoint
SubstituteSetpoint	Real	0.0	False	True	True	True	True		substitute setpoint
DisableCooling	Bool	false	False	True	True	True	True		disable cooling part of heat cool controller
AllSlaveAutomaticState	Bool	true	False	True	False	True	False		all slaves of this controller are in automatic mode
NoSlaveSubstituteSetpoint	Bool	true	False	True	False	True	False		no slave of this controller has substitute setpoint activated
Heat	PID_TempBasicOutputData		False	True	True	True	True		heat output data set
EnableTuning	Bool	true	False	True	True	True	True		enable self tuning
Cool	PID_TempBasicOutputData		False	True	True	True	True		cool output data set
EnableTuning	Bool	FALSE	False	True	True	True	True		enable self tuning
Config	PID_TempConfig		False	True	True	True	True		configuration data set
InputPerOn	Bool	FALSE	False	True	True	True	True		activate peripheral input
InputUpperLimit	Real	120.0	False	True	True	True	True		input (process value) upper limit
InputLowerLimit	Real	0.0	False	True	True	True	True		input (process value) lower limit
InputUpperWarning	Real	3.402822e+38	False	True	True	True	True		input (process value) upper level warning
InputLowerWarning	Real	-3.402822e+38	False	True	True	True	True		input (process value) lower level warning
SetpointUpperLimit	Real	3.402822e+38	False	True	True	True	True		setpoint upper limit value
SetpointLowerLimit	Real	-3.402822e+38	False	True	True	True	True		setpoint lower limit value
ActivateCooling	Bool	false	False	True	True	True	True		activate cooling controller
AdvancedCooling	Bool	true	False	True	True	True	True		enables PID parameter switching for heating - cooling
CoolFactor	Real	1.0	False	True	True	True	True		sets a multiplier in the output path of the PID controller if cooling output is activated
InputScaling	PID_Scaling		False	True	True	True	True		input scaling
UpperPointIn	Real	27648.0	False	True	True	True	True		high value (input range of scaling)
LowerPointIn	Real	0.0	False	True	True	True	True		low value (input range of scaling)
UpperPointOut	Real	100.0	False	True	True	True	True		high value (output range of scaling)
LowerPointOut	Real	0.0	False	True	True	True	True		low value (output range of scaling)
Output	PID_TempOutput		False	True	True	True	True		configuration data - output settings
Heat	PID_TempSpecConfigData		False	True	True	True	True		configuration data - heating
Select	Int	1	False	True	True	True	True		select kind of output (0-REAL,1-PWM,2-PER)
PwmPeriode	Real	0.0	False	True	True	True	True		period size of pulse width modulation
PidUpperLimit	Real	100.0	False	True	True	True	True		pid upper limit
PidLowerLimit	Real	0.0	False	True	True	True	True		pid lower limit
UpperScaling	Real	100.0	False	True	True	True	True		upper scaling value of output value in REAL format
LowerScaling	Real	0.0	False	True	True	True	True		lower scaling value of output value in REAL format
PwmUpperScaling	Real	100.0	False	True	True	True	True		upper scaling value of PWM output value
PwmLowerScaling	Real	0.0	False	True	True	True	True		lower scaling value of PWM output value
PerUpperScaling	Real	27648.0	False	True	True	True	True		upper scaling value of analog output value
PerLowerScaling	Real	0.0	False	True	True	True	True		lower scaling value of analog output value
MinimumOnTime	Real	0.0	False	True	True	True	True		PWM minimum on time
MinimumOffTime	Real	0.0	False	True	True	True	True		PWM minimum off time
Cool	PID_TempSpecConfigData		False	True	True	True	True		configuration data - cooling
Select	Int	1	False	True	True	True	True		select kind of output (0-REAL,1-PWM,2-PER)
PwmPeriode	Real	0.0	False	True	True	True	True		period size of pulse width modulation
PidUpperLimit	Real	0.0	False	True	True	True	True		pid upper limit
PidLowerLimit	Real	-100.0	False	True	True	True	True		pid lower limit
UpperScaling	Real	100.0	False	True	True	True	True		upper scaling value of output value in REAL format
LowerScaling	Real	0.0	False	True	True	True	True		lower scaling value of output value in REAL format
PwmUpperScaling	Real	100.0	False	True	True	True	True		upper scaling value of PWM output value

Nombre	Tipo de datos	Valor de arranque	Remanencia	Accesible desde HMI/OPC UA/Web API	Escribible desde HMI/OPC UA/Web API	Visible en HMI Engineering	Valor de ajuste	Supervisión	Comentario
PwmLowerScaling	Real	0.0	False	True	True	True	True		lower scaling value of PWM output value
PerUpperScaling	Real	27648.0	False	True	True	True	True		upper scaling value of analog output value
PerLowerScaling	Real	0.0	False	True	True	True	True		lower scaling value of analog output value
MinimumOnTime	Real	0.0	False	True	True	True	True		PWM minimum on time
MinimumOffTime	Real	0.0	False	True	True	True	True		PWM minimum off time
Cascade	PID_TempCascade		False	True	True	True	True		cascade data
IsMaster	Bool	false	False	True	True	True	True		controller is master
IsSlave	Bool	false	False	True	True	True	True		controller is slave
AntiWindUpMode	Int	1	False	True	True	True	True		handle integral part when one-level subordinates slaves are saturated (0-None,1-Slow Down,2-Stop)
CountSlaves	Int	1	False	True	True	True	True		amount of one-level subordinated slaves
CycleTime	PID_CycleTime		False	True	True	True	True		data set for cycle time estimation
StartEstimation	Bool	true	False	True	True	True	False		start automatic estimation of call cycle time
EnEstimation	Bool	true	False	True	True	True	True		enable estimation of call cycle time
EnMonitoring	Bool	true	False	True	True	True	True		enable monitoring of call cycle time
Value	Real	0.1	False	True	True	True	True		call cycle time
CtrlParamsBackUp	PID_TempControlParamsHeatCool		False	True	True	True	True		saved parameter set
SetByUser	Bool	false	False	True	True	True	True		bit if parameters are set manually
Heat	PID_TempControlParams		False	True	True	True	True		parameter set heating
Gain	Real	1.0	False	True	True	True	True		proportional gain
Ti	Real	20.0	False	True	True	True	True		reset time
Td	Real	0.0	False	True	True	True	True		derivative time
TdFiltRatio	Real	0.2	False	True	True	True	True		filter coefficient for derivative part
PWeighting	Real	1.0	False	True	True	True	True		weigthing of proportional part in direct, feedback path
DWeighting	Real	1.0	False	True	True	True	True		weigthing of derivative part in direct, feedback path
Cycle	Real	1.0	False	True	True	True	True		PID Controller cycle time
ControlZone	Real	3.402822e+38	False	True	True	True	True		control zone
DeadZone	Real	0.0	False	True	True	True	True		width of the deadzone for error signal
Cool	PID_TempControlParams		False	True	True	True	True		parameter set cooling
Gain	Real	1.0	False	True	True	True	True		proportional gain
Ti	Real	20.0	False	True	True	True	True		reset time
Td	Real	0.0	False	True	True	True	True		derivative time
TdFiltRatio	Real	0.2	False	True	True	True	True		filter coefficient for derivative part
PWeighting	Real	1.0	False	True	True	True	True		weigthing of proportional part in direct, feedback path
DWeighting	Real	1.0	False	True	True	True	True		weigthing of derivative part in direct, feedback path
Cycle	Real	1.0	False	True	True	True	True		PID Controller cycle time
ControlZone	Real	3.402822e+38	False	True	True	True	True		control zone
DeadZone	Real	0.0	False	True	True	True	True		width of the deadzone for error signal
PIDSelfTune	PID_TempSelfTune		False	True	True	True	True		data set for self tuning
SUT	PID_Temp_SUT		False	True	True	True	True		data set for start up tuning
CalculateParamsHeat	Bool	false	False	True	True	True	False		recalculate control parameters heating with parameters of startup tuning
CalculateParamsCool	Bool	false	False	True	True	True	False		recalculate control parameters cooling with parameters of startup tuning
TuneRuleHeat	Int	2	False	True	True	True	True		tuning rule for SUT (0 CHR PID, 1 CHR PI, 2 ADV PID Temp)
TuneRuleCool	Int	2	False	True	True	True	True		tuning rule for SUT (0 CHR PID, 1 CHR PI, 2 ADV PID Temp)
State	Int	0	False	True	False	True	False		current phase of start up tuning
ProcParHeatOk	Bool	false	False	True	False	True	False		successful calculation of process parameters for heating
ProcParCoolOk	Bool	false	False	True	False	True	False		successful calculation of process parameters for cooling
AdaptDelayTime	Int	0	False	True	True	True	True		adapt delay time on working temperature (1 active, 0 inactive)
CoolingMode	Int	0	False	True	True	True	True		mode for finding cooling parameters (0 cooling, 1 heating and cooling, 2 measuring)
TIR	PID_Temp_TIR		False	True	True	True	True		data set for tuning in run
RunIn	Bool	false	False	True	True	True	False		activate run in setpoint without controling

Nombre	Tipo de datos	Valor de arranque	Remanencia	Accesible desde HMI/OPC UA/Web API	Escribible desde HMI/OPC UA/Web API	Visible en HMI Engineering	Valor de ajuste	Supervisión	Comentario
CalculateParamsHeat	Bool	false	False	True	True	True	False		recalculate control parameters heating with parameters of tuning in run
CalculateParamsCool	Bool	false	False	True	True	True	False		recalculate control parameters cooling with parameters of tuning in run
TuneRuleHeat	Int	0	False	True	True	True	True		tuning rule for TIR (0-2 A PID auto,fast,slow; 3 ZN PID; 4 ZN PI; 5 ZN P)
TuneRuleCool	Int	0	False	True	True	True	True		tuning rule for TIR (0-2 A PID auto,fast,slow; 3 ZN PID; 4 ZN PI; 5 ZN P)
State	Int	0	False	True	False	True	False		current phase of tuning in run
ProcParHeatOk	Bool	false	False	True	False	True	False		successful calculation of process parameters for heating
ProcParCoolOk	Bool	false	False	True	False	True	False		successful calculation of process parameters for cooling
OutputOffsetHeat	Real	0.0	False	True	True	True	False		heating output offset during tuning in run for cooling
OutputOffsetCool	Real	0.0	False	True	True	True	False		cooling output offset during tuning in run for heating
WaitForControlIn	Bool	false	False	True	True	True	True		wait for controling phase
ControlInReady	Bool	false	False	True	False	True	False		controling phase finished
FinishControlIn	Bool	false	False	True	True	True	False		finish controling phase (edge triggered)
PIDCtrl	PID_TempControl		False	True	True	True	True		data for controling part
PIDInit	Bool	false	False	True	True	True	False		initialization of controller
IOutputOld	Real	0.0	False	True	True	True	False		saved integration part
Retain	PID_TempRetain		True	True	True	True	True		retain data
CtrlParams	PID_TempControlParamsHeatCool		True	True	True	True	True		actual parameter set
SetByUser	Bool	TRUE	True	True	True	True	True		bit if parameters are set manually
Heat	PID_TempControlParams		True	True	True	True	True		parameter set heating
Gain	Real	200.0	True	True	True	True	True		proportional gain
Ti	Real	1.0	True	True	True	True	True		reset time
Td	Real	1.0	True	True	True	True	True		derivative time
TdFiltRatio	Real	0.2	True	True	True	True	True		filter coefficient for derivative part
PWeighting	Real	1.0	True	True	True	True	True		weigthing of proportional part in direct, feedback path
DWeighting	Real	1.0	True	True	True	True	True		weigthing of derivative part in direct, feedback path
Cycle	Real	1.0	True	True	True	True	True		PID Controller cycle time
ControlZone	Real	3.402822e+38	True	True	True	True	True		control zone
DeadZone	Real	0.0	True	True	True	True	True		width of the deadzone for error signal
Cool	PID_TempControlParams		True	True	True	True	True		parameter set cooling
Gain	Real	1.0	True	True	True	True	True		proportional gain
Ti	Real	20.0	True	True	True	True	True		reset time
Td	Real	0.0	True	True	True	True	True		derivative time
TdFiltRatio	Real	0.2	True	True	True	True	True		filter coefficient for derivative part
PWeighting	Real	1.0	True	True	True	True	True		weigthing of proportional part in direct, feedback path
DWeighting	Real	1.0	True	True	True	True	True		weigthing of derivative part in direct, feedback path
Cycle	Real	1.0	True	True	True	True	True		PID Controller cycle time
ControlZone	Real	3.402822e+38	True	True	True	True	True		control zone
DeadZone	Real	0.0	True	True	True	True	True		width of the deadzone for error signal

PLC [CPU 1214C DC/DC/DC]

Variables PLC

Variables PLC						
Icon	Nombre	Tipo de datos	Dirección	Visible en HMI Engineering	Accesible desde HMI/OPC UA/Web API	Comentario
	A1 Allarme Pompa Vuoto	Bool	%M1000.0	True	True	
	A2 All Max Temp Coperchio	Bool	%M1000.1	True	True	
	A3 All Max Temp Piastra	Bool	%M1000.2	True	True	
	A4 All Max Delta T	Bool	%M1000.3	True	True	
	A5 TimeOut Movimento PIN	Bool	%M1000.4	True	True	
	A6 EMERGENZA	Bool	%M1000.5	True	True	
	A7 All Max Delta T TC Piastra	Bool	%M1000.6	True	True	
	A8 Mancanza Aria	Bool	%M1000.7	True	True	
	A9 FeedBack KM18.1	Bool	%M1001.0	True	True	
	A10	Bool	%M1001.1	True	True	
	A11	Bool	%M1001.2	True	True	
	A12	Bool	%M1001.3	True	True	
	A13	Bool	%M1001.4	True	True	
	A14	Bool	%M1001.5	True	True	
	A15	Bool	%M1001.6	True	True	
	A16	Bool	%M1001.7	True	True	
	A17	Bool	%M1002.0	True	True	
	A18	Bool	%M1002.1	True	True	
	A19	Bool	%M1002.2	True	True	
	A20	Bool	%M1002.3	True	True	
	A21	Bool	%M1002.4	True	True	
	A22	Bool	%M1002.5	True	True	
	A23	Bool	%M1002.6	True	True	
	A24	Bool	%M1002.7	True	True	
	Allarme	Bool	%M900.0	True	True	
	ALLARMI(1)	Word	%MW1000	True	True	
	AlwaysFALSE	Bool	%M1.3	True	True	
	AlwaysTRUE	Bool	%M1.2	True	True	
	Analog Vuoto Sopra	Int	%IW66	True	True	
	Analog Vuoto Sotto	Int	%IW64	True	True	
	ARCHIVIO_OFF	Bool	%M240.1	True	True	
	ARCHIVIO_ON	Bool	%M240.0	True	True	
	Auto_ON	Bool	%M100.5	True	True	
	Automatico	Bool	%M100.0	True	True	
	Automatico Start	Bool	%M100.1	True	True	
	Automatico Stop	Bool	%M100.2	True	True	
	Clock_0.5Hz	Bool	%M0.7	True	True	
	Clock_0.625Hz	Bool	%M0.6	True	True	
	Clock_1.25Hz	Bool	%M0.4	True	True	
	Clock_1Hz	Bool	%M0.5	True	True	
	Clock_2.5Hz	Bool	%M0.2	True	True	
	Clock_2Hz	Bool	%M0.3	True	True	
	Clock_5Hz	Bool	%M0.1	True	True	
	Clock_10Hz	Bool	%M0.0	True	True	
	Clock_Byte	Byte	%MB0	True	True	
	Com Resistenze Alte	Bool	%Q2.3	True	True	
	Com Resistenze Basse	Bool	%Q2.2	True	True	
	Com Resistenze Sopra	Bool	%M120.2	True	True	
	Com Resistenze Sotto	Bool	%M120.0	True	True	
	Comando Pompa vuoto	Bool	%Q0.4	True	True	
	DATAARCHIVIO_OFF	Time_Of_Day	%MD1014	True	True	
	DATAARCHIVIO_ON	Time_Of_Day	%MD1004	True	True	
	DiagStatusUpdate	Bool	%M1.1	True	True	
	Emergenza	Bool	%I0.0	True	True	
	Errore PID Cover	Bool	%M170.3	True	True	

Icon	Nombre	Tipo de datos	Dirección	Visible en HMI Engineering	Accesible desde HMI/OPC UA/Web API	Comentario
	Errore PID Piastra	Bool	%M170.2	True	True	
	EV Aria Sotto	Bool	%Q0.6	True	True	
	Ev Big Aria Sopra	Bool	%Q1.0	True	True	
	Ev Big Vuoto Sopra	Bool	%Q0.7	True	True	
	EV Entrada Refrigerante	Bool	%Q4.0	True	True	
	EV H2O Raffredda	Bool	%Q2.4	True	True	
	EV purga	Bool	%Q4.1	True	True	
	EV Salita Pin	Bool	%Q2.5	True	True	
	Ev Small Aria Sopra	Bool	%Q1.1	True	True	
	Ev Small Vuoto Sopra	Bool	%Q2.0	True	True	
	EV Vuoto Sotto	Bool	%Q0.5	True	True	
	Fc Pin Alti	Bool	%I1.0	True	True	
	Fc Pin Bassi	Bool	%I1.1	True	True	
	Fc_Coperchio_Chiuso	Bool	%I0.5	True	True	
	Fedd Back Pompa Vuoto	Bool	%I0.4	True	True	
	Feed Back Ins Resistenze	Bool	%I0.7	True	True	
	FirstScan	Bool	%M1.0	True	True	
	HMI Ciclo Terminato	Bool	%M50.3	True	True	
	HMI Com EV Aria Sotto	Bool	%M36.3	True	True	
	HMI Com Ev Big Aria Sopra	Bool	%M36.5	True	True	
	HMI Com Ev Big Vuoto Sopra	Bool	%M36.4	True	True	
	HMI Com Ev Small Aria Sopra	Bool	%M36.7	True	True	
	HMI Com Ev Small Vuoto Sopra	Bool	%M36.6	True	True	
	HMI Com EV Vuoto Sotto	Bool	%M36.2	True	True	
	HMI Com Resistenze Alte	Bool	%M37.1	True	True	
	HMI Com Resistenze Basse	Bool	%M37.0	True	True	
	HMI Export Temp	Bool	%M151.0	True	True	
	HMI Export Vuoto	Bool	%M150.0	True	True	
	HMI Forzo Resistenze DW	Bool	%M36.0	True	True	
	HMI Forzo Resistenze UP	Bool	%M35.7	True	True	
	HMI ImpDataOra	Bool	%M39.0	True	True	
	HMI Man Com H2O	Bool	%M38.0	True	True	
	HMI Man Com PIN	Bool	%M37.6	True	True	
	HMI Man Start Vuoto DW	Bool	%M35.6	True	True	
	HMI Man Start Vuoto UP	Bool	%M35.5	True	True	
	HMI Man Stop Vuoto DW	Bool	%M37.5	True	True	
	HMI Man Stop Vuoto UP	Bool	%M37.4	True	True	
	HMI Mem Altitudine	Bool	%M38.1	True	True	
	HMI Rese Allarmi	Bool	%M50.4	True	True	
	HMI Reset Ciclo	Bool	%M50.2	True	True	
	HMI Salta basso	Bool	%M35.0	True	True	
	HMI Segnale Man Cover	Bool	%M54.0	True	True	
	HMI Set Point Man Gen	Bool	%M35.4	True	True	
	HMI Start Ciclo	Bool	%M50.0	True	True	
	HMI Start Pompa Vuoto	Bool	%M36.1	True	True	
	HMI Start Set Point Man Dw	Bool	%M35.3	True	True	
	HMI Start Set Point Man Up	Bool	%M35.2	True	True	
	HMI Stop Ciclo	Bool	%M50.1	True	True	
	HMI Stop Set Point Man Dw	Bool	%M37.3	True	True	
	HMI Stop Set Point Man Up	Bool	%M37.2	True	True	
	i0.3	Bool	%I0.3	True	True	
	i1.2	Bool	%I1.2	True	True	
	i1.3	Bool	%I1.3	True	True	
	i1.4	Bool	%I1.4	True	True	
	Ini Auto	Bool	%M100.3	True	True	
	Inserzione Resistenze	Bool	%Q2.1	True	True	
	iw134	Word	%IW134	True	True	

Icon	Nombre	Tipo de datos	Dirección	Visible en HMI Engineering	Accesible desde HMI/OPC UA/Web API	Comentario
	Lamp_Allarme	Bool	%Q0.1	True	True	
	Lamp_Blu	Bool	%Q0.3	True	True	
	Lamp_Ciclo	Bool	%Q0.2	True	True	
	Lamp_Reset	Bool	%Q2.7	True	True	
	M_OkNextStep	Bool	%M35.1	True	True	
	Manuale	Bool	%M100.4	True	True	
	MDPIN	DWord	%MD600	True	True	
	Mk Emergenza	Bool	%M90.0	True	True	
	Mk EV Aria Sotto	Bool	%M130.1	True	True	
	MK Ev Big Aria Sopra	Bool	%M130.4	True	True	
	MK EV H20 Raffredda	Bool	%M130.6	True	True	
	MK Ev Small Aria Sopra	Bool	%M130.5	True	True	
	MK Ev Small Vuoto So-pra	Bool	%M130.3	True	True	
	MK Ev Vuoto Big Sopra	Bool	%M130.2	True	True	
	Mk EV Vuoto Sotto	Bool	%M130.0	True	True	
	MK Man Resistenze DW	Bool	%M120.4	True	True	
	MK Man Resistenze UP	Bool	%M120.3	True	True	
	MK Salta Passo	Bool	%M113.2	True	True	
	MK Start Auto Temp UP	Bool	%M112.7	True	True	
	MK Start Auto V DW	Bool	%M112.4	True	True	
	MK Start Auto V UP	Bool	%M112.3	True	True	
	MK Start AutoTemp DW	Bool	%M113.0	True	True	
	MK Start Man Temp DW	Bool	%M112.6	True	True	
	MK Start Man Temp UP	Bool	%M112.5	True	True	
	MK Start Man V DW	Bool	%M112.2	True	True	
	MK Start Man V UP	Bool	%M112.1	True	True	
	MK_Registra_Temp	Bool	%M230.0	True	True	
	MK_Registra_Vuoto	Bool	%M230.1	True	True	
	MKA Salita PIN	Bool	%M113.1	True	True	
	ModeActivate PID Coper-chio	Bool	%M170.1	True	True	
	ModeActivate PID Piastra	Bool	%M170.0	True	True	
	P_Reset	Bool	%I0.1	True	True	
	P_Stop_Sirena	Bool	%I0.2	True	True	
	PIN_RICETTA	DWord	%MD60	True	True	
	PIN_RICETTA_P	Bool	%M60.0	True	True	
	PIN_RICETTA_P_1	Bool	%M60.1	True	True	
	PIN_RICETTA_P_2	Bool	%M60.2	True	True	
	PIN_RICETTA_P_3	Bool	%M60.3	True	True	
	PIN_RICETTA_P_4	Bool	%M60.4	True	True	
	PIN_RICETTA_P_5	Bool	%M60.5	True	True	
	PIN_RICETTA_P_6	Bool	%M60.6	True	True	
	PIN_RICETTA_P_7	Bool	%M60.7	True	True	
	PIN_RICETTA_P_8	Bool	%M61.0	True	True	
	PIN_RICETTA_P_9	Bool	%M61.1	True	True	
	PIN_RICETTA_P_10	Bool	%M61.2	True	True	
	PIN_RICETTA_P_11	Bool	%M61.3	True	True	
	PIN_RICETTA_P_12	Bool	%M61.4	True	True	
	PIN_RICETTA_P_13	Bool	%M61.5	True	True	
	PIN_RICETTA_P_14	Bool	%M61.6	True	True	
	PIN_RICETTA_P_15	Bool	%M61.7	True	True	
	PIN_RICETTA_P_16	Bool	%M62.0	True	True	
	PIN_RICETTA_P_17	Bool	%M62.1	True	True	
	PIN_RICETTA_P_18	Bool	%M62.2	True	True	
	PIN_RICETTA_P_19	Bool	%M62.3	True	True	
	PIN_RICETTA_P_20	Bool	%M62.4	True	True	
	Pressostato Aria	Bool	%I0.6	True	True	
	Proces_Refri_Fin	Bool	%M70.2	True	True	
	Process Refri	Bool	%M70.0	True	True	
	Process Refri Fin	Bool	%M70.1	True	True	
	qq	Bool	%Q2.6	True	True	
	Ref_ON	Bool	%M70.4	True	True	

Icon	Nombre	Tipo de datos	Dirección	Visible en HMI Engineering	Accesible desde HMI/OPC UA/Web API	Comentario
	REF_RICETTA	DWord	%MD80	True	True	
	REF_RICETTA_	Bool	%M80.0	True	True	
	REF_RICETTA_1	Bool	%M84.0	True	True	
	REF_RICETTA_2	Bool	%M84.1	True	True	
	REF_RICETTA_3	Bool	%M84.2	True	True	
	REF_RICETTA_4	Bool	%M84.3	True	True	
	REF_RICETTA_5	Bool	%M84.4	True	True	
	REF_RICETTA_6	Bool	%M84.5	True	True	
	REF_RICETTA_7	Bool	%M84.6	True	True	
	REF_RICETTA_8	Bool	%M84.7	True	True	
	REF_RICETTA_9	Bool	%M85.0	True	True	
	REF_RICETTA_10	Bool	%M85.1	True	True	
	REF_RICETTA_11	Bool	%M85.2	True	True	
	REF_RICETTA_12	Bool	%M85.3	True	True	
	REF_RICETTA_13	Bool	%M85.4	True	True	
	REF_RICETTA_14	Bool	%M85.5	True	True	
	REF_RICETTA_15	Bool	%M85.6	True	True	
	REF_RICETTA_16	Bool	%M85.7	True	True	
	REF_RICETTA_17	Bool	%M86.0	True	True	
	REF_RICETTA_18	Bool	%M86.1	True	True	
	REF_RICETTA_19	Bool	%M86.2	True	True	
	REF_RICETTA_20	Bool	%M86.3	True	True	
	Refri_Necesaria	Bool	%M70.3	True	True	
	Reset Totale	Bool	%M910.0	True	True	
	Reset_T_Passo	Bool	%M300.0	True	True	
	S1 Fc Coperchio NON Chiuso	Bool	%M1010.0	True	True	
	S2 Chiudere il Coperchio	Bool	%M1010.1	True	True	
	Sirena	Bool	%Q0.0	True	True	
	Start Temp Sopra	Bool	%M110.1	True	True	
	Start Temp Sotto	Bool	%M110.0	True	True	
	Start Vuoto Sopra	Bool	%M110.3	True	True	
	Start Vuoto Sotto	Bool	%M110.2	True	True	
	System_Byte	Byte	%MB1	True	True	
	Tag_1	Bool	%M10.0	True	True	
	Tag_2	Bool	%M11.0	True	True	
	Tag_3	Bool	%M290.0	True	True	
	Tag_4	DWord	%MD1000	True	True	
	Tag_5	DWord	%MD35	True	True	
	Tag_6	DWord	%MD50	True	True	
	Tag_7	DWord	%MD100	True	True	
	Tag_8	DWord	%MD110	True	True	
	Tag_9	DWord	%MD120	True	True	
	Tag_10	DWord	%MD230	True	True	
	Tag_11	DWord	%MD1010	True	True	
	Tag_12	Bool	%M270.0	True	True	
	Tag_13	Int	%MW1120	True	True	
	Tag_14	Bool	%M400.0	True	True	
	Tag_15	Bool	%M290.1	True	True	
	Tag_16	Word	%MW1840	True	True	
	Tag_17	Bool	%M432.0	True	True	
	Tag_18	Bool	%M401.6	True	True	
	Tag_19	Real	%MD1840	True	True	
	Tag_20	Bool	%M1578.0	True	True	
	Tag_21	Bool	%M1456.0	True	True	
	Tag_22	Bool	%M1523.5	True	True	
	Tag_23	Bool	%M1634.4	True	True	
	Tag_24	Bool	%M1425.3	True	True	
	Tag_25	Bool	%M1511.3	True	True	
	Tag_26	Bool	%M1423.0	True	True	
	Tag_27	Bool	%M1423.1	True	True	
	Tag_28	Bool	%M1523.3	True	True	

Icon	Nombre	Tipo de datos	Dirección	Visible en HMI Engineering	Accesible desde HMI/OPC UA/Web API	Comentario
	Tag_29	Bool	%M789.0	True	True	
	Tag_30	Real	%MD1600	True	True	
	Tag_31	Byte	%MB1250	True	True	
	Tag_32	Bool	%M1252.0	True	True	
	Tag_33	Bool	%M1245.0	True	True	
	Tag_34	Bool	%M763.5	True	True	
	Tag_35	Bool	%M700.0	True	True	
	Tag_36	Bool	%M700.2	True	True	
	Tag_37	Bool	%M701.0	True	True	
	Tag_38	Bool	%M705.0	True	True	
	Tag_39	Bool	%M705.1	True	True	
	Tag_40	Bool	%M723.0	True	True	
	Tag_41	Bool	%M723.1	True	True	
	Tag_42	Bool	%M732.0	True	True	
	Tag_43	Bool	%M732.1	True	True	
	Temp 1 Alto	Int	%IW132	True	True	
	Temp 1 Basso	Int	%IW128	True	True	
	Temp 2 Basso	Int	%IW130	True	True	
	Temp_Sopra in Range	Bool	%M111.1	True	True	
	Temp_Sotto in Range	Bool	%M111.0	True	True	
	Tempo_Passo OK	Bool	%M112.0	True	True	
	USB Registra Temp	Bool	%M151.1	True	True	
	USB Registra Vuoto	Bool	%M150.1	True	True	
	Vuoto_Sopra in Range	Bool	%M111.3	True	True	
	Vuoto_Sotto in Range	Bool	%M111.2	True	True	

PLC [CPU 1214C DC/DC/DC] / Variables PLC

Tabla de variables estándar [292]

Variables PLC						
Icon	Nombre	Tipo de datos	Dirección	Visible en HMI Engineering	Accesible desde HMI/OPC UA/Web API	Comentario
	A1 Allarme Pompa Vuoto	Bool	%M1000.0	True	True	
	A2 All Max Temp Coperchio	Bool	%M1000.1	True	True	
	A3 All Max Temp Piastra	Bool	%M1000.2	True	True	
	A4 All Max Delta T	Bool	%M1000.3	True	True	
	A5 TimeOut Movimento PIN	Bool	%M1000.4	True	True	
	A6 EMERGENZA	Bool	%M1000.5	True	True	
	A7 All Max Delta T TC Piastra	Bool	%M1000.6	True	True	
	A8 Mancanza Aria	Bool	%M1000.7	True	True	
	A9 FeedBack KM18.1	Bool	%M1001.0	True	True	
	A10	Bool	%M1001.1	True	True	
	A11	Bool	%M1001.2	True	True	
	A12	Bool	%M1001.3	True	True	
	A13	Bool	%M1001.4	True	True	
	A14	Bool	%M1001.5	True	True	
	A15	Bool	%M1001.6	True	True	
	A16	Bool	%M1001.7	True	True	
	A17	Bool	%M1002.0	True	True	
	A18	Bool	%M1002.1	True	True	
	A19	Bool	%M1002.2	True	True	
	A20	Bool	%M1002.3	True	True	
	A21	Bool	%M1002.4	True	True	
	A22	Bool	%M1002.5	True	True	
	A23	Bool	%M1002.6	True	True	
	A24	Bool	%M1002.7	True	True	
	Allarme	Bool	%M900.0	True	True	
	ALLARMI(1)	Word	%MW1000	True	True	
	AlwaysFALSE	Bool	%M1.3	True	True	
	AlwaysTRUE	Bool	%M1.2	True	True	
	Analog Vuoto Sopra	Int	%IW66	True	True	
	Analog Vuoto Sotto	Int	%IW64	True	True	
	ARCHIVIO_OFF	Bool	%M240.1	True	True	
	ARCHIVIO_ON	Bool	%M240.0	True	True	
	Auto_ON	Bool	%M100.5	True	True	
	Automatico	Bool	%M100.0	True	True	
	Automatico Start	Bool	%M100.1	True	True	
	Automatico Stop	Bool	%M100.2	True	True	
	Clock_0.5Hz	Bool	%M0.7	True	True	
	Clock_0.625Hz	Bool	%M0.6	True	True	
	Clock_1.25Hz	Bool	%M0.4	True	True	
	Clock_1Hz	Bool	%M0.5	True	True	
	Clock_2.5Hz	Bool	%M0.2	True	True	
	Clock_2Hz	Bool	%M0.3	True	True	
	Clock_5Hz	Bool	%M0.1	True	True	
	Clock_10Hz	Bool	%M0.0	True	True	
	Clock_Byte	Byte	%MB0	True	True	
	Com Resistenze Alte	Bool	%Q2.3	True	True	
	Com Resistenze Basse	Bool	%Q2.2	True	True	
	Com Resistenze Sopra	Bool	%M120.2	True	True	
	Com Resistenze Sotto	Bool	%M120.0	True	True	
	Comando Pompa vuoto	Bool	%Q0.4	True	True	
	DATAARCHIVIO_OFF	Time_Of_Day	%MD1014	True	True	
	DATAARCHIVIO_ON	Time_Of_Day	%MD1004	True	True	
	DiagStatusUpdate	Bool	%M1.1	True	True	
	Emergenza	Bool	%I0.0	True	True	
	Errore PID Cover	Bool	%M170.3	True	True	

Icon	Nombre	Tipo de datos	Dirección	Visible en HMI Engineering	Accesible desde HMI/OPC UA/Web API	Comentario
	Errore PID Piastra	Bool	%M170.2	True	True	
	EV Aria Sotto	Bool	%Q0.6	True	True	
	Ev Big Aria Sopra	Bool	%Q1.0	True	True	
	Ev Big Vuoto Sopra	Bool	%Q0.7	True	True	
	EV Entrada Refrigerante	Bool	%Q4.0	True	True	
	EV H2O Raffredda	Bool	%Q2.4	True	True	
	EV purga	Bool	%Q4.1	True	True	
	EV Salita Pin	Bool	%Q2.5	True	True	
	Ev Small Aria Sopra	Bool	%Q1.1	True	True	
	Ev Small Vuoto Sopra	Bool	%Q2.0	True	True	
	EV Vuoto Sotto	Bool	%Q0.5	True	True	
	Fc Pin Alti	Bool	%I1.0	True	True	
	Fc Pin Bassi	Bool	%I1.1	True	True	
	Fc_Coperchio_Chiuso	Bool	%I0.5	True	True	
	Fedd Back Pompa Vuoto	Bool	%I0.4	True	True	
	Feed Back Ins Resistenze	Bool	%I0.7	True	True	
	FirstScan	Bool	%M1.0	True	True	
	HMI Ciclo Terminato	Bool	%M50.3	True	True	
	HMI Com EV Aria Sotto	Bool	%M36.3	True	True	
	HMI Com Ev Big Aria Sopra	Bool	%M36.5	True	True	
	HMI Com Ev Big Vuoto Sopra	Bool	%M36.4	True	True	
	HMI Com Ev Small Aria Sopra	Bool	%M36.7	True	True	
	HMI Com Ev Small Vuoto Sopra	Bool	%M36.6	True	True	
	HMI Com EV Vuoto Sotto	Bool	%M36.2	True	True	
	HMI Com Resistenze Alte	Bool	%M37.1	True	True	
	HMI Com Resistenze Basse	Bool	%M37.0	True	True	
	HMI Export Temp	Bool	%M151.0	True	True	
	HMI Export Vuoto	Bool	%M150.0	True	True	
	HMI Forzo Resistenze DW	Bool	%M36.0	True	True	
	HMI Forzo Resistenze UP	Bool	%M35.7	True	True	
	HMI ImpDataOra	Bool	%M39.0	True	True	
	HMI Man Com H2O	Bool	%M38.0	True	True	
	HMI Man Com PIN	Bool	%M37.6	True	True	
	HMI Man Start Vuoto DW	Bool	%M35.6	True	True	
	HMI Man Start Vuoto UP	Bool	%M35.5	True	True	
	HMI Man Stop Vuoto DW	Bool	%M37.5	True	True	
	HMI Man Stop Vuoto UP	Bool	%M37.4	True	True	
	HMI Mem Altitudine	Bool	%M38.1	True	True	
	HMI Rese Allarmi	Bool	%M50.4	True	True	
	HMI Reset Ciclo	Bool	%M50.2	True	True	
	HMI Salta basso	Bool	%M35.0	True	True	
	HMI Segnale Man Cover	Bool	%M54.0	True	True	
	HMI Set Point Man Gen	Bool	%M35.4	True	True	
	HMI Start Ciclo	Bool	%M50.0	True	True	
	HMI Start Pompa Vuoto	Bool	%M36.1	True	True	
	HMI Start Set Point Man Dw	Bool	%M35.3	True	True	
	HMI Start Set Point Man Up	Bool	%M35.2	True	True	
	HMI Stop Ciclo	Bool	%M50.1	True	True	
	HMI Stop Set Point Man Dw	Bool	%M37.3	True	True	
	HMI Stop Set Point Man Up	Bool	%M37.2	True	True	
	i0.3	Bool	%I0.3	True	True	
	i1.2	Bool	%I1.2	True	True	
	i1.3	Bool	%I1.3	True	True	
	i1.4	Bool	%I1.4	True	True	
	Ini Auto	Bool	%M100.3	True	True	
	Inserzione Resistenze	Bool	%Q2.1	True	True	
	iw134	Word	%IW134	True	True	

Icon	Nombre	Tipo de datos	Dirección	Visible en HMI Engineering	Accesible desde HMI/OPC UA/Web API	Comentario
	Lamp_Allarme	Bool	%Q0.1	True	True	
	Lamp_Blu	Bool	%Q0.3	True	True	
	Lamp_Ciclo	Bool	%Q0.2	True	True	
	Lamp_Reset	Bool	%Q2.7	True	True	
	M_OkNextStep	Bool	%M35.1	True	True	
	Manuale	Bool	%M100.4	True	True	
	MDPIN	DWord	%MD600	True	True	
	Mk Emergenza	Bool	%M90.0	True	True	
	Mk EV Aria Sotto	Bool	%M130.1	True	True	
	MK Ev Big Aria Sopra	Bool	%M130.4	True	True	
	MK EV H20 Raffredda	Bool	%M130.6	True	True	
	MK Ev Small Aria Sopra	Bool	%M130.5	True	True	
	MK Ev Small Vuoto So-pra	Bool	%M130.3	True	True	
	MK Ev Vuoto Big Sopra	Bool	%M130.2	True	True	
	Mk EV Vuoto Sotto	Bool	%M130.0	True	True	
	MK Man Resistenze DW	Bool	%M120.4	True	True	
	MK Man Resistenze UP	Bool	%M120.3	True	True	
	MK Salta Passo	Bool	%M113.2	True	True	
	MK Start Auto Temp UP	Bool	%M112.7	True	True	
	MK Start Auto V DW	Bool	%M112.4	True	True	
	MK Start Auto V UP	Bool	%M112.3	True	True	
	MK Start AutoTemp DW	Bool	%M113.0	True	True	
	MK Start Man Temp DW	Bool	%M112.6	True	True	
	MK Start Man Temp UP	Bool	%M112.5	True	True	
	MK Start Man V DW	Bool	%M112.2	True	True	
	MK Start Man V UP	Bool	%M112.1	True	True	
	MK_Registra_Temp	Bool	%M230.0	True	True	
	MK_Registra_Vuoto	Bool	%M230.1	True	True	
	MKA Salita PIN	Bool	%M113.1	True	True	
	ModeActivate PID Coper-chio	Bool	%M170.1	True	True	
	ModeActivate PID Piastra	Bool	%M170.0	True	True	
	P_Reset	Bool	%I0.1	True	True	
	P_Stop_Sirena	Bool	%I0.2	True	True	
	PIN_RICETTA	DWord	%MD60	True	True	
	PIN_RICETTA_P	Bool	%M60.0	True	True	
	PIN_RICETTA_P_1	Bool	%M60.1	True	True	
	PIN_RICETTA_P_2	Bool	%M60.2	True	True	
	PIN_RICETTA_P_3	Bool	%M60.3	True	True	
	PIN_RICETTA_P_4	Bool	%M60.4	True	True	
	PIN_RICETTA_P_5	Bool	%M60.5	True	True	
	PIN_RICETTA_P_6	Bool	%M60.6	True	True	
	PIN_RICETTA_P_7	Bool	%M60.7	True	True	
	PIN_RICETTA_P_8	Bool	%M61.0	True	True	
	PIN_RICETTA_P_9	Bool	%M61.1	True	True	
	PIN_RICETTA_P_10	Bool	%M61.2	True	True	
	PIN_RICETTA_P_11	Bool	%M61.3	True	True	
	PIN_RICETTA_P_12	Bool	%M61.4	True	True	
	PIN_RICETTA_P_13	Bool	%M61.5	True	True	
	PIN_RICETTA_P_14	Bool	%M61.6	True	True	
	PIN_RICETTA_P_15	Bool	%M61.7	True	True	
	PIN_RICETTA_P_16	Bool	%M62.0	True	True	
	PIN_RICETTA_P_17	Bool	%M62.1	True	True	
	PIN_RICETTA_P_18	Bool	%M62.2	True	True	
	PIN_RICETTA_P_19	Bool	%M62.3	True	True	
	PIN_RICETTA_P_20	Bool	%M62.4	True	True	
	Pressostato Aria	Bool	%I0.6	True	True	
	Proces_Refri_Fin	Bool	%M70.2	True	True	
	Process Refri	Bool	%M70.0	True	True	
	Process Refri Fin	Bool	%M70.1	True	True	
	qq	Bool	%Q2.6	True	True	
	Ref_ON	Bool	%M70.4	True	True	

Icon	Nombre	Tipo de datos	Dirección	Visible en HMI Engineering	Accesible desde HMI/OPC UA/Web API	Comentario
	REF_RICETTA	DWord	%MD80	True	True	
	REF_RICETTA_	Bool	%M80.0	True	True	
	REF_RICETTA_1	Bool	%M84.0	True	True	
	REF_RICETTA_2	Bool	%M84.1	True	True	
	REF_RICETTA_3	Bool	%M84.2	True	True	
	REF_RICETTA_4	Bool	%M84.3	True	True	
	REF_RICETTA_5	Bool	%M84.4	True	True	
	REF_RICETTA_6	Bool	%M84.5	True	True	
	REF_RICETTA_7	Bool	%M84.6	True	True	
	REF_RICETTA_8	Bool	%M84.7	True	True	
	REF_RICETTA_9	Bool	%M85.0	True	True	
	REF_RICETTA_10	Bool	%M85.1	True	True	
	REF_RICETTA_11	Bool	%M85.2	True	True	
	REF_RICETTA_12	Bool	%M85.3	True	True	
	REF_RICETTA_13	Bool	%M85.4	True	True	
	REF_RICETTA_14	Bool	%M85.5	True	True	
	REF_RICETTA_15	Bool	%M85.6	True	True	
	REF_RICETTA_16	Bool	%M85.7	True	True	
	REF_RICETTA_17	Bool	%M86.0	True	True	
	REF_RICETTA_18	Bool	%M86.1	True	True	
	REF_RICETTA_19	Bool	%M86.2	True	True	
	REF_RICETTA_20	Bool	%M86.3	True	True	
	Refri_Necesaria	Bool	%M70.3	True	True	
	Reset Totale	Bool	%M910.0	True	True	
	Reset_T_Passo	Bool	%M300.0	True	True	
	S1 Fc Coperchio NON Chiuso	Bool	%M1010.0	True	True	
	S2 Chiudere il Coperchio	Bool	%M1010.1	True	True	
	Sirena	Bool	%Q0.0	True	True	
	Start Temp Sopra	Bool	%M110.1	True	True	
	Start Temp Sotto	Bool	%M110.0	True	True	
	Start Vuoto Sopra	Bool	%M110.3	True	True	
	Start Vuoto Sotto	Bool	%M110.2	True	True	
	System_Byte	Byte	%MB1	True	True	
	Tag_1	Bool	%M10.0	True	True	
	Tag_2	Bool	%M11.0	True	True	
	Tag_3	Bool	%M290.0	True	True	
	Tag_4	DWord	%MD1000	True	True	
	Tag_5	DWord	%MD35	True	True	
	Tag_6	DWord	%MD50	True	True	
	Tag_7	DWord	%MD100	True	True	
	Tag_8	DWord	%MD110	True	True	
	Tag_9	DWord	%MD120	True	True	
	Tag_10	DWord	%MD230	True	True	
	Tag_11	DWord	%MD1010	True	True	
	Tag_12	Bool	%M270.0	True	True	
	Tag_13	Int	%MW1120	True	True	
	Tag_14	Bool	%M400.0	True	True	
	Tag_15	Bool	%M290.1	True	True	
	Tag_16	Word	%MW1840	True	True	
	Tag_17	Bool	%M432.0	True	True	
	Tag_18	Bool	%M401.6	True	True	
	Tag_19	Real	%MD1840	True	True	
	Tag_20	Bool	%M1578.0	True	True	
	Tag_21	Bool	%M1456.0	True	True	
	Tag_22	Bool	%M1523.5	True	True	
	Tag_23	Bool	%M1634.4	True	True	
	Tag_24	Bool	%M1425.3	True	True	
	Tag_25	Bool	%M1511.3	True	True	
	Tag_26	Bool	%M1423.0	True	True	
	Tag_27	Bool	%M1423.1	True	True	
	Tag_28	Bool	%M1523.3	True	True	

Icon	Nombre	Tipo de datos	Dirección	Visible en HMI Engineering	Accesible desde HMI/OPC UA/Web API	Comentario
	Tag_29	Bool	%M789.0	True	True	
	Tag_30	Real	%MD1600	True	True	
	Tag_31	Byte	%MB1250	True	True	
	Tag_32	Bool	%M1252.0	True	True	
	Tag_33	Bool	%M1245.0	True	True	
	Tag_34	Bool	%M763.5	True	True	
	Tag_35	Bool	%M700.0	True	True	
	Tag_36	Bool	%M700.2	True	True	
	Tag_37	Bool	%M701.0	True	True	
	Tag_38	Bool	%M705.0	True	True	
	Tag_39	Bool	%M705.1	True	True	
	Tag_40	Bool	%M723.0	True	True	
	Tag_41	Bool	%M723.1	True	True	
	Tag_42	Bool	%M732.0	True	True	
	Tag_43	Bool	%M732.1	True	True	
	Temp 1 Alto	Int	%IW132	True	True	
	Temp 1 Basso	Int	%IW128	True	True	
	Temp 2 Basso	Int	%IW130	True	True	
	Temp_Sopra in Range	Bool	%M111.1	True	True	
	Temp_Sotto in Range	Bool	%M111.0	True	True	
	Tempo_Passo OK	Bool	%M112.0	True	True	
	USB Registra Temp	Bool	%M151.1	True	True	
	USB Registra Vuoto	Bool	%M150.1	True	True	
	Vuoto_Sopra in Range	Bool	%M111.3	True	True	
	Vuoto_Sotto in Range	Bool	%M111.2	True	True	

PLC [CPU 1214C DC/DC/DC] / Tipos de datos PLC

Dati_Ricetta

Dati_Ricetta Propiedades							
General							
Nombre	Dati_Ricetta	**Número**	1	**Tipo**	UDT	**Idioma**	
Numeración							
Información							
Título		**Autor**		**Comentario**		**Familia**	
Versión		**ID personalizado**					

Nombre	Tipo de datos	Valor predet.	Accesible desde HMI/OPC UA/Web API	Escribible desde HMI/OPC UA/Web API	Visible en HMI Engineering	Valor de ajuste	Comentario
Nome_Ricetta	String	''	True	True	True	False	
Passo 1	Struct		True	True	True	False	
Tempo	Time	T#0ms	True	True	True	False	
Vuoto_Sopra	Real	0.0	True	True	True	False	
Vuoto_Sotto	Real	0.0	True	True	True	False	
Temperatura_Sopra	Real	0.0	True	True	True	False	
Temperatura_Sotto	Real	0.0	True	True	True	False	
Free1	Real	0.0	True	True	True	False	
Free2	Time	T#0ms	True	True	True	False	
Passo 2	Struct		True	True	True	False	
Tempo	Time	T#0ms	True	True	True	False	
Vuoto_Sopra	Real	0.0	True	True	True	False	
Vuoto_Sotto	Real	0.0	True	True	True	False	
Temperatura_Sopra	Real	0.0	True	True	True	False	
Temperatura_Sotto	Real	0.0	True	True	True	False	
Free1	Real	0.0	True	True	True	False	
Free2	Time	T#0ms	True	True	True	False	
Passo 3	Struct		True	True	True	False	
Tempo	Time	T#0ms	True	True	True	False	
Vuoto_Sopra	Real	0.0	True	True	True	False	
Vuoto_Sotto	Real	0.0	True	True	True	False	
Temperatura_Sopra	Real	0.0	True	True	True	False	
Temperatura_Sotto	Real	0.0	True	True	True	False	
Free1	Real	0.0	True	True	True	False	
Free2	Time	T#0ms	True	True	True	False	
Passo 4	Struct		True	True	True	False	
Tempo	Time	T#0ms	True	True	True	False	
Vuoto_Sopra	Real	0.0	True	True	True	False	
Vuoto_Sotto	Real	0.0	True	True	True	False	
Temperatura_Sopra	Real	0.0	True	True	True	False	
Temperatura_Sotto	Real	0.0	True	True	True	False	
Free1	Real	0.0	True	True	True	False	
Free2	Time	T#0ms	True	True	True	False	
Passo 5	Struct		True	True	True	False	
Tempo	Time	T#0ms	True	True	True	False	
Vuoto_Sopra	Real	0.0	True	True	True	False	
Vuoto_Sotto	Real	0.0	True	True	True	False	
Temperatura_Sopra	Real	0.0	True	True	True	False	
Temperatura_Sotto	Real	0.0	True	True	True	False	
Free1	Real	0.0	True	True	True	False	
Free2	Time	T#0ms	True	True	True	False	
Passo 6	Struct		True	True	True	False	
Tempo	Time	T#0ms	True	True	True	False	
Vuoto_Sopra	Real	0.0	True	True	True	False	
Vuoto_Sotto	Real	0.0	True	True	True	False	
Temperatura_Sopra	Real	0.0	True	True	True	False	
Temperatura_Sotto	Real	0.0	True	True	True	False	
Free1	Real	0.0	True	True	True	False	
Free2	Time	T#0ms	True	True	True	False	
Passo 7	Struct		True	True	True	False	
Tempo	Time	T#0ms	True	True	True	False	
Vuoto_Sopra	Real	0.0	True	True	True	False	
Vuoto_Sotto	Real	0.0	True	True	True	False	
Temperatura_Sopra	Real	0.0	True	True	True	False	
Temperatura_Sotto	Real	0.0	True	True	True	False	
Free1	Real	0.0	True	True	True	False	
Free2	Time	T#0ms	True	True	True	False	

Nombre	Tipo de datos	Valor predet.	Accesible desde HMI/OPC UA/Web API	Escribible desde HMI/OPC UA/Web API	Visible en HMI Engineering	Valor de ajuste	Comentario
Passo 8	Struct		True	True	True	False	
Tempo	Time	T#0ms	True	True	True	False	
Vuoto_Sopra	Real	0.0	True	True	True	False	
Vuoto_Sotto	Real	0.0	True	True	True	False	
Temperatura_Sopra	Real	0.0	True	True	True	False	
Temperatura_Sotto	Real	0.0	True	True	True	False	
Free1	Real	0.0	True	True	True	False	
Free2	Time	T#0ms	True	True	True	False	
Passo 9	Struct		True	True	True	False	
Tempo	Time	T#0ms	True	True	True	False	
Vuoto_Sopra	Real	0.0	True	True	True	False	
Vuoto_Sotto	Real	0.0	True	True	True	False	
Temperatura_Sopra	Real	0.0	True	True	True	False	
Temperatura_Sotto	Real	0.0	True	True	True	False	
Free1	Real	0.0	True	True	True	False	
Free2	Time	T#0ms	True	True	True	False	
Passo 10	Struct		True	True	True	False	
Tempo	Time	T#0ms	True	True	True	False	
Vuoto_Sopra	Real	0.0	True	True	True	False	
Vuoto_Sotto	Real	0.0	True	True	True	False	
Temperatura_Sopra	Real	0.0	True	True	True	False	
Temperatura_Sotto	Real	0.0	True	True	True	False	
Free1	Real	0.0	True	True	True	False	
Free2	Time	T#0ms	True	True	True	False	
Passo 11	Struct		True	True	True	False	
Tempo	Time	T#0ms	True	True	True	False	
Vuoto_Sopra	Real	0.0	True	True	True	False	
Vuoto_Sotto	Real	0.0	True	True	True	False	
Temperatura_Sopra	Real	0.0	True	True	True	False	
Temperatura_Sotto	Real	0.0	True	True	True	False	
Free1	Real	0.0	True	True	True	False	
Free2	Time	T#0ms	True	True	True	False	
Passo 12	Struct		True	True	True	False	
Tempo	Time	T#0ms	True	True	True	False	
Vuoto_Sopra	Real	0.0	True	True	True	False	
Vuoto_Sotto	Real	0.0	True	True	True	False	
Temperatura_Sopra	Real	0.0	True	True	True	False	
Temperatura_Sotto	Real	0.0	True	True	True	False	
Free1	Real	0.0	True	True	True	False	
Free2	Time	T#0ms	True	True	True	False	
Passo 13	Struct		True	True	True	False	
Tempo	Time	T#0ms	True	True	True	False	
Vuoto_Sopra	Real	0.0	True	True	True	False	
Vuoto_Sotto	Real	0.0	True	True	True	False	
Temperatura_Sopra	Real	0.0	True	True	True	False	
Temperatura_Sotto	Real	0.0	True	True	True	False	
Free1	Real	0.0	True	True	True	False	
Free2	Time	T#0ms	True	True	True	False	
Passo 14	Struct		True	True	True	False	
Tempo	Time	T#0ms	True	True	True	False	
Vuoto_Sopra	Real	0.0	True	True	True	False	
Vuoto_Sotto	Real	0.0	True	True	True	False	
Temperatura_Sopra	Real	0.0	True	True	True	False	
Temperatura_Sotto	Real	0.0	True	True	True	False	
Free1	Real	0.0	True	True	True	False	
Free2	Time	T#0ms	True	True	True	False	
Passo 15	Struct		True	True	True	False	
Tempo	Time	T#0ms	True	True	True	False	
Vuoto_Sopra	Real	0.0	True	True	True	False	
Vuoto_Sotto	Real	0.0	True	True	True	False	
Temperatura_Sopra	Real	0.0	True	True	True	False	
Temperatura_Sotto	Real	0.0	True	True	True	False	
Free1	Real	0.0	True	True	True	False	
Free2	Time	T#0ms	True	True	True	False	
Passo 16	Struct		True	True	True	False	
Tempo	Time	T#0ms	True	True	True	False	
Vuoto_Sopra	Real	0.0	True	True	True	False	
Vuoto_Sotto	Real	0.0	True	True	True	False	
Temperatura_Sopra	Real	0.0	True	True	True	False	

Nombre	Tipo de datos	Valor predet.	Accesible desde HMI/OPC UA/Web API	Es-cribi-ble desde HMI/OPC UA/Web API	Visible en HMI Engi-neering	Valor de ajuste	Comentario
Temperatura_Sotto	Real	0.0	True	True	True	False	
Free1	Real	0.0	True	True	True	False	
Free2	Time	T#0ms	True	True	True	False	
▼ Passo 17	Struct		True	True	True	False	
Tempo	Time	T#0ms	True	True	True	False	
Vuoto_Sopra	Real	0.0	True	True	True	False	
Vuoto_Sotto	Real	0.0	True	True	True	False	
Temperatura_Sopra	Real	0.0	True	True	True	False	
Temperatura_Sotto	Real	0.0	True	True	True	False	
Free1	Real	0.0	True	True	True	False	
Free2	Time	T#0ms	True	True	True	False	
▼ Passo 18	Struct		True	True	True	False	
Tempo	Time	T#0ms	True	True	True	False	
Vuoto_Sopra	Real	0.0	True	True	True	False	
Vuoto_Sotto	Real	0.0	True	True	True	False	
Temperatura_Sopra	Real	0.0	True	True	True	False	
Temperatura_Sotto	Real	0.0	True	True	True	False	
Free1	Real	0.0	True	True	True	False	
Free2	Time	T#0ms	True	True	True	False	
▼ Passo 19	Struct		True	True	True	False	
Tempo	Time	T#0ms	True	True	True	False	
Vuoto_Sopra	Real	0.0	True	True	True	False	
Vuoto_Sotto	Real	0.0	True	True	True	False	
Temperatura_Sopra	Real	0.0	True	True	True	False	
Temperatura_Sotto	Real	0.0	True	True	True	False	
Free1	Real	0.0	True	True	True	False	
Free2	Time	T#0ms	True	True	True	False	
▼ Passo 20	Struct		True	True	True	False	
Tempo	Time	T#0ms	True	True	True	False	
Vuoto_Sopra	Real	0.0	True	True	True	False	
Vuoto_Sotto	Real	0.0	True	True	True	False	
Temperatura_Sopra	Real	0.0	True	True	True	False	
Temperatura_Sotto	Real	0.0	True	True	True	False	
Free1	Real	0.0	True	True	True	False	
Free2	Time	T#0ms	True	True	True	False	

PLC [CPU 1214C DC/DC/DC] / Tipos de datos PLC / Tipos de datos de sistema

PID_Scaling

PID_Scaling Propiedades							
General							
Nombre	PID_Scaling	**Número**	1135	**Tipo**	UDT	**Idioma**	
Numeración							
Información							
Título	data for scaling	**Autor**		**Comentario**		**Familia**	
Versión		**ID personalizado**					

Nombre	Tipo de datos	Valor predet.	Accesible desde HMI/OPC UA/Web API	Escribible desde HMI/OPC UA/Web API	Visible en HMI Engineering	Valor de ajuste	Comentario
UpperPointIn	Real	27648.0	True	True	True	True	high value (input range of scaling)
LowerPointIn	Real	0.0	True	True	True	True	low value (input range of scaling)
UpperPointOut	Real	100.0	True	True	True	True	high value (output range of scaling)
LowerPointOut	Real	0.0	True	True	True	True	low value (output range of scaling)

PLC [CPU 1214C DC/DC/DC] / Tipos de datos PLC / Tipos de datos de sistema

PID_CycleTime

PID_CycleTime Propiedades							
General							
Nombre	PID_CycleTime	**Número**	1137	**Tipo**	UDT	**Idioma**	
Numeración							
Información							
Título	data set for cycle time estimation	**Autor**		**Comentario**		**Familia**	
Versión		**ID personalizado**					

Nombre	Tipo de datos	Valor predet.	Accesible desde HMI/OPC UA/Web API	Escribible desde HMI/OPC UA/Web API	Visible en HMI Engineering	Valor de ajuste	Comentario
StartEstimation	Bool	true	True	True	True	False	start automatic estimation of call cycle time
EnEstimation	Bool	true	True	True	True	True	enable estimation of call cycle time
EnMonitoring	Bool	true	True	True	True	True	enable monitoring of call cycle time
Value	Real	0.1	True	True	True	True	call cycle time

PLC [CPU 1214C DC/DC/DC] / Tipos de datos PLC / Tipos de datos de sistema

PID_GradientEstimation

PID_GradientEstimation Propiedades							
General							
Nombre	PID_GradientEstimation	**Número**	1508	**Tipo**	UDT	**Idioma**	
Numeración							
Información							
Título	structure for gradient estimation	**Autor**		**Comentario**		**Familia**	
Versión		**ID personalizado**					

Nombre	Tipo de datos	Valor predet.	Accesible desde HMI/OPC UA/Web API	Escribible desde HMI/OPC UA/Web API	Visible en HMI Engineering	Valor de ajuste	Comentario

PLC [CPU 1214C DC/DC/DC] / Tipos de datos PLC / Tipos de datos de sistema

PID_GradientParams

PID_GradientParams Propiedades							
General							
Nombre	PID_GradientParams	**Número**	1511	**Tipo**	UDT	**Idioma**	
Numeración							
Información							
Título	dataset of parameters for gradient estimation	**Autor**		**Comentario**		**Familia**	
Versión		**ID personalizado**					

Nombre	Tipo de datos	Valor predet.	Accesible desde HMI/OPC UA/Web API	Escribible desde HMI/OPC UA/Web API	Visible en HMI Engineering	Valor de ajuste	Comentario

PLC [CPU 1214C DC/DC/DC] / Tipos de datos PLC / Tipos de datos de sistema

PID_StandardDeviation

PID_StandardDeviation Propiedades							
General							
Nombre	PID_StandardDeviation	**Número**	1509	**Tipo**	UDT	**Idioma**	
Numeración							
Información							
Título	data for estimation of deviance	**Autor**		**Comentario**		**Familia**	
Versión		**ID personalizado**					

Nombre	Tipo de datos	Valor predet.	Accesible desde HMI/OPC UA/Web API	Escribible desde HMI/OPC UA/Web API	Visible en HMI Engineering	Valor de ajuste	Comentario

PLC [CPU 1214C DC/DC/DC] / Tipos de datos PLC / Tipos de datos de sistema

PID_TempPwmData

PID_TempPwmData Propiedades							
General							
Nombre	PID_TempPwmData	**Número**	1520	**Tipo**	UDT	**Idioma**	
Numeración							
Información							
Título	data for pulse width modulation	**Autor**		**Comentario**		**Familia**	
Versión		**ID personalizado**					

Nombre	Tipo de datos	Valor predet.	Accesible desde HMI/OPC UA/Web API	Escribible desde HMI/OPC UA/Web API	Visible en HMI Engineering	Valor de ajuste	Comentario

PLC [CPU 1214C DC/DC/DC] / Tipos de datos PLC / Tipos de datos de sistema

PID_TempBasicOutputData

PID_TempBasicOutputData Propiedades							
General							
Nombre	PID_TempBasicOutputData	**Número**	1521	**Tipo**	UDT	**Idioma**	
Numeración							
Información							
Título	data for output setting	**Autor**		**Comentario**		**Familia**	
Versión		**ID personalizado**					

Nombre	Tipo de datos	Valor predet.	Accesible desde HMI/OPC UA/Web API	Escribible desde HMI/OPC UA/Web API	Visible en HMI Engineering	Valor de ajuste	Comentario
EnableTuning	Bool	true	True	True	True	True	enable self tuning

PLC [CPU 1214C DC/DC/DC] / Tipos de datos PLC / Tipos de datos de sistema

PID_TempSpecConfigData

PID_TempSpecConfigData Propiedades							
General							
Nombre	PID_TempSpecConfigData	**Número**	1522	**Tipo**	UDT	**Idioma**	
Numeración							
Información							
Título	special configuration data	**Autor**		**Comentario**		**Familia**	
Versión		**ID personalizado**					

Nombre	Tipo de datos	Valor predet.	Accesible desde HMI/OPC UA/Web API	Escribible desde HMI/OPC UA/Web API	Visible en HMI Engineering	Valor de ajuste	Comentario
Select	Int	1	True	True	True	True	select kind of output (0-REAL,1-PWM,2-PER)
PwmPeriode	Real	0.0	True	True	True	True	period size of pulse width modulation
PidUpperLimit	Real	100.0	True	True	True	True	pid upper limit
PidLowerLimit	Real	0.0	True	True	True	True	pid lower limit
UpperScaling	Real	100.0	True	True	True	True	upper scaling value of output value in REAL format
LowerScaling	Real	0.0	True	True	True	True	lower scaling value of output value in REAL format
PwmUpperScaling	Real	100.0	True	True	True	True	upper scaling value of PWM output value
PwmLowerScaling	Real	0.0	True	True	True	True	lower scaling value of PWM output value
PerUpperScaling	Real	27648.0	True	True	True	True	upper scaling value of analog output value
PerLowerScaling	Real	0.0	True	True	True	True	lower scaling value of analog output value
MinimumOnTime	Real	0.0	True	True	True	True	PWM minimum on time
MinimumOffTime	Real	0.0	True	True	True	True	PWM minimum off time

PLC [CPU 1214C DC/DC/DC] / Tipos de datos PLC / Tipos de datos de sistema

PID_TempControlParams

PID_TempControlParams Propiedades							
General							
Nombre	PID_TempControlParams	**Número**	1523	**Tipo**	UDT	**Idioma**	
Numeración							
Información							
Título	controling parameter set	**Autor**		**Comentario**		**Familia**	
Versión		**ID personalizado**					

Nombre	Tipo de datos	Valor predet.	Accesible desde HMI/OPC UA/Web API	Escribible desde HMI/OPC UA/Web API	Visible en HMI Engineering	Valor de ajuste	Comentario
Gain	Real	1.0	True	True	True	True	proportional gain
Ti	Real	20.0	True	True	True	True	reset time
Td	Real	0.0	True	True	True	True	derivative time
TdFiltRatio	Real	0.2	True	True	True	True	filter coefficient for derivative part
PWeighting	Real	1.0	True	True	True	True	weigthing of proportional part in direct, feedback path
DWeighting	Real	1.0	True	True	True	True	weigthing of derivative part in direct, feedback path
Cycle	Real	1.0	True	True	True	True	PID Controller cycle time
ControlZone	Real	3.402822e+38	True	True	True	True	control zone
DeadZone	Real	0.0	True	True	True	True	width of the deadzone for error signal

PLC [CPU 1214C DC/DC/DC] / Tipos de datos PLC / Tipos de datos de sistema

PID_TempControlParamsHeatCool

PID_TempControlParamsHeatCool Propiedades							
General							
Nombre	PID_TempControlParam-sHeatCool	**Número**	1524	**Tipo**	UDT	**Idioma**	
Numeración							
Información							
Título	controling parameter set for heating and cooling	**Autor**		**Comentario**		**Familia**	
Versión		**ID personaliza-do**					

Nombre	Tipo de datos	Valor predet.	Accesible desde HMI/OPC UA/Web API	Es-cribi-ble desde HMI/OPC UA/Web API	Visible en HMI Engi-neering	Valor de ajuste	Comentario
SetByUser	Bool	false	True	True	True	True	bit if parameters are set manually
Heat	PID_TempControlParams		True	True	True	True	parameter set heating
Gain	Real	1.0	True	True	True	True	proportional gain
Ti	Real	20.0	True	True	True	True	reset time
Td	Real	0.0	True	True	True	True	derivative time
TdFiltRatio	Real	0.2	True	True	True	True	filter coefficient for derivative part
PWeighting	Real	1.0	True	True	True	True	weigthing of proportional part in direct, feedback path
DWeighting	Real	1.0	True	True	True	True	weigthing of derivative part in direct, feedback path
Cycle	Real	1.0	True	True	True	True	PID Controller cycle time
ControlZone	Real	3.402822e+38	True	True	True	True	control zone
DeadZone	Real	0.0	True	True	True	True	width of the deadzone for error signal
Cool	PID_TempControlParams		True	True	True	True	parameter set cooling
Gain	Real	1.0	True	True	True	True	proportional gain
Ti	Real	20.0	True	True	True	True	reset time
Td	Real	0.0	True	True	True	True	derivative time
TdFiltRatio	Real	0.2	True	True	True	True	filter coefficient for derivative part
PWeighting	Real	1.0	True	True	True	True	weigthing of proportional part in direct, feedback path
DWeighting	Real	1.0	True	True	True	True	weigthing of derivative part in direct, feedback path
Cycle	Real	1.0	True	True	True	True	PID Controller cycle time
ControlZone	Real	3.402822e+38	True	True	True	True	control zone
DeadZone	Real	0.0	True	True	True	True	width of the deadzone for error signal

PLC [CPU 1214C DC/DC/DC] / Tipos de datos PLC / Tipos de datos de sistema

PID_TempConfig

PID_TempConfig Propiedades							
General							
Nombre	PID_TempConfig	**Número**	1528	**Tipo**	UDT	**Idioma**	
Numeración							
Información							
Título	configuration data set	**Autor**		**Comentario**		**Familia**	
Versión		**ID personalizado**					

Nombre	Tipo de datos	Valor predet.	Accesible desde HMI/OPC UA/Web API	Escribible desde HMI/OPC UA/Web API	Visible en HMI Engineering	Valor de ajuste	Comentario
InputPerOn	Bool	true	True	True	True	True	activate peripheral input
InputUpperLimit	Real	120.0	True	True	True	True	input (process value) upper limit
InputLowerLimit	Real	0.0	True	True	True	True	input (process value) lower limit
InputUpperWarning	Real	3.402822e+38	True	True	True	True	input (process value) upper level warning
InputLowerWarning	Real	-3.402822e+38	True	True	True	True	input (process value) lower level warning
SetpointUpperLimit	Real	3.402822e+38	True	True	True	True	setpoint upper limit value
SetpointLowerLimit	Real	-3.402822e+38	True	True	True	True	setpoint lower limit value
ActivateCooling	Bool	false	True	True	True	True	activate cooling controller
AdvancedCooling	Bool	true	True	True	True	True	enables PID parameter switching for heating - cooling
CoolFactor	Real	1.0	True	True	True	True	sets a multiplier in the output path of the PID controller if cooling output is activated
▼ InputScaling	PID_Scaling		True	True	True	True	input scaling
UpperPointIn	Real	27648.0	True	True	True	True	high value (input range of scaling)
LowerPointIn	Real	0.0	True	True	True	True	low value (input range of scaling)
UpperPointOut	Real	100.0	True	True	True	True	high value (output range of scaling)
LowerPointOut	Real	0.0	True	True	True	True	low value (output range of scaling)
▼ Output	PID_TempOutput		True	True	True	True	configuration data - output settings
▼ Heat	PID_TempSpecConfigData		True	True	True	True	configuration data - heating
Select	Int	1	True	True	True	True	select kind of output (0-REAL,1-PWM,2-PER)
PwmPeriode	Real	0.0	True	True	True	True	period size of pulse width modulation
PidUpperLimit	Real	100.0	True	True	True	True	pid upper limit
PidLowerLimit	Real	0.0	True	True	True	True	pid lower limit
UpperScaling	Real	100.0	True	True	True	True	upper scaling value of output value in REAL format
LowerScaling	Real	0.0	True	True	True	True	lower scaling value of output value in REAL format
PwmUpperScaling	Real	100.0	True	True	True	True	upper scaling value of PWM output value
PwmLowerScaling	Real	0.0	True	True	True	True	lower scaling value of PWM output value
PerUpperScaling	Real	27648.0	True	True	True	True	upper scaling value of analog output value
PerLowerScaling	Real	0.0	True	True	True	True	lower scaling value of analog output value
MinimumOnTime	Real	0.0	True	True	True	True	PWM minimum on time
MinimumOffTime	Real	0.0	True	True	True	True	PWM minimum off time
▼ Cool	PID_TempSpecConfigData		True	True	True	True	configuration data - cooling
Select	Int	1	True	True	True	True	select kind of output (0-REAL,1-PWM,2-PER)
PwmPeriode	Real	0.0	True	True	True	True	period size of pulse width modulation
PidUpperLimit	Real	100.0	True	True	True	True	pid upper limit
PidLowerLimit	Real	0.0	True	True	True	True	pid lower limit
UpperScaling	Real	100.0	True	True	True	True	upper scaling value of output value in REAL format
LowerScaling	Real	0.0	True	True	True	True	lower scaling value of output value in REAL format
PwmUpperScaling	Real	100.0	True	True	True	True	upper scaling value of PWM output value
PwmLowerScaling	Real	0.0	True	True	True	True	lower scaling value of PWM output value
PerUpperScaling	Real	27648.0	True	True	True	True	upper scaling value of analog output value
PerLowerScaling	Real	0.0	True	True	True	True	lower scaling value of analog output value
MinimumOnTime	Real	0.0	True	True	True	True	PWM minimum on time
MinimumOffTime	Real	0.0	True	True	True	True	PWM minimum off time
▼ Cascade	PID_TempCascade		True	True	True	True	cascade data
IsMaster	Bool	false	True	True	True	True	controller is master
IsSlave	Bool	false	True	True	True	True	controller is slave
AntiWindUpMode	Int	1	True	True	True	True	handle integral part when one-level subordinates slaves are saturated (0-None,1-Slow Down,2-Stop)
CountSlaves	Int	1	True	True	True	True	amount of one-level subordinated slaves

PLC [CPU 1214C DC/DC/DC] / Tipos de datos PLC / Tipos de datos de sistema

PID_TempOutput

PID_TempOutput Propiedades							
General							
Nombre	PID_TempOutput	**Número**	1529	**Tipo**	UDT	**Idioma**	
Numeración							
Información							
Título	configuration data - output settings	**Autor**		**Comentario**		**Familia**	
Versión		**ID personalizado**					

Nombre	Tipo de datos	Valor predet.	Accesible desde HMI/OPC UA/Web API	Escribible desde HMI/OPC UA/Web API	Visible en HMI Engineering	Valor de ajuste	Comentario
Heat	PID_TempSpecConfigData		True	True	True	True	configuration data - heating
Select	Int	1	True	True	True	True	select kind of output (0-REAL,1-PWM,2-PER)
PwmPeriode	Real	0.0	True	True	True	True	period size of pulse width modulation
PidUpperLimit	Real	100.0	True	True	True	True	pid upper limit
PidLowerLimit	Real	0.0	True	True	True	True	pid lower limit
UpperScaling	Real	100.0	True	True	True	True	upper scaling value of output value in REAL format
LowerScaling	Real	0.0	True	True	True	True	lower scaling value of output value in REAL format
PwmUpperScaling	Real	100.0	True	True	True	True	upper scaling value of PWM output value
PwmLowerScaling	Real	0.0	True	True	True	True	lower scaling value of PWM output value
PerUpperScaling	Real	27648.0	True	True	True	True	upper scaling value of analog output value
PerLowerScaling	Real	0.0	True	True	True	True	lower scaling value of analog output value
MinimumOnTime	Real	0.0	True	True	True	True	PWM minimum on time
MinimumOffTime	Real	0.0	True	True	True	True	PWM minimum off time
Cool	PID_TempSpecConfigData		True	True	True	True	configuration data - cooling
Select	Int	1	True	True	True	True	select kind of output (0-REAL,1-PWM,2-PER)
PwmPeriode	Real	0.0	True	True	True	True	period size of pulse width modulation
PidUpperLimit	Real	100.0	True	True	True	True	pid upper limit
PidLowerLimit	Real	0.0	True	True	True	True	pid lower limit
UpperScaling	Real	100.0	True	True	True	True	upper scaling value of output value in REAL format
LowerScaling	Real	0.0	True	True	True	True	lower scaling value of output value in REAL format
PwmUpperScaling	Real	100.0	True	True	True	True	upper scaling value of PWM output value
PwmLowerScaling	Real	0.0	True	True	True	True	lower scaling value of PWM output value
PerUpperScaling	Real	27648.0	True	True	True	True	upper scaling value of analog output value
PerLowerScaling	Real	0.0	True	True	True	True	lower scaling value of analog output value
MinimumOnTime	Real	0.0	True	True	True	True	PWM minimum on time
MinimumOffTime	Real	0.0	True	True	True	True	PWM minimum off time

PLC [CPU 1214C DC/DC/DC] / Tipos de datos PLC / Tipos de datos de sistema

PID_TempCascade

PID_TempCascade Propiedades							
General							
Nombre	PID_TempCascade	**Número**	1532	**Tipo**	UDT	**Idioma**	
Numeración							
Información							
Título	cascade data	**Autor**		**Comentario**		**Familia**	
Versión		**ID personalizado**					

Nombre	Tipo de datos	Valor predet.	Accesible desde HMI/OPC UA/Web API	Escribible desde HMI/OPC UA/Web API	Visible en HMI Engineering	Valor de ajuste	Comentario
IsMaster	Bool	false	True	True	True	True	controller is master
IsSlave	Bool	false	True	True	True	True	controller is slave
AntiWindUpMode	Int	1	True	True	True	True	handle integral part when one-level subordinates slaves are saturated (0-None,1-Slow Down,2-Stop)
CountSlaves	Int	1	True	True	True	True	amount of one-level subordinated slaves

PLC [CPU 1214C DC/DC/DC] / Tipos de datos PLC / Tipos de datos de sistema

PID_TempSelfTune

PID_TempSelfTune Propiedades							
General							
Nombre	PID_TempSelfTune	**Número**	1533	**Tipo**	UDT	**Idioma**	
Numeración							
Información							
Título	data set for self tuning	**Autor**		**Comentario**		**Familia**	
Versión		**ID personalizado**					

Nombre	Tipo de datos	Valor predet.	Accesible desde HMI/OPC UA/Web API	Escribible desde HMI/OPC UA/Web API	Visible en HMI Engineering	Valor de ajuste	Comentario
SUT	PID_Temp_SUT		True	True	True	True	data set for start up tuning
CalculateParamsHeat	Bool	false	True	True	True	False	recalculate control parameters heating with parameters of startup tuning
CalculateParamsCool	Bool	false	True	True	True	False	recalculate control parameters cooling with parameters of startup tuning
TuneRuleHeat	Int	2	True	True	True	True	tuning rule for SUT (0 CHR PID, 1 CHR PI, 2 ADV PID Temp)
TuneRuleCool	Int	2	True	True	True	True	tuning rule for SUT (0 CHR PID, 1 CHR PI, 2 ADV PID Temp)
State	Int	0	True	False	True	False	current phase of start up tuning
ProcParHeatOk	Bool	false	True	False	True	False	successful calculation of process parameters for heating
ProcParCoolOk	Bool	false	True	False	True	False	successful calculation of process parameters for cooling
AdaptDelayTime	Int	0	True	True	True	True	adapt delay time on working temperature (1 active, 0 inactive)
CoolingMode	Int	0	True	True	True	True	mode for finding cooling parameters (0 cooling, 1 heating and cooling, 2 measuring)
TIR	PID_Temp_TIR		True	True	True	True	data set for tuning in run
RunIn	Bool	false	True	True	True	False	activate run in setpoint without controling
CalculateParamsHeat	Bool	false	True	True	True	False	recalculate control parameters heating with parameters of tuning in run
CalculateParamsCool	Bool	false	True	True	True	False	recalculate control parameters cooling with parameters of tuning in run
TuneRuleHeat	Int	0	True	True	True	True	tuning rule for TIR (0-2 A PID auto,fast,slow; 3 ZN PID; 4 ZN PI; 5 ZN P)
TuneRuleCool	Int	0	True	True	True	True	tuning rule for TIR (0-2 A PID auto,fast,slow; 3 ZN PID; 4 ZN PI; 5 ZN P)
State	Int	0	True	False	True	False	current phase of tuning in run
ProcParHeatOk	Bool	false	True	False	True	False	successful calculation of process parameters for heating
ProcParCoolOk	Bool	false	True	False	True	False	successful calculation of process parameters for cooling
OutputOffsetHeat	Real	0.0	True	True	True	False	heating output offset during tuning in run for cooling
OutputOffsetCool	Real	0.0	True	True	True	False	cooling output offset during tuning in run for heating
WaitForControlIn	Bool	false	True	True	True	True	wait for controling phase
ControlInReady	Bool	false	True	False	True	False	controling phase finished
FinishControlIn	Bool	false	True	True	True	False	finish controling phase (edge triggered)

PLC [CPU 1214C DC/DC/DC] / Tipos de datos PLC / Tipos de datos de sistema

PID_Temp_SUT

PID_Temp_SUT Propiedades							
General							
Nombre	PID_Temp_SUT	**Número**	1538	**Tipo**	UDT	**Idioma**	
Numeración							
Información							
Título	data set for start up tuning	**Autor**		**Comentario**		**Familia**	
Versión		**ID personalizado**					

Nombre	Tipo de datos	Valor predet.	Accesible desde HMI/OPC UA/Web API	Escribible desde HMI/OPC UA/Web API	Visible en HMI Engineering	Valor de ajuste	Comentario
CalculateParamsHeat	Bool	false	True	True	True	False	recalculate control parameters heating with parameters of startup tuning
CalculateParamsCool	Bool	false	True	True	True	False	recalculate control parameters cooling with parameters of startup tuning
TuneRuleHeat	Int	2	True	True	True	True	tuning rule for SUT (0 CHR PID, 1 CHR PI, 2 ADV PID Temp)
TuneRuleCool	Int	2	True	True	True	True	tuning rule for SUT (0 CHR PID, 1 CHR PI, 2 ADV PID Temp)
State	Int	0	True	False	True	False	current phase of start up tuning
ProcParHeatOk	Bool	false	True	False	True	False	successful calculation of process parameters for heating
ProcParCoolOk	Bool	false	True	False	True	False	successful calculation of process parameters for cooling
AdaptDelayTime	Int	0	True	True	True	True	adapt delay time on working temperature (1 active, 0 inactive)
CoolingMode	Int	0	True	True	True	True	mode for finding cooling parameters (0 cooling, 1 heating and cooling, 2 measuring)

PLC [CPU 1214C DC/DC/DC] / Tipos de datos PLC / Tipos de datos de sistema

PID_Temp_TIR

PID_Temp_TIR Propiedades							
General							
Nombre	PID_Temp_TIR	**Número**	1539	**Tipo**	UDT	**Idioma**	
Numeración							
Información							
Título	data set for tuning in run	**Autor**		**Comentario**		**Familia**	
Versión		**ID personalizado**					

Nombre	Tipo de datos	Valor predet.	Accesible desde HMI/OPC UA/Web API	Escribible desde HMI/OPC UA/Web API	Visible en HMI Engineering	Valor de ajuste	Comentario
RunIn	Bool	false	True	True	True	False	activate run in setpoint without controling
CalculateParamsHeat	Bool	false	True	True	True	False	recalculate control parameters heating with parameters of tuning in run
CalculateParamsCool	Bool	false	True	True	True	False	recalculate control parameters cooling with parameters of tuning in run
TuneRuleHeat	Int	0	True	True	True	True	tuning rule for TIR (0-2 A PID auto,fast,slow; 3 ZN PID; 4 ZN PI; 5 ZN P)
TuneRuleCool	Int	0	True	True	True	True	tuning rule for TIR (0-2 A PID auto,fast,slow; 3 ZN PID; 4 ZN PI; 5 ZN P)
State	Int	0	True	False	True	False	current phase of tuning in run
ProcParHeatOk	Bool	false	True	False	True	False	successful calculation of process parameters for heating
ProcParCoolOk	Bool	false	True	False	True	False	successful calculation of process parameters for cooling
OutputOffsetHeat	Real	0.0	True	True	True	False	heating output offset during tuning in run for cooling
OutputOffsetCool	Real	0.0	True	True	True	False	cooling output offset during tuning in run for heating
WaitForControlIn	Bool	false	True	True	True	True	wait for controling phase
ControlInReady	Bool	false	True	False	True	False	controling phase finished
FinishControlIn	Bool	false	True	True	True	False	finish controling phase (edge triggered)

PLC [CPU 1214C DC/DC/DC] / Tipos de datos PLC / Tipos de datos de sistema

PID_TempControl

PID_TempControl Propiedades							
General							
Nombre	PID_TempControl	**Número**	1540	**Tipo**	UDT	**Idioma**	
Numeración							
Información							
Título	data for controling part	**Autor**		**Comentario**		**Familia**	
Versión		**ID personalizado**					

Nombre	Tipo de datos	Valor predet.	Accesible desde HMI/OPC UA/Web API	Escribible desde HMI/OPC UA/Web API	Visible en HMI Engineering	Valor de ajuste	Comentario
PIDInit	Bool	false	True	True	True	False	initialization of controller
IOutputOld	Real	0.0	True	True	True	False	saved integration part

PLC [CPU 1214C DC/DC/DC] / Tipos de datos PLC / Tipos de datos de sistema

PID_TempRetain

PID_TempRetain Propiedades							
General							
Nombre	PID_TempRetain	**Número**	1541	**Tipo**	UDT	**Idioma**	
Numeración							
Información							
Título	retain data	**Autor**		**Comentario**		**Familia**	
Versión		**ID personalizado**					

Nombre	Tipo de datos	Valor predet.	Accesible desde HMI/OPC UA/Web API	Escribible desde HMI/OPC UA/Web API	Visible en HMI Engineering	Valor de ajuste	Comentario
CtrlParams	PID_TempControlParamsHeatCool		True	True	True	True	actual parameter set
SetByUser	Bool	false	True	True	True	True	bit if parameters are set manually
Heat	PID_TempControlParams		True	True	True	True	parameter set heating
Gain	Real	1.0	True	True	True	True	proportional gain
Ti	Real	20.0	True	True	True	True	reset time
Td	Real	0.0	True	True	True	True	derivative time
TdFiltRatio	Real	0.2	True	True	True	True	filter coefficient for derivative part
PWeighting	Real	1.0	True	True	True	True	weigthing of proportional part in direct, feedback path
DWeighting	Real	1.0	True	True	True	True	weigthing of derivative part in direct, feedback path
Cycle	Real	1.0	True	True	True	True	PID Controller cycle time
ControlZone	Real	3.402822e+38	True	True	True	True	control zone
DeadZone	Real	0.0	True	True	True	True	width of the deadzone for error signal
Cool	PID_TempControlParams		True	True	True	True	parameter set cooling
Gain	Real	1.0	True	True	True	True	proportional gain
Ti	Real	20.0	True	True	True	True	reset time
Td	Real	0.0	True	True	True	True	derivative time
TdFiltRatio	Real	0.2	True	True	True	True	filter coefficient for derivative part
PWeighting	Real	1.0	True	True	True	True	weigthing of proportional part in direct, feedback path
DWeighting	Real	1.0	True	True	True	True	weigthing of derivative part in direct, feedback path
Cycle	Real	1.0	True	True	True	True	PID Controller cycle time
ControlZone	Real	3.402822e+38	True	True	True	True	control zone
DeadZone	Real	0.0	True	True	True	True	width of the deadzone for error signal

PLC [CPU 1214C DC/DC/DC] / Tablas de observación y forzado permanente

Tabla de forzado permanente

Nombre	Dirección	Formato visualización	Valor de forzado permanente	Comentario
"EV purga":P	%Q4.1:P	BOOL	FALSE	
"EV Entrada Refrigerante":P	%Q4.0:P	BOOL	FALSE	

PLC [CPU 1214C DC/DC/DC] / Tablas de observación y forzado permanente

Tabla de observación_1

Nombre	Dirección	Formato visualización	Valor de forzado	Comentario
"EV Entrada Refrigerante"	%Q4.0	BOOL	FALSE	

PLC [CPU 1214C DC/DC/DC]

Traces

Nombre

PLC [CPU 1214C DC/DC/DC] / Traces

Mediciones

Esta carpeta está vacía.

PLC [CPU 1214C DC/DC/DC] / Traces

Mediciones superpuestas

Nombre

PLC [CPU 1214C DC/DC/DC] / Comunicación OPC UA

Interfaces del servidor

Esta carpeta está vacía.

PLC [CPU 1214C DC/DC/DC]

Listas de textos de aviso PLC

Esta carpeta está vacía.

PLC [CPU 1214C DC/DC/DC] / Módulos locales

PLC [CPU 1214C DC/DC/DC]

PLC					
General\Información del proyecto					
Nombre	PLC	**Autor**	GrupoISI	**Comentario**	
Slot	1	**Rack**	0		
General\Información de catálogo					
Descripción abreviada	CPU 1214C DC/DC/DC	**Descripción**	Memoria de trabajo 100KB; fuente de alimentación 24V DC con DI14 x 24V DC SINK/SOURCE, DQ10 x 24V DC y AI2 integradas; 6 contadores rápidos y 4 salidas de impulso integradas; la Signal Board amplía las E/S integradas; hasta 3 módulos de comunicaciones para la comunicación serie; hasta 8 módulos de señales para ampliación de E/S; controlador PROFINET IO, I-device, protocolo de transporte TCP/IP, secure Open User Communication, comunicación S7, servidor web, OPC UA: servidor DA	**Referencia**	6ES7 214-1AG40-0XB0
Versión de firmware	V4.4				
General\Identification & Maintenance					
ID de la instalación		**ID de situación**		**Fecha de instalación**	2021-11-25 15:25:00.000
Información adicional					
General\Sumas de verificación					
Listas de textos	FA 70 E8 75 1D 5A 8E 29	**Software**	44 4F C2 0C 59 32 D2 10		
Interfaz PROFINET [X1]\General					
Nombre	Interfaccia PROFINET_1	**Autor**	GrupoISI	**Comentario**	
Interfaz PROFINET [X1]\General\Información del proyecto					
Nombre	DI 14/DQ 10_1	**Comentario**		**Nombre**	AI 2_1
Comentario		**Nombre**	DQ 4x24VDC_1	**Comentario**	
Interfaz PROFINET [X1]\General\Información de catálogo					
Descripción abreviada	DQ4 Signal Board (200kHz)	**Descripción**	Signal Board DQ4 x 24V DC / 200kHz; bloques de bornes enchufables	**Referencia**	6ES7 222-1BD30-0XB0
Versión de firmware	V1.0				
Interfaz PROFINET [X1]\Direcciones Ethernet\Interfaz conectada en red con					
Subred:	PN/IE_1				
Interfaz PROFINET [X1]\Direcciones Ethernet\Protocolo IP					
Configuración IP	Ajustar dirección IP en el proyecto	**Dirección IP:**	192.168.101.1	**Máscara de subred:**	255.255.255.0
Utilizar router	False				
Interfaz PROFINET [X1]\Direcciones Ethernet\PROFINET					
Permitir ajustar el nombre de dispositivo PROFINET directamente en el dispositivo	False	**Generar automáticamente el nombre del dispositivo PROFINET**	True	**Nombre del dispositivo PROFINET:**	plc
Nombre convertido:	plc	**Número de dispositivo:**	0		
Interfaz PROFINET [X1]\Sincronización horaria					
Activar sincronización horaria vía servidor NTP	Activar sincronización horaria vía servidor NTP		Direcciones IP	**Servidor 1**	0.0.0.0
Servidor 2	0.0.0.0	**Servidor 3**	0.0.0.0	**Servidor 4**	0.0.0.0
Intervalo de actualización	10sec			**La CPU sincroniza los módulos del dispositivo.**	Reloj maestro
Interfaz PROFINET [X1]\Entradas digitales\Canal0					
Dirección de canal	I0.0	**Filtros de entrada**	6.4 millisec	**Activar toma de impulso**	0
Interfaz PROFINET [X1]\Entradas digitales\Canal0					
Activar detección del flanco ascendente	0	**RidPrefixRisingEdgeEvent**	49152	**Nombre del evento:**	0
Alarma de proceso:	0	**Flanco ascendente0**	Flanco ascendente0		
Interfaz PROFINET [X1]\Entradas digitales\Canal0					
Activar detección de flanco descendente	0	**RidPrefixFallingEdgeEvent**	49280	**Nombre del evento:**	0
Alarma de proceso:	0	**Flanco descendente0**	Flanco descendente0		
Interfaz PROFINET [X1]\Entradas digitales\Canal1					
Dirección de canal	I0.1	**Filtros de entrada**	6.4 millisec	**Activar toma de impulso**	0
Interfaz PROFINET [X1]\Entradas digitales\Canal1					
Activar detección del flanco ascendente	0	**RidPrefixRisingEdgeEvent**	49153	**Nombre del evento:**	0
Alarma de proceso:	0	**Flanco ascendente1**	Flanco ascendente1		
Interfaz PROFINET [X1]\Entradas digitales\Canal1					
Activar detección de flanco descendente	0	**RidPrefixFallingEdgeEvent**	49281	**Nombre del evento:**	0
Alarma de proceso:	0	**Flanco descendente1**	Flanco descendente1		
Interfaz PROFINET [X1]\Entradas digitales\Canal2					
Dirección de canal	I0.2	**Filtros de entrada**	6.4 millisec	**Activar toma de impulso**	0
Interfaz PROFINET [X1]\Entradas digitales\Canal2					
Activar detección del flanco ascendente	0	**RidPrefixRisingEdgeEvent**	49154	**Nombre del evento:**	0
Alarma de proceso:	0	**Flanco ascendente2**	Flanco ascendente2		

Interfaz PROFINET [X1]\Entradas digitales\Canal2					
Activar detección de flanco descendente	0	**RidPrefixFallingEdgeEvent**	49282	**Nombre del evento:**	0
Alarma de proceso:	0	**Flanco descendente2**	Flanco descendente2		
Interfaz PROFINET [X1]\Entradas digitales\Canal3					
Dirección de canal	I0.3	**Filtros de entrada**	6.4 millisec	**Activar toma de impulso**	0
Interfaz PROFINET [X1]\Entradas digitales\Canal3					
Activar detección del flanco ascendente	0	**RidPrefixRisingEdgeEvent**	49155	**Nombre del evento:**	0
Alarma de proceso:	0	**Flanco ascendente3**	Flanco ascendente3		
Interfaz PROFINET [X1]\Entradas digitales\Canal3					
Activar detección de flanco descendente	0	**RidPrefixFallingEdgeEvent**	49283	**Nombre del evento:**	0
Alarma de proceso:	0	**Flanco descendente3**	Flanco descendente3		
Interfaz PROFINET [X1]\Entradas digitales\Canal4					
Dirección de canal	I0.4	**Filtros de entrada**	6.4 millisec	**Activar toma de impulso**	0
Interfaz PROFINET [X1]\Entradas digitales\Canal4					
Activar detección del flanco ascendente	0	**RidPrefixRisingEdgeEvent**	49156	**Nombre del evento:**	0
Alarma de proceso:	0	**Flanco ascendente4**	Flanco ascendente4		
Interfaz PROFINET [X1]\Entradas digitales\Canal4					
Activar detección de flanco descendente	0	**RidPrefixFallingEdgeEvent**	49284	**Nombre del evento:**	0
Alarma de proceso:	0	**Flanco descendente4**	Flanco descendente4		
Interfaz PROFINET [X1]\Entradas digitales\Canal5					
Dirección de canal	I0.5	**Filtros de entrada**	6.4 millisec	**Activar toma de impulso**	0
Interfaz PROFINET [X1]\Entradas digitales\Canal5					
Activar detección del flanco ascendente	0	**RidPrefixRisingEdgeEvent**	49157	**Nombre del evento:**	0
Alarma de proceso:	0	**Flanco ascendente5**	Flanco ascendente5		
Interfaz PROFINET [X1]\Entradas digitales\Canal5					
Activar detección de flanco descendente	0	**RidPrefixFallingEdgeEvent**	49285	**Nombre del evento:**	0
Alarma de proceso:	0	**Flanco descendente5**	Flanco descendente5		
Interfaz PROFINET [X1]\Entradas digitales\Canal6					
Dirección de canal	I0.6	**Filtros de entrada**	6.4 millisec	**Activar toma de impulso**	0
Interfaz PROFINET [X1]\Entradas digitales\Canal6					
Activar detección del flanco ascendente	0	**RidPrefixRisingEdgeEvent**	49158	**Nombre del evento:**	0
Alarma de proceso:	0	**Flanco ascendente6**	Flanco ascendente6		
Interfaz PROFINET [X1]\Entradas digitales\Canal6					
Activar detección de flanco descendente	0	**RidPrefixFallingEdgeEvent**	49286	**Nombre del evento:**	0
Alarma de proceso:	0	**Flanco descendente6**	Flanco descendente6		
Interfaz PROFINET [X1]\Entradas digitales\Canal7					
Dirección de canal	I0.7	**Filtros de entrada**	6.4 millisec	**Activar toma de impulso**	0
Interfaz PROFINET [X1]\Entradas digitales\Canal7					
Activar detección del flanco ascendente	0	**RidPrefixRisingEdgeEvent**	49159	**Nombre del evento:**	0
Alarma de proceso:	0	**Flanco ascendente7**	Flanco ascendente7		
Interfaz PROFINET [X1]\Entradas digitales\Canal7					
Activar detección de flanco descendente	0	**RidPrefixFallingEdgeEvent**	49287	**Nombre del evento:**	0
Alarma de proceso:	0	**Flanco descendente7**	Flanco descendente7		
Interfaz PROFINET [X1]\Entradas digitales\Canal8					
Dirección de canal	I1.0	**Filtros de entrada**	6.4 millisec	**Activar toma de impulso**	0
Interfaz PROFINET [X1]\Entradas digitales\Canal8					
Activar detección del flanco ascendente	0	**RidPrefixRisingEdgeEvent**	49160	**Nombre del evento:**	0
Alarma de proceso:	0	**Flanco ascendente8**	Flanco ascendente8		
Interfaz PROFINET [X1]\Entradas digitales\Canal8					
Activar detección de flanco descendente	0	**RidPrefixFallingEdgeEvent**	49288	**Nombre del evento:**	0
Alarma de proceso:	0	**Flanco descendente8**	Flanco descendente8		
Interfaz PROFINET [X1]\Entradas digitales\Canal9					
Dirección de canal	I1.1	**Filtros de entrada**	6.4 millisec	**Activar toma de impulso**	0
Interfaz PROFINET [X1]\Entradas digitales\Canal9					
Activar detección del flanco ascendente	0	**RidPrefixRisingEdgeEvent**	49161	**Nombre del evento:**	0
Alarma de proceso:	0	**Flanco ascendente9**	Flanco ascendente9		
Interfaz PROFINET [X1]\Entradas digitales\Canal9					
Activar detección de flanco descendente	0	**RidPrefixFallingEdgeEvent**	49289	**Nombre del evento:**	0
Alarma de proceso:	0	**Flanco descendente9**	Flanco descendente9		
Interfaz PROFINET [X1]\Entradas digitales\Canal10					
Dirección de canal	I1.2	**Filtros de entrada**	6.4 millisec	**Activar toma de impulso**	0
Interfaz PROFINET [X1]\Entradas digitales\Canal10					
Activar detección del flanco ascendente	0	**RidPrefixRisingEdgeEvent**	49162	**Nombre del evento:**	0
Alarma de proceso:	0	**Flanco ascendente10**	Flanco ascendente10		

Interfaz PROFINET [X1]\Entradas digitales\Canal10					
Activar detección de flanco descendente	0	**RidPrefixFallingEdgeEvent**	49290	**Nombre del evento:**	0
Alarma de proceso:	0	**Flanco descendente10**	Flanco descendente10		
Interfaz PROFINET [X1]\Entradas digitales\Canal11					
Dirección de canal	I1.3	**Filtros de entrada**	6.4 millisec	**Activar toma de impulso**	0
Interfaz PROFINET [X1]\Entradas digitales\Canal11					
Activar detección del flanco ascendente	0	**RidPrefixRisingEdgeEvent**	49163	**Nombre del evento:**	0
Alarma de proceso:	0	**Flanco ascendente11**	Flanco ascendente11		
Interfaz PROFINET [X1]\Entradas digitales\Canal11					
Activar detección de flanco descendente	0	**RidPrefixFallingEdgeEvent**	49291	**Nombre del evento:**	0
Alarma de proceso:	0	**Flanco descendente11**	Flanco descendente11		
Interfaz PROFINET [X1]\Entradas digitales\Canal12					
Dirección de canal	I1.4	**Filtros de entrada**	6.4 millisec	**Activar toma de impulso**	0
Interfaz PROFINET [X1]\Entradas digitales\Canal13					
Dirección de canal	I1.5	**Filtros de entrada**	6.4 millisec	**Activar toma de impulso**	0
Interfaz PROFINET [X1]\Entradas analógicas\Reducción de ruido					
Tiempo de integración	50 Hz (20 ms)				
Interfaz PROFINET [X1]\Entradas analógicas\Canal0					
Dirección de canal	IW64	**Tipo de medición**	Tensión	**Rango de tensión**	de 0 a 10 V
Filtrado	Débil (4 ciclos)			**Activar diagnóstico de rebase por exceso**	1
Interfaz PROFINET [X1]\Entradas analógicas\Canal1					
Dirección de canal	IW66	**Tipo de medición**	Tensión	**Rango de tensión**	de 0 a 10 V
Filtrado	Débil (4 ciclos)			**Activar diagnóstico de rebase por exceso**	1
Interfaz PROFINET [X1]\Salidas digitales					
Reacción a STOP de la CPU	Aplicar valor sustitutivo	**Reacción a STOP de la CPU**	Aplicar valor sustitutivo		
Interfaz PROFINET [X1]\Salidas digitales\Canal0					
Dirección de canal	Q0.0	**Aplicar valor 1 en caso de transición de RUN a STOP.**	0	**Dirección de canal**	Q4.0
Aplicar valor 1 en caso de transición de RUN a STOP.	0				
Interfaz PROFINET [X1]\Salidas digitales\Canal1					
Dirección de canal	Q0.1	**Aplicar valor 1 en caso de transición de RUN a STOP.**	0	**Dirección de canal**	Q4.1
Aplicar valor 1 en caso de transición de RUN a STOP.	0				
Interfaz PROFINET [X1]\Salidas digitales\Canal2					
Dirección de canal	Q0.2	**Aplicar valor 1 en caso de transición de RUN a STOP.**	0	**Dirección de canal**	Q4.2
Aplicar valor 1 en caso de transición de RUN a STOP.	0				
Interfaz PROFINET [X1]\Salidas digitales\Canal3					
Dirección de canal	Q0.3	**Aplicar valor 1 en caso de transición de RUN a STOP.**	0	**Dirección de canal**	Q4.3
Aplicar valor 1 en caso de transición de RUN a STOP.	0				
Interfaz PROFINET [X1]\Salidas digitales\Canal4					
Dirección de canal	Q0.4	**Aplicar valor 1 en caso de transición de RUN a STOP.**	0		
Interfaz PROFINET [X1]\Salidas digitales\Canal5					
Dirección de canal	Q0.5	**Aplicar valor 1 en caso de transición de RUN a STOP.**	0		
Interfaz PROFINET [X1]\Salidas digitales\Canal6					
Dirección de canal	Q0.6	**Aplicar valor 1 en caso de transición de RUN a STOP.**	0		
Interfaz PROFINET [X1]\Salidas digitales\Canal7					
Dirección de canal	Q0.7	**Aplicar valor 1 en caso de transición de RUN a STOP.**	0		
Interfaz PROFINET [X1]\Salidas digitales\Canal8					
Dirección de canal	Q1.0	**Aplicar valor 1 en caso de transición de RUN a STOP.**	0		
Interfaz PROFINET [X1]\Salidas digitales\Canal9					
Dirección de canal	Q1.1	**Aplicar valor 1 en caso de transición de RUN a STOP.**	0		

Interfaz PROFINET [X1]\Modo de operación					
Controlador IO	True	**Sistema IO**		**Número del dispositivo**	0
Dispositivo IO	False				
Interfaz PROFINET [X1]\Direcciones E/S\Direcciones de entrada					
Dirección inicial	0.0	**Dirección final**	1.7	**Bloque de organización**	0
Memoria imagen de proceso	0				
Interfaz PROFINET [X1]\Direcciones E/S\Direcciones de entrada					
Dirección inicial	64	**Dirección final**	67	**Bloque de organización**	0
Memoria imagen de proceso	0				
Interfaz PROFINET [X1]\Direcciones E/S\Direcciones de salida					
Dirección inicial	0.0	**Dirección final**	1.7	**Bloque de organización**	0
Memoria imagen de proceso	0				
Interfaz PROFINET [X1]\Avanzado\Opciones de interfaz					
Permitir sustitución de dispositivo sin medio de almacenamiento extraíble	True	**Permitir sobrescribir el nombre de dispositivo de todos los dispositivos IO asignados**	False	**Usar modo LLDP IEC V2.2**	False
Enviar Keep Alives para conexiones:	30s				
Interfaz PROFINET [X1]\Avanzado\Configuración en tiempo real\Comunicación IO					
Tiempo de ciclo de emisión:	1.000ms				
Interfaz PROFINET [X1]\Avanzado\Configuración en tiempo real\Opciones en tiempo real					
Ancho de banda calculado para datos IO cíclicos:	0.000ms	**Ancho de banda calculado para datos IO cíclicos:**	0.000%		
Interfaz PROFINET [X1]\Avanzado\Puerto [X1 P1]\General					
Nombre	Porta_1	**Autor**	GrupoISI	**Comentario**	
Interfaz PROFINET [X1]\Avanzado\Puerto [X1 P1]\Interconexión de puertos\Puerto local:					
Puerto local:	PLC\Interfaccia PROFINET_1 [X1]\Porta_1 [X1 P1]	**Medio:**	Cobre	**Denominación del cable:**	---
	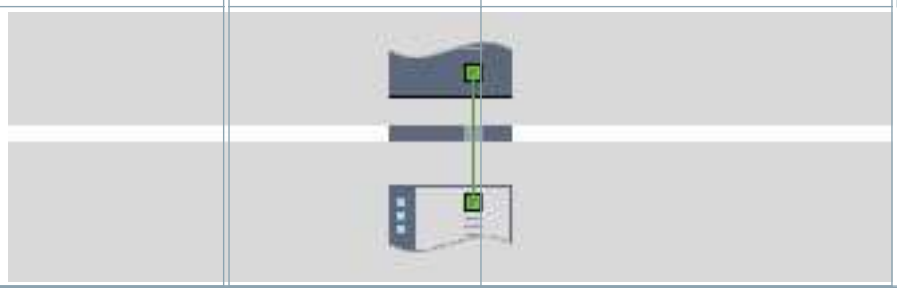				
Interfaz PROFINET [X1]\Avanzado\Puerto [X1 P1]\Interconexión de puertos\Puerto interlocutor:					
	La vigilancia del puerto del interlocutor no es posible	**Puerto interlocutor:**	Cualquier interlocutor		
Interfaz PROFINET [X1]\Avanzado\Puerto [X1 P1]\Opciones de puerto\Activar					
Activar este puerto para el uso	True				
Interfaz PROFINET [X1]\Avanzado\Puerto [X1 P1]\Opciones de puerto\Conexión					
Velocidad de transferencia/dúplex:	Automático	**Monitorizar**	False	**Activar autonegotiation**	True
Interfaz PROFINET [X1]\Avanzado\Puerto [X1 P1]\Opciones de puerto\Boundaries					
Fin del registro de dispositivos accesibles	False	**Fin de la detección de topología**	False	**Fin del dominio Sync**	False
Interfaz PROFINET [X1]\Acceso al servidor web					
Activar el servidor web para la dirección IP de esta interfaz	False	**El servidor web tiene que activarse también en las propiedades de la CPU.**			
Contadores rápidos (HSC)\HSC1\General\Activar					
Activar este contador rápido	0	**Activar este contador rápido**	0	**Activar este contador rápido**	0
Activar este contador rápido	0	**Activar este contador rápido**	0	**Activar este contador rápido**	0
Contadores rápidos (HSC)\HSC1\General\Información del proyecto					
Nombre	HSC_1	**Comentario**		**Nombre**	HSC_2
Comentario		**Nombre**	HSC_3	**Comentario**	
Nombre	HSC_4	**Comentario**		**Nombre**	HSC_5
Comentario		**Nombre**	HSC_6	**Comentario**	
Contadores rápidos (HSC)\HSC1\Direcciones E/S\Direcciones de entrada					
Dirección inicial	1000.0	**Dirección final**	1003.7	**Dirección inicial**	1004.0
Dirección final	1007.7	**Bloque de organización**	0	**Dirección inicial**	1008.0
Dirección final	1011.7	**Bloque de organización**	0	**Memoria imagen de proceso**	0
Dirección inicial	1012.0	**Dirección final**	1015.7	**Bloque de organización**	0
Memoria imagen de proceso	0	**Dirección inicial**	1016.0	**Dirección final**	1019.7
Bloque de organización	0	**Memoria imagen de proceso**	0	**Dirección inicial**	1020.0
Dirección final	1023.7	**Bloque de organización**	0	**Memoria imagen de proceso**	0

Bloque de organización	0	**Memoria imagen de proceso**	0	**Memoria imagen de proceso**	0
Generadores de impulsos (PTO/PWM)\PTO1/PWM1\General\Activar					
Activar este generador de impulsos	0	**Activar este generador de impulsos**	0		
Generadores de impulsos (PTO/PWM)\PTO1/PWM1\General\Información del proyecto					
Nombre	Pulse_1	**Comentario**		**Nombre**	Pulse_2
Comentario					
Generadores de impulsos (PTO/PWM)\PTO1/PWM1\Direcciones E/S\Direcciones de salida					
Dirección inicial	1000.0	**Dirección final**	1001.7	**Dirección inicial**	1002.0
Dirección final	1003.7	**Bloque de organización**	0	**Bloque de organización**	0
Memoria imagen de proceso	0	**Memoria imagen de proceso**	0		
Arranque					
Tipo de arranque	Arranque en caliente - modo de operación antes de desconexión (POWER OFF)	**Comparación de configuraciones teórica y real**	Arranque de la CPU aunque haya diferencias	**Tiempo de parametrización**	60000ms
Los OB deben poder interrumpirse	1				
Ciclo					
Tiempo de vigilancia del ciclo	150ms			**Activar tiempo de ciclo mínimo para OB cíclicos**	0
Tiempo de ciclo mínimo	1ms				
Carga por comunicación					
Carga del ciclo por comunicación	20%				
Marcas de sistema y de ciclo\Bits de marcas de sistema					
Activar la utilización del byte de marcas de sistema	1	**Dirección del byte de marcas de sistema (MBx)**	1	**Primer ciclo**	%M1.0 (FirstScan)
Diagrama de diagnóstico modificado	%M1.1 (DiagStatusUpdate)	**Siempre 1 (high)**	%M1.2 (AlwaysTRUE)	**Siempre 0 (low)**	%M1.3 (AlwaysFALSE)
Marcas de sistema y de ciclo\Bits de marcas de ciclo					
Activar la utilización del byte de marcas de ciclo	1	**Dirección del byte de marcas de ciclo (MBx)**	0	**Reloj 10 Hz**	%M0.0 (Clock_10Hz)
Reloj 5 Hz	%M0.1 (Clock_5Hz)	**Reloj 2.5 Hz**	%M0.2 (Clock_2.5Hz)	**Reloj 2 Hz**	%M0.3 (Clock_2Hz)
Reloj 1.25 Hz	%M0.4 (Clock_1.25Hz)	**Reloj 1 Hz**	%M0.5 (Clock_1Hz)	**Reloj 0.625 Hz**	%M0.6 (Clock_0.625Hz)
Reloj 0.5 Hz	%M0.7 (Clock_0.5Hz)				
Servidor web\General					
Activar servidor web en todos los módulos de este dispositivo	False	**Permitir el acceso sólo vía HTTPS**	True		
Servidor web\Actualización automática					
Activar actualización automática	True	**Intervalo de actualización**	0s		

Servidor web\Administración de usuarios

Nombre de usuario	Derechos de usuario
Everybody	

Servidor web\Páginas web definidas por el usuario

Nombre de la aplicación	Ruta de origen HTML	Página HTML predeterminada	Archivos con contenido dinámico	Número de DB Web	Fragmento n.º de DB
		index.htm	.htm;.html	333	334

Servidor web\Vista general de las interfaces

Dispositivo	Interfaz	Activar acceso al servidor web
PLC	Interfaccia PROFINET_1	False

Idiomas de la interfaz

Asignar idioma del proyecto	Idiomas de la interfaz
Inglés (Gran Bretaña)	Alemán
Inglés (Gran Bretaña)	Inglés
Inglés (Gran Bretaña)	Francés
Inglés (Gran Bretaña)	Español
Inglés (Gran Bretaña)	Italiano
Inglés (Gran Bretaña)	Chino (simplificado)

Hora\Hora local					
Zona horaria	(UTC +01:00) Berlín, Berna, Bruselas, Roma, Estocolmo, Viena				
Hora\Horario de verano					
Activar cambio de horario de verano	0	**Diferencia entre horario de invierno y verano**	60min.		
Hora\Horario de verano\Inicio del horario de verano					
Semana de inicio del mes	Última		Domingo	**de**	Marzo
a las	02:00 horas				
Hora\Horario de verano\Inicio del horario de invierno					
	Última		Domingo	**de**	Octubre
a las	03:00 horas				
Protección & Seguridad					
Nivel de protección	Sin protección				
Protección & Seguridad\Mecanismos de conexión					
Permitir acceso vía comunicación PUT/GET del interlocutor remoto	True				

Protección & Seguridad\Evento de seguridad informática					
Resumir diagnósticos en caso de gran cantidad	True	**Duración de un intervalo**	20	**Unidad**	segundos

Protección & Seguridad\Memoria de carga externa	
Desactivar la copia de la memoria de carga interna a la memoria de carga externa	False

Control de configuración\Control de configuración para configuración central	
Permitir la reconfiguración del dispositivo mediante el programa de usuario	0

Recursos de conexión

	Recursos de la estación - Reservados - Máximo	Recursos de la estación - Reservados - Configurados	Recursos de la estación - Dinámicos - Configurados	Recursos del módulo - PLC [CPU 1214C DC/DC/DC] - Configurados
Número máximo de recursos:		62	6	68
	Máximo	Configurados	Configurados	Configurados
Comunicación PG:	4	-	-	-
Comunicación HMI:	12	0	0	0
Comunicación S7:	8	0	0	0
Open User Communication:	8	0	0	0
Comunicación web:	30	-	-	-
Otros tipos de comunicación:	-	-	0	0
Recursos utilizados en total:		0	0	0
Recursos disponibles:		62	6	68

Sinóptico de direcciones\Sinóptico de direcciones\Sinóptico de direcciones

Entradas	True	**Salidas**	True	**Huecos direcciones**	False
Slot	True				

Tipo	Dir. desde	Dir. hasta	Módulo	IPP	Nombre del dispositivo	Número de dispositivo	Tamaño	Sistema maestro/IO	Rack	Slot
I	1000	1003	HSC_1	Actualización automática	PLC [CPU 1214C DC/DC/DC]	-	4 Bytes	-	0	1 16
I	1004	1007	HSC_2	Actualización automática	PLC [CPU 1214C DC/DC/DC]	-	4 Bytes	-	0	1 17
I	1008	1011	HSC_3	Actualización automática	PLC [CPU 1214C DC/DC/DC]	-	4 Bytes	-	0	1 18
I	1012	1015	HSC_4	Actualización automática	PLC [CPU 1214C DC/DC/DC]	-	4 Bytes	-	0	1 19
I	1016	1019	HSC_5	Actualización automática	PLC [CPU 1214C DC/DC/DC]	-	4 Bytes	-	0	1 20
I	1020	1023	HSC_6	Actualización automática	PLC [CPU 1214C DC/DC/DC]	-	4 Bytes	-	0	1 21
I	64	67	AI 2_1	Actualización automática	PLC [CPU 1214C DC/DC/DC]	-	4 Bytes	-	0	1 2
I	0	1	DI 14/DQ 10_1	Actualización automática	PLC [CPU 1214C DC/DC/DC]	-	2 Bytes	-	0	1 1
S	0	1	DI 14/DQ 10_1	Actualización automática	PLC [CPU 1214C DC/DC/DC]	-	2 Bytes	-	0	1 1
S	1000	1001	Pulse_1	Actualización automática	PLC [CPU 1214C DC/DC/DC]	-	2 Bytes	-	0	1 32
S	1002	1003	Pulse_2	Actualización automática	PLC [CPU 1214C DC/DC/DC]	-	2 Bytes	-	0	1 33
S	1004	1005	Pulse_3	Actualización automática	PLC [CPU 1214C DC/DC/DC]	-	2 Bytes	-	0	1 34
S	1006	1007	Pulse_4	Actualización automática	PLC [CPU 1214C DC/DC/DC]	-	2 Bytes	-	0	1 35
S	2	2	DQ 8x24VDC _1	Actualización automática	PLC [CPU 1214C DC/DC/DC]	-	1 Bytes	-	0	2
I	128	135	AI 4xTC_1	Actualización automática	PLC [CPU 1214C DC/DC/DC]	-	8 Bytes	-	0	3
S	4	4	DQ 4x24VDC_1	Actualización automática	PLC [CPU 1214C DC/DC/DC]	-	1 Bytes	-	0	1 3

PLC [CPU 1214C DC/DC/DC] / Módulos locales

DQ 8x24VDC _1

DQ 8x24VDC _1					
General\Información del proyecto					
Nombre	DQ 8x24VDC _1	**Autor**	GrupoISI	**Comentario**	
Slot	2				
General\Información de catálogo					
Descripción abreviada	SM 1222 DQ8 x 24V DC	**Descripción**	Módulo de salidas digitales DQ8 x 24V DC; bloques de bornes enchufables	**Referencia**	6ES7 222-1BF32-0XB0
Versión de firmware	V2.0				
DQ 8\Información del proyecto					
Nombre	DQ 8x24VDC_1	**Comentario**			
DQ 8\Salidas digitales					
Reacción a STOP de la CPU	Aplicar valor sustitutivo				
DQ 8\Salidas digitales\Canal0					
Dirección de canal	Q2.0	**Aplicar valor 1 en caso de transición de RUN a STOP.**	0		
DQ 8\Salidas digitales\Canal1					
Dirección de canal	Q2.1	**Aplicar valor 1 en caso de transición de RUN a STOP.**	0		
DQ 8\Salidas digitales\Canal2					
Dirección de canal	Q2.2	**Aplicar valor 1 en caso de transición de RUN a STOP.**	0		
DQ 8\Salidas digitales\Canal3					
Dirección de canal	Q2.3	**Aplicar valor 1 en caso de transición de RUN a STOP.**	0		
DQ 8\Salidas digitales\Canal4					
Dirección de canal	Q2.4	**Aplicar valor 1 en caso de transición de RUN a STOP.**	0		
DQ 8\Salidas digitales\Canal5					
Dirección de canal	Q2.5	**Aplicar valor 1 en caso de transición de RUN a STOP.**	0		
DQ 8\Salidas digitales\Canal6					
Dirección de canal	Q2.6	**Aplicar valor 1 en caso de transición de RUN a STOP.**	0		
DQ 8\Salidas digitales\Canal7					
Dirección de canal	Q2.7	**Aplicar valor 1 en caso de transición de RUN a STOP.**	0		
DQ 8\Direcciones E/S\Direcciones de salida					
Dirección inicial	2.0	**Dirección final**	2.7	**Bloque de organización**	0
Memoria imagen de proceso	0				

PLC [CPU 1214C DC/DC/DC] / Módulos locales

AI 4xTC_1

AI 4xTC_1					
General\Información del proyecto					
Nombre	AI 4xTC_1	**Autor**	GrupoISI	**Comentario**	
Slot	3				
General\Información de catálogo					
Descripción abreviada	SM 1231 AI4 x TC	**Descripción**	Módulo de entradas analógicas AI4 x TC	**Referencia**	6ES7 231-5QD32-0XB0
Versión de firmware	V2.0				
AI 4xTC\Información del proyecto					
Nombre	AI 4xTC_1	**Comentario**			
AI 4xTC\Diagnóstico del módulo					
Activar monitorización de tensión de alimentación	1	**Para cada entrada o salida pueden seleccionarse más diagnósticos.**			
AI 4xTC\Entradas analógicas\Reducción de ruido					
Tiempo de integración	50 Hz (20 ms)				
AI 4xTC\Entradas analógicas\Canal0					
Dirección de canal	IW128	**Tipo de medición**	Termopar	**Termopar**	Tipo J
Escala de temperatura	Celsius	**Filtrado**	Débil (4 ciclos)	**Origen temperatura de referencia**	Referencia interna
Temperatura de referencia	-/-			**Activar diagnóstico de rotura de hilo**	0
Activar diagnóstico de rebase por exceso	1	**Activar diagnóstico de rebase por defecto**	1		
AI 4xTC\Entradas analógicas\Canal1					
Dirección de canal	IW130	**Tipo de medición**	Termopar	**Termopar**	Tipo J
Escala de temperatura	Celsius	**Filtrado**	Débil (4 ciclos)	**Origen temperatura de referencia**	Referencia interna
Temperatura de referencia	-/-			**Activar diagnóstico de rotura de hilo**	0
Activar diagnóstico de rebase por exceso	1	**Activar diagnóstico de rebase por defecto**	1		
AI 4xTC\Entradas analógicas\Canal2					
Dirección de canal	IW132	**Tipo de medición**	Termopar	**Termopar**	Tipo J
Escala de temperatura	Celsius	**Filtrado**	Débil (4 ciclos)	**Origen temperatura de referencia**	Referencia interna
Temperatura de referencia	-/-			**Activar diagnóstico de rotura de hilo**	0
Activar diagnóstico de rebase por exceso	1	**Activar diagnóstico de rebase por defecto**	1		
AI 4xTC\Entradas analógicas\Canal3					
Dirección de canal	IW134	**Tipo de medición**	Termopar	**Termopar**	Tipo J
Escala de temperatura	Celsius	**Filtrado**	Débil (4 ciclos)	**Origen temperatura de referencia**	Referencia interna
Temperatura de referencia	-/-			**Activar diagnóstico de rotura de hilo**	0
Activar diagnóstico de rebase por exceso	1	**Activar diagnóstico de rebase por defecto**	1		
AI 4xTC\Direcciones E/S\Direcciones de entrada					
Dirección inicial	128	**Dirección final**	135	**Bloque de organización**	0
Memoria imagen de proceso	0				