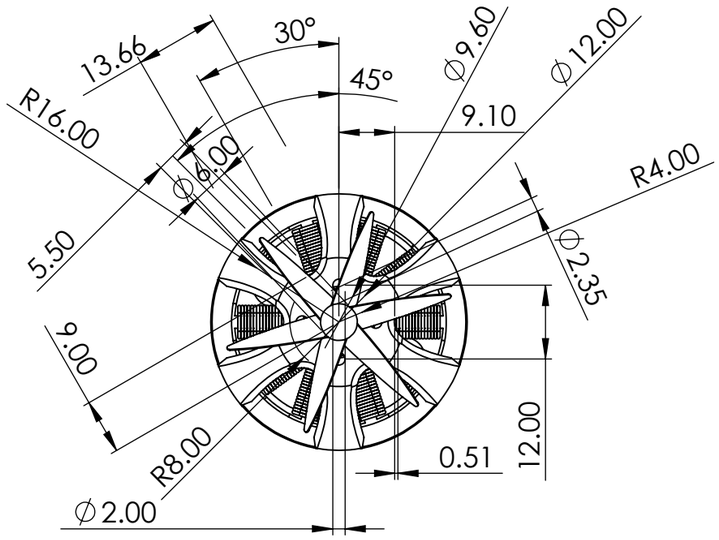

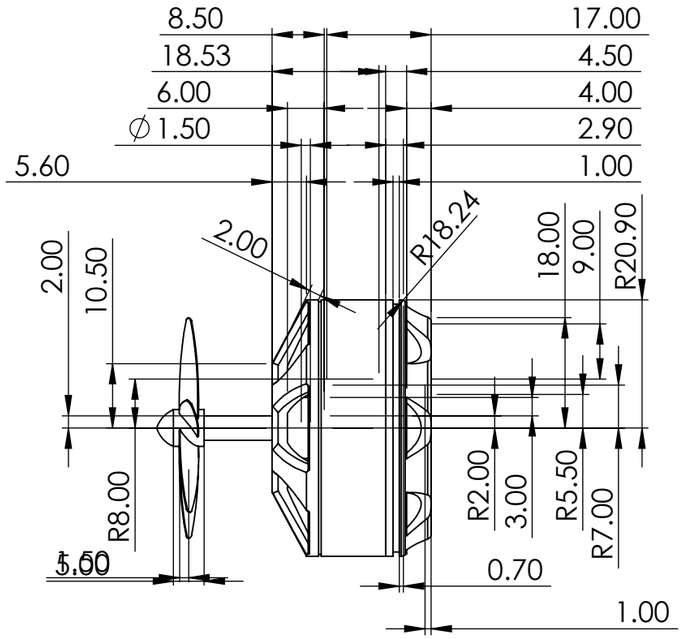

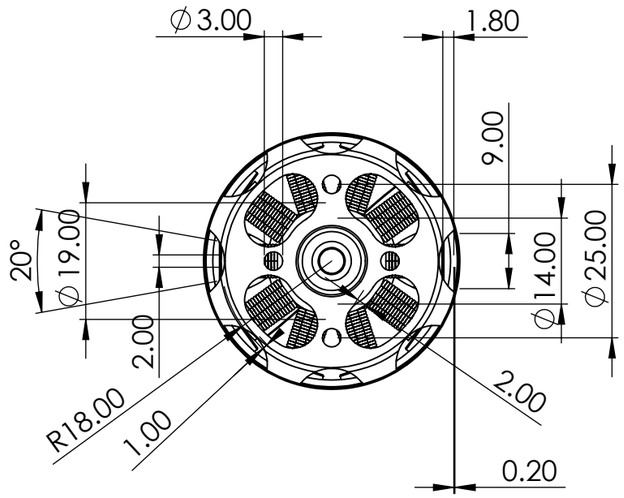

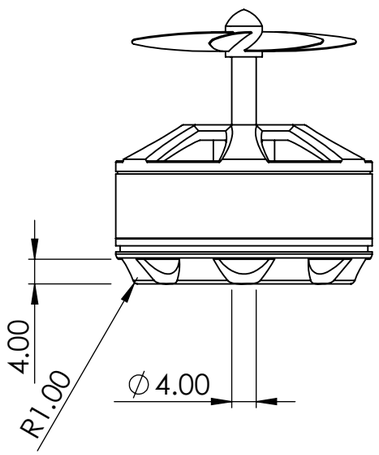

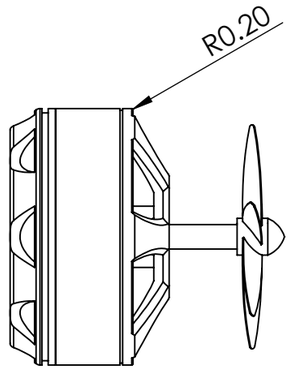

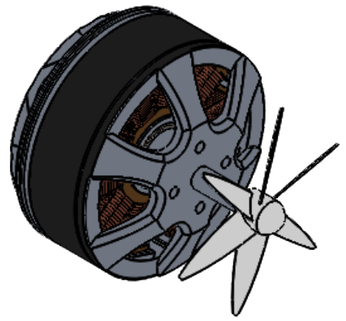

	REVISIÓN
DAVID ALONSO LOPEZRIVAS JOSE RANFERI MARTÍNEZ FLORES	
TÍTULO: PLANO BRUSHLESS MOTOR	
MATERIAL: ESTRUCTURA: ALUMINIO ALEACION 1060 PROPELA: PLASTICO ABS EMBOBINADO: COBRE	N.º DE DIBUJO A3
PESO: 49.47 GRAMOS	ESCALA:1:1 HOJA 1 DE 1

Producto SOLIDWORKS Educational. Solo para uso en la enseñanza.