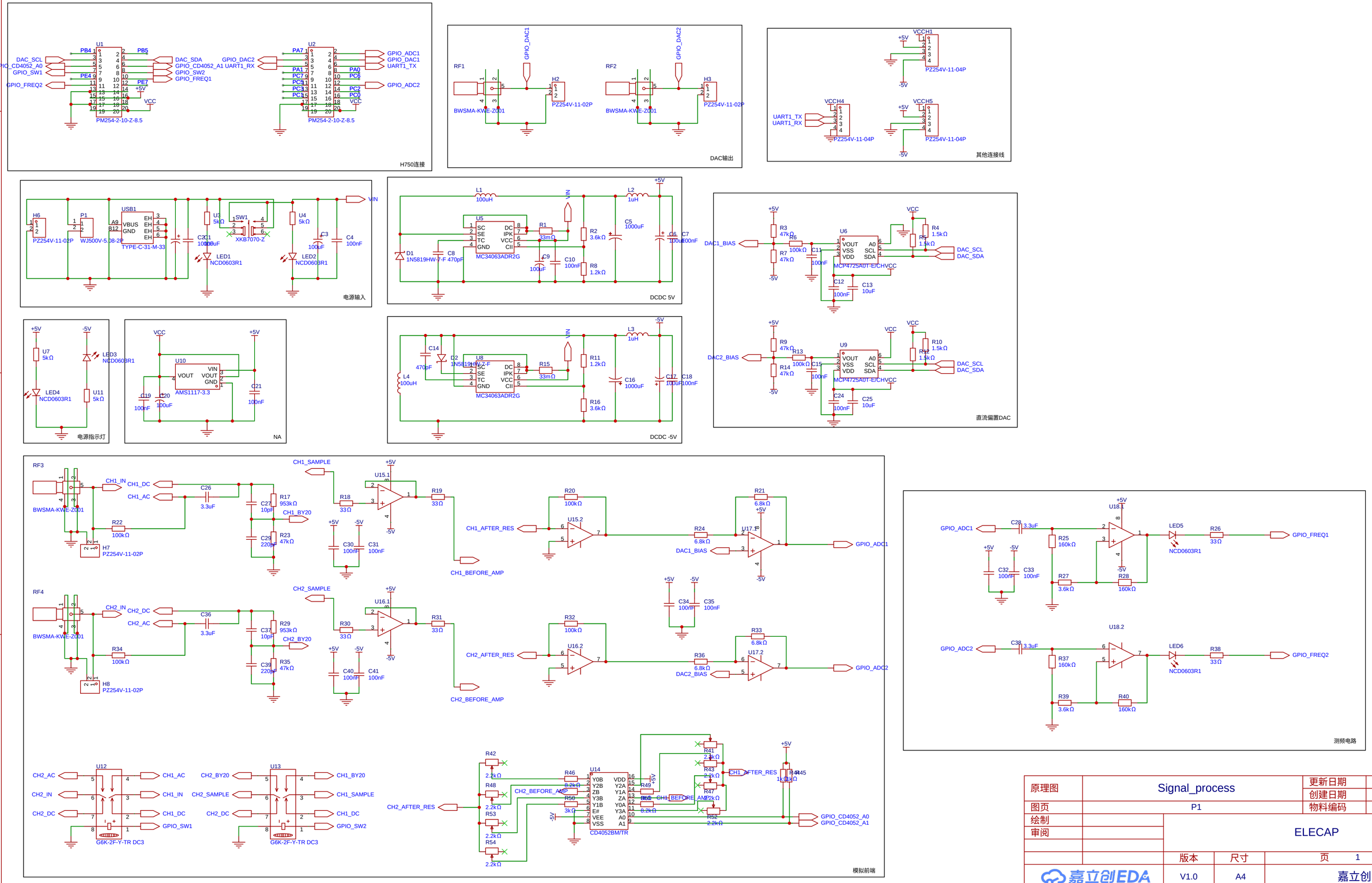

原理图	Signal_process	更新日期	2024-07-22
		创建日期	2024-07-16
图页	P1	物料编码	
绘制	ELECAP		
审阅			
	版本	尺寸	页 1 共 1
嘉立创EDA	V1.0	A4	嘉立创EDA