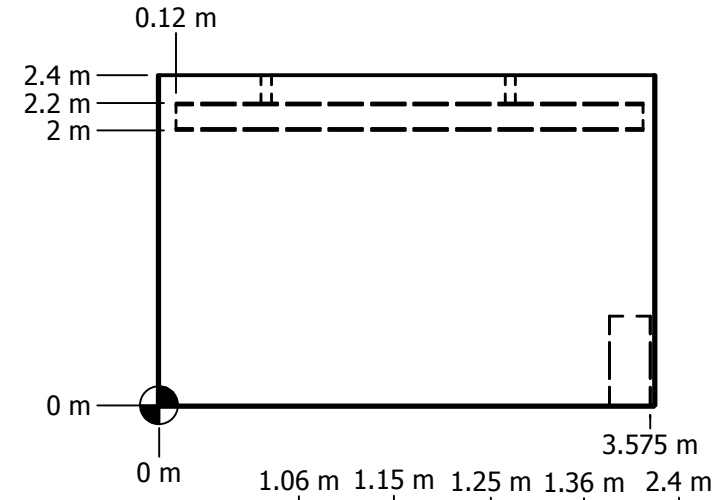
0.12 m
2.4 m
2.2 m
2 m
0 m
0 m
3.575 m

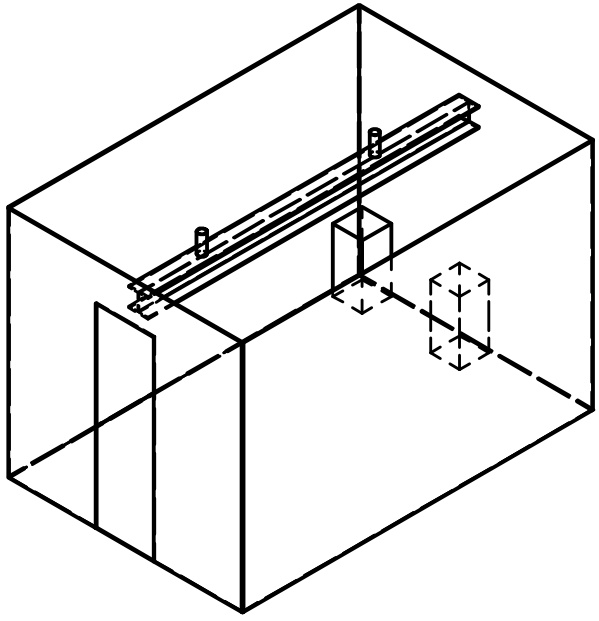

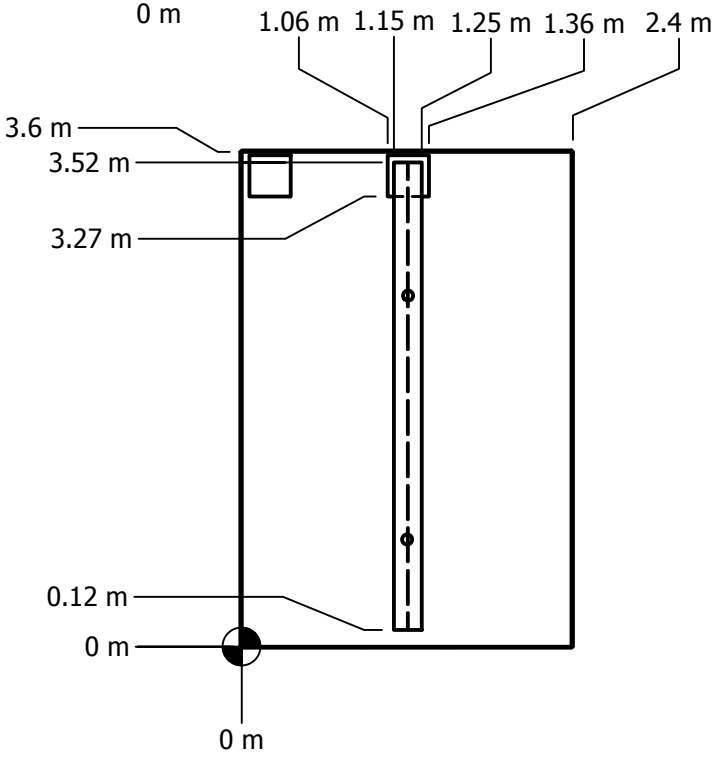
1.06 m
1.15 m
1.25 m
1.36 m
2.4 m
3.6 m
3.52 m
3.27 m
0.12 m
0 m
0 m

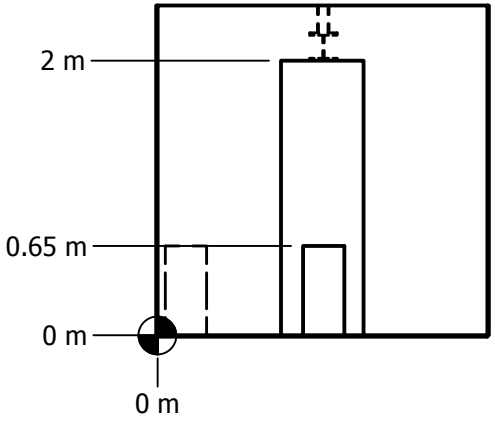
2 m
0.65 m
0 m
0 m