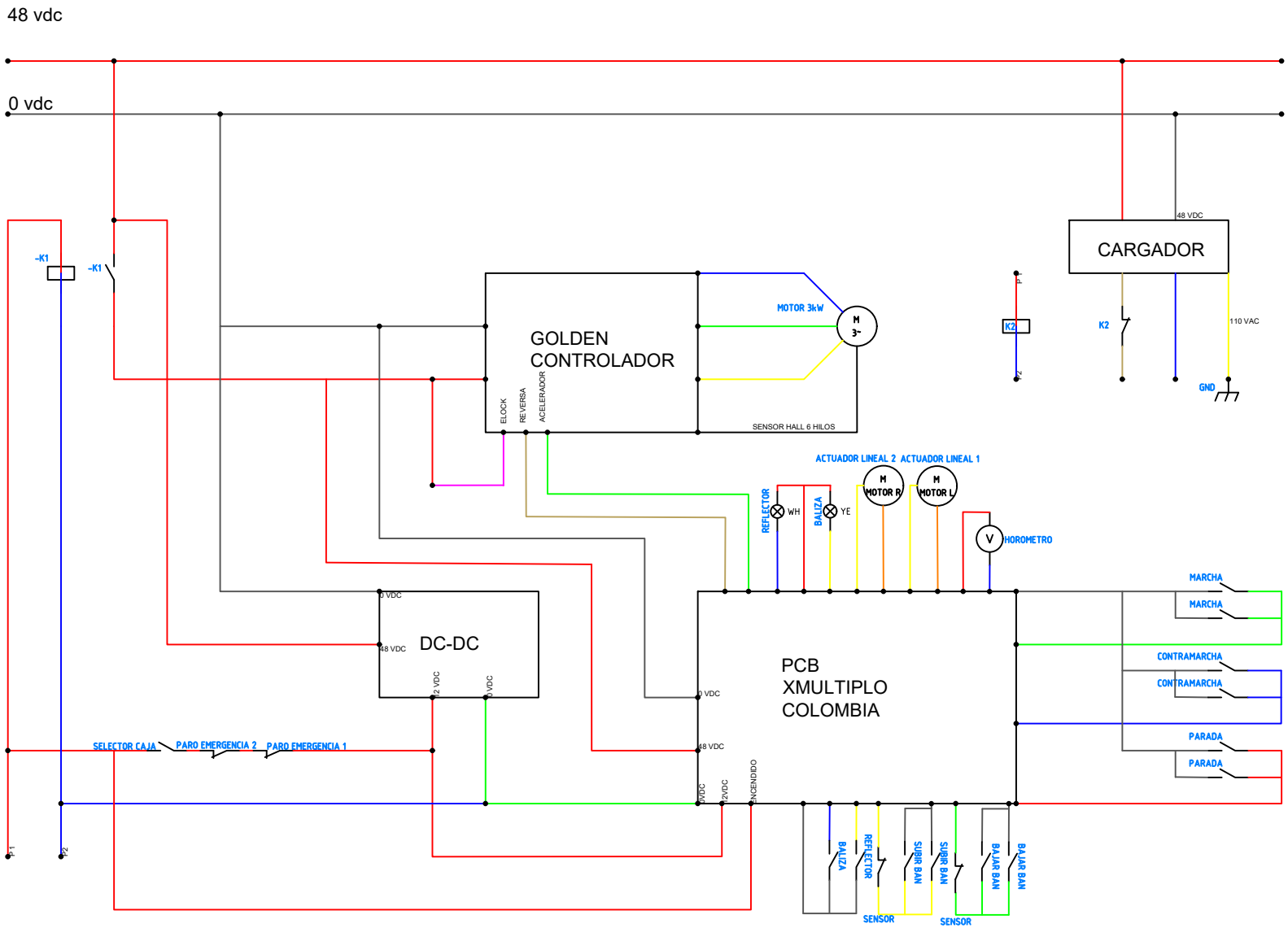

Diseñado por: MAURICIO-CASTAÑO	Modificado por:	Fecha: 2-12-2019	Proyecto: CONVEYOR TALMA
Supervisado por: JUAN-MARIN	Sustituye:	Escala: No Aplica.	Dibujo: 1 \ 1
Dibujado por: MAURICIO-CASTAÑO.			