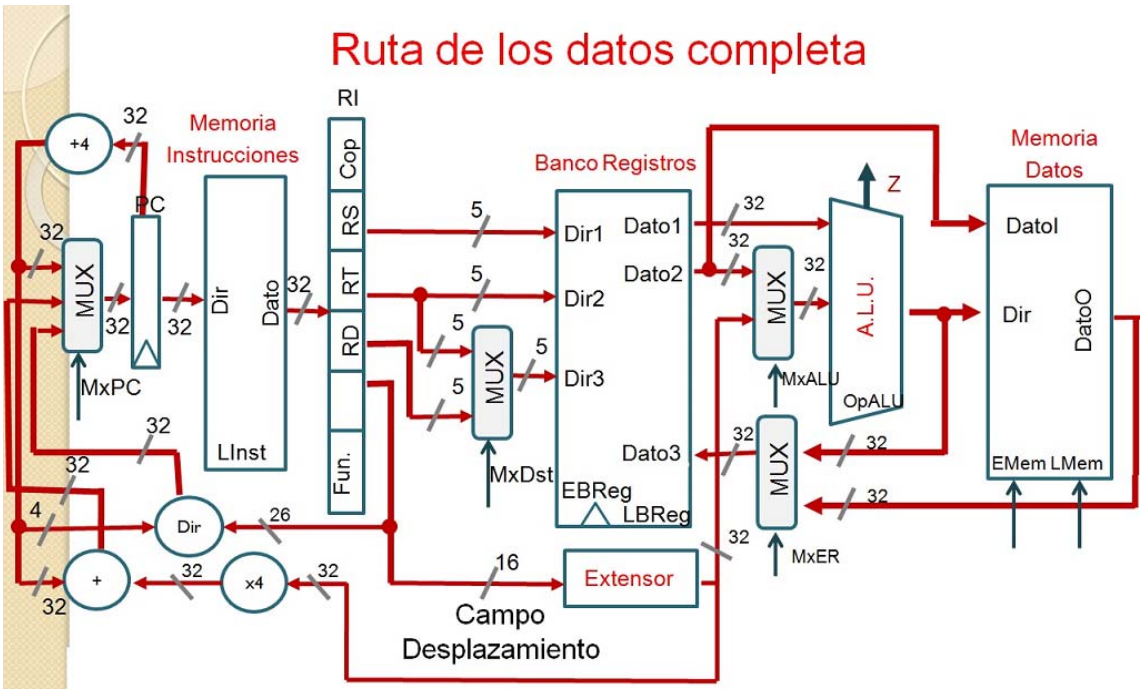

Incluya en la ruta anterior los elementos necesarios para ejecutar la instrucción:

jal Etiqueta # $31 ← PC+4,

PC ← $(PC+4)_{31..28}$|| Destino || 00_2

COP	Destino en 26 bits
000011	Destino

Y rellene las señales de control de la siguiente tabla:

				Banco Registros	ALU	Mem. Datos		Multiplexores Configuración Ruta de Datos			
Instrucción	**Form**	**COP**	**Función**	**EReg**	**OpALU**	**LMem**	**EMem**	**MxPC**	**MxALU**	**MxDst**	**MxER**
add rd, rs, rt	R	000000	100000		010						
beq rs,rt, etiqe	I	000100			110						
Jal Etiqueta	I	000011									