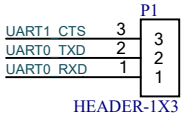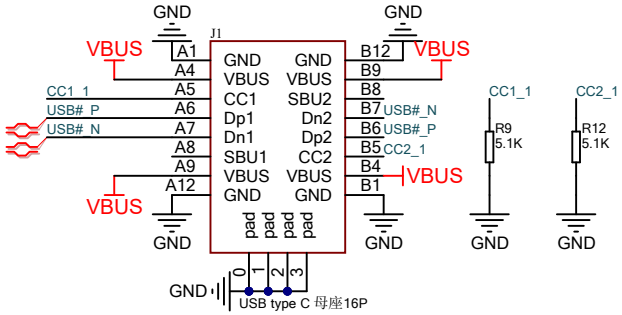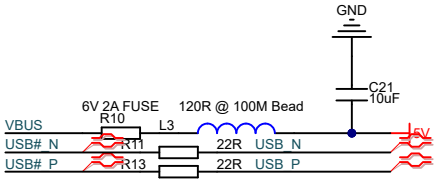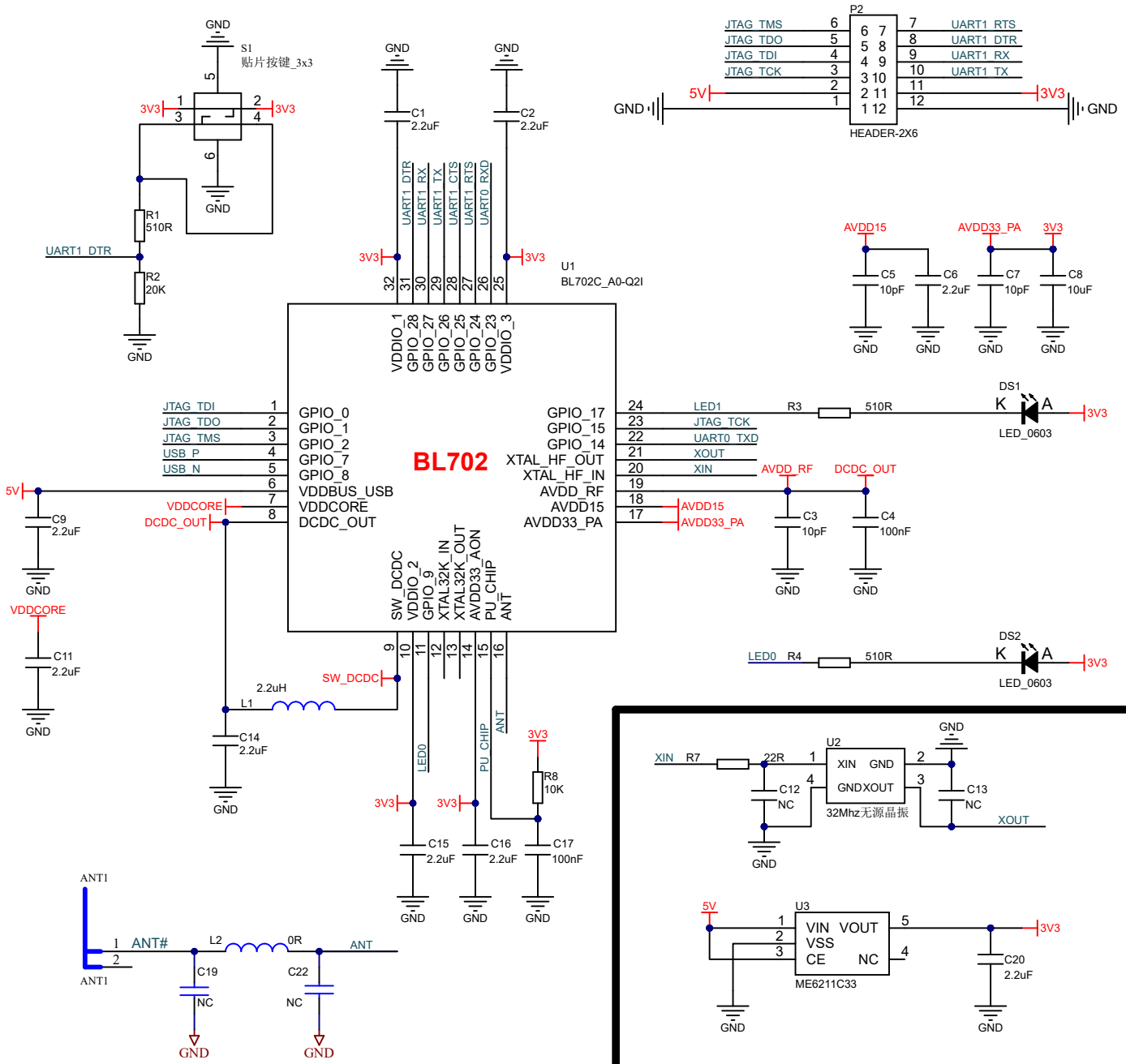Voltage Domain	BL702
VDDIO_1	GPIO_0 GPIO_1 GPIO_2 GPIO_7 GPIO_8 GPIO_23 GPIO_24 GPIO_25 GPIO_26 GPIO_27 GPIO_28
VDDIO_2	GPIO_9
VDDIO_3	GPIO_14 GPIO_15 GPIO_17
AVDD33_AON	XTAL32K_IN XTAL32K_OUT XTAL_HF_IN XTAL_HF_OUT PU_CHIP
AVDD15	ANT