# XÂY DỰNG HỆ THỐNG ĐẾM VÀ PHÂN LOẠI LON NƯỚC TRÊN DÂY TRUYỀN BẰNG TRÍ TUỆ NHÂN TẠO

**Phạm Khánh Dương**

Giảng viên: Nguyễn Hứa Minh Hoàng

# Giới thiệu

01 Mục tiêu

02 Công nghệ

03 Dataset

04 Hệ thống

05 Kết quả

06 Demo

# Mục tiêu

- Nhận diện Coca-Cola và Pepsi
- Theo dõi object theo thời gian thực
- Đếm khi đi qua vạch
- Quy đổi lon → lốc → thùng

# Công nghệ sử dụng

- YOLO
- OpenCV
- Roboflow
- Kaggle

383 ảnh

268 ảnh

359 ảnh

# DATASET

# Nguyên lý hoạt động

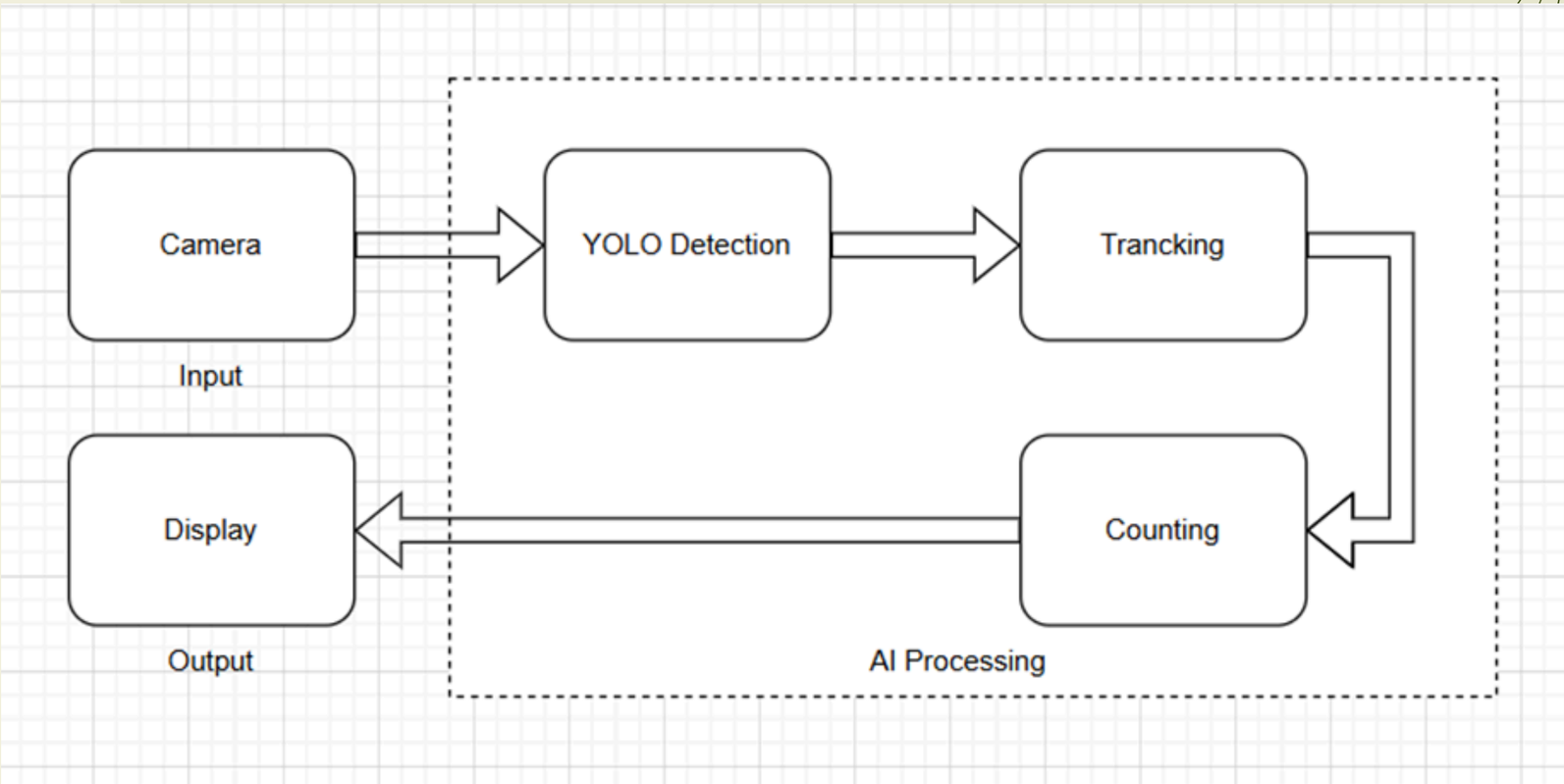

# Kết quả

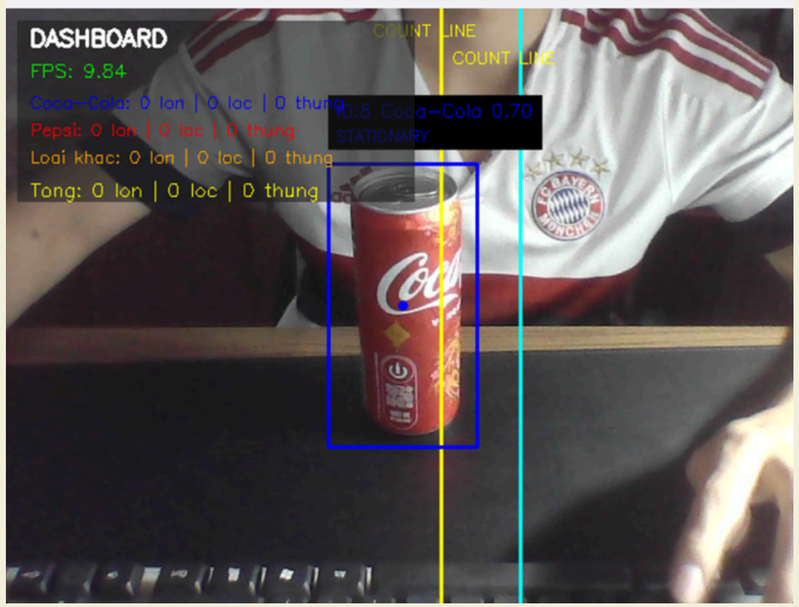


Trước

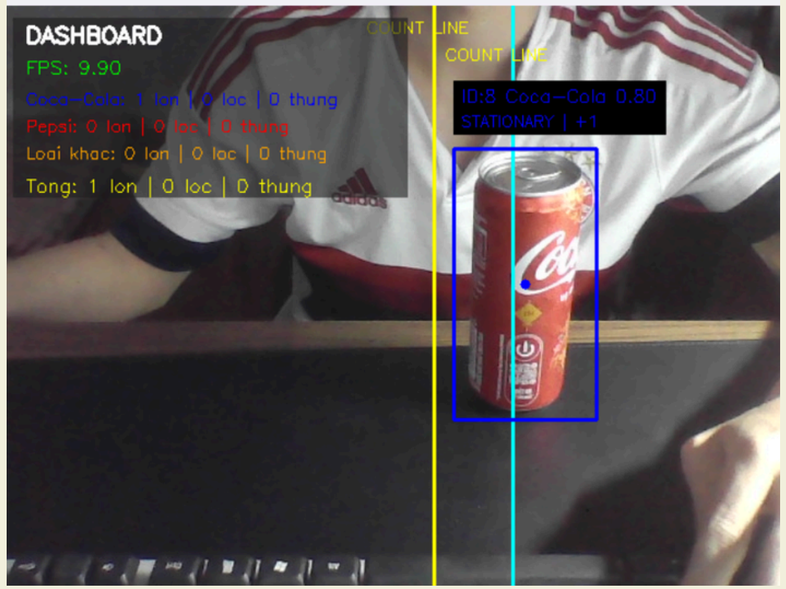


Sau

# Demo

# Thank you