Reactores Químicos
Teoría y Ordenador

Christian Pérez Hita

Índice

Módulo 1 **Análisis** — **Page 2**

1.1 Caracterización de reactores 2

1.1.1 Reactores de mezcla perfecta 3

1.1.2 Reactor de flujo pistón 3

1.2 Modelización de reactores 4

1.2.1 Modelo de mezcla perfecta 4

1.2.2 Velocidades de reacción 6

Fase Líquida 6

Fase Gaseosa 7

Calor intercambiado con el exterior 7

Módulo 2 **Reactor Discontinuo Mezcla perfecta** — **Page 9**

2.0.1 Isotermo 9

2.0.2 Funcionamiento adiabático 11

2.0.3 Funcionamiento no isotermo-no adiabático 12

2.1 Progresión óptima de la temperatura 13

Análisis de variables 16

Módulo 3 **Reactor Continuo Mezcla Perfecta** — **Page 24**

Capítulo 1

Análisis

1.1. Caracterización de reactores

Definición 1.1.1: Tipos de Reactores ideales

Se pueden clasificar en función de:
• Grado de mezcla
• Condiciones de operación

En función del grado de mezcla se clasifican en:

- Reactores de mezcla perfecta
- Reactor de flujo pistón

Un reactor de mezcla perfecta es aquel en el que en todos los puntos del reactor de forma axial y radial la concentración es la misma, en cambio, en un reactor de flujo pistón la concentración varía en función de la posición en el reactor.
En función del intercambio de calor en:

- Reactores isotérmicos
- Reactores adiabáticos
- Reactores no isotérmicos-no adiabáticos

En función del régimen de operación:

- Reactores continuos
- Reactores discontinuos
- Reactores semicontinuos

Aunque existen tres posibles configuraciones de reactores según el régimen de operación, es importante recordar que, en el régimen continuo, transcurrido un tiempo t, el sistema alcanza un estado estacionario en el cual las propiedades del reactor no varían con el tiempo (ecuaciones algebraicas).
Esto es fundamental para el diseño del reactor. Sin embargo, para un adecuado control del proceso, es necesario realizar un estudio dinámico del reactor, analizando su comportamiento durante la puesta en marcha y ante distintos tipos de estímulos (ecuaciones diferenciales).
De manera evidente, un reactor de flujo pistón es un reactor continuo, ya que no existe otra forma de operación para este tipo de sistema.

1.1.1. Reactores de mezcla perfecta

Podemos encontrar 3 tipos de reactores de mezcla perfecta:

- Reactor de tanque agitado continuo
- Reactor de tanque agitado discontinuo
- Reactor semicontinuo

El reactor de tanque agitado continuo (RCMP) es el más común, hay tanto una corriente de entrada como una salida
El reactor de tanque agitado discontinuo (RDMP) es un reactor en el que se trabaja por lotes, también conocidos como reactor batch, en este tipo de reactores se carga el reactivo y se deja reaccionar hasta que se obtiene el producto deseado.
El reactor semicontinuo (RSMP) puede tener una corriente de entrada o una de salida, aunque lo más común es que tenga una corriente de entrada pero no de salida

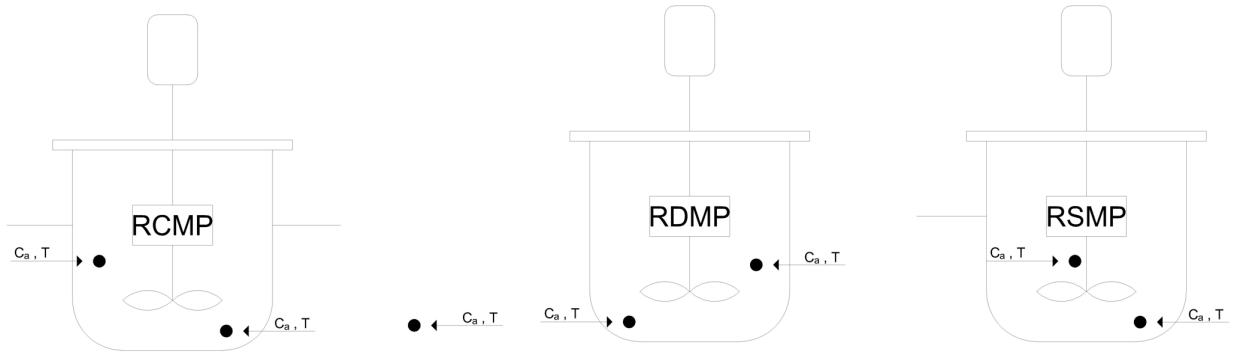

1.1.2. Reactor de flujo pistón

En el reactor flujo de pistón no hay mezcla a nivel axial, por lo que vamos a tener perfiles de temperatura y concentración en función de la posición en el reactor(Z). Por ello es necesario trabajar en estado estacionario, con dv al contrario de mezcla perfecta que siempre trabajamos con V, además obviamente solo se puede trabajar en continuo.

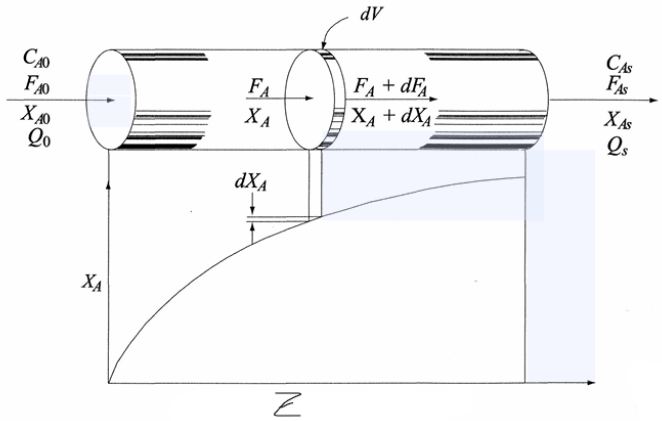

1.2. Modelización de reactores

1.2.1. Modelo de mezcla perfecta

Balance global en continuo:

$$\frac{dM}{dt} = m_o - m_s \tag{1.1}$$

Si la masa la establecemos en función del volumen se puede establecer con el caudal volumétrico y densidad:

$$\frac{d(V\rho)}{dt} = F_o\rho_o - F_s\rho_s \tag{1.2}$$

En el caso de trabajar en condiciones isotermas ρ es constante, y en caso de que trabajemos en un rango pequeño de temperatura podemos considerar un valor medio tal que:

$$\frac{dV}{dt} = F_o - F_s \xleftrightarrow{\text{V=cte}} \sum F_o = \sum F_s \tag{1.3}$$

De forma que el caudal volumétrico de entrada coincide con el caudal volumétrico de salida.

Nota:-

Esto solo se cumple cuando trabajamos en un reactor ideal, es decir, ya que se supone mezcla perfecta, un buen sistema de agitación que cumple las condiciones de homogeneidad y que mantenga un volumen constante. En caso contrario regulando por control de nivel se varía el acceso de corriente de entrada o de salida se mantiene en volumen constante

Balance a componentes:

$$\frac{dN_i}{dt} = ni_o - ni_s + ri \cdot V \tag{1.4}$$

Es decir la variación del número de moles del componente i respecto al tiempo es igual a la diferencia de moles de entrada y salida más la velocidad de reacción del componente i por el volumen del reactor (Término de generación).
A su vez aunque debemos trabajar en moles, puesto que estamos en una reacción química, nos interesa más trabajar en concentraciones, ya que, nos da mucha más información, y como $V \cdot C_i = N_i$ podemos reescribir la ecuación anterior de la siguiente forma:

$$\frac{d(C_i \cdot V)}{dt} = C_{io} \cdot F_o - C_{is} \cdot F_s + r_i \cdot V \tag{1.5}$$

De donde como se ha mencionado anteriormente, V al ser constante puede salir de la derivada, el caudal volumétrico de entrada es igual al de salida (1.3), además como estamos en una mezcla perfecta.
La concentración en la entrada y salida del reactor deben de ser idénticas, ya que, para ser una mezcla perfecta en cualquier punto del reactor debe tener las mismas propiedades $\rightarrow C_i = C_{is}$, por lo que se simplifica a la siguiente ecuación:

$$V\frac{dC_i}{dt} = F \cdot (C_{io} - C_{is}) + V \cdot r_i \quad \longleftrightarrow \quad \frac{dC_i}{dt} = \frac{F}{V} \cdot (C_{io} - C_{is}) + r_i \tag{1.6}$$

F/V también se define como el tiempo de residencia τ del reactor, es decir el tiempo que una partícula pasa en el reactor.

Balance de energía:

El balance de energía, se trata fundamentalmente de un balance entálpico, es decir si estamos en un proceso endotérmico dará una disminución de la temperatura y si es exotérmico un aumento de la temperatura.

Claim 1.2.1

$$\sum_{i=A}^{P}(M_i \cdot C_{pi}) \cdot \frac{dT}{dt} = \sum_{i=A}^{P}(F_o \cdot C_{io} \cdot H_{io}) - F_s \cdot C_{is} \cdot H_{is} + V \cdot \sum_{k=1}^{n} \Delta H_k \cdot r_k + Q(T) \tag{1.7}$$

Donde la variación de energía, se puede calcular como la sumatoria para cada componente de su masa por su capacidad calorífica por la variación de temperatura respecto del tiempo, es decir es el término de acumulación.

El término de entalpía de entrada - el de salida de los componentes se trata de $\sum_{i=A}^{P}(F_o \cdot C_{io} \cdot H_{io}) - F_s \cdot C_{is} \cdot H_{is}$

Mientras que el término de generación a diferencia del anterior depende de las reacciones químicas, de ahí que sea el índice k frente al i que era de los componentes.

$$V \cdot \sum_{k=1}^{n} \Delta H_k \cdot r_k$$

Cada reacción tendrá su propia entalpía, la entalpía tiene unidad de J|Kj /mol por ello debe ir multiplicada a la velocidad de reacción referida al mismo componente, de forma que queda unidad de energía/(tiempo*V) por ello es necesario multiplicar el volumen

Por último el término Q(T) es el término de intercambio de calor, que salvo que trabajemos en condiciones adiabáticas (para el diseño principalmente) siempre ha de estar.
Teniendo en cuenta la expresión general, para poder trabajar con ello hay que tener en cuenta que al estar en ideal, mezcla perfecta se tienen las siguientes consideraciones:

1. T = T_s
2. $\rho \approx$ cte , $\rho = \sum_{i=A}^{P} c_i$
3. $cp_i \approx$ valores medios, cp
4. V· ρ = M
5. En sistemas a presión constante, ΔH = Cp*T y como en la ecuación es entrada-salida, ΔH = Cp*(T_o-T_s)

Es decir nos quedaría la siguiente ecuación:

$$V \cdot \rho \cdot cp \cdot \frac{dT}{dt} = F \cdot \rho \cdot cp \cdot (T_o - T_s) + V \cdot \sum_{k=1}^{n} \Delta H_k \cdot r_k + Q(T) \tag{1.8}$$

Simplificando:

$$\frac{dT}{dt} = \frac{F}{V} \cdot (T_o - T_s) + \sum_{k=1}^{n} \frac{\Delta H_k \cdot r_k}{\rho \cdot cp} + \frac{Q(T)}{V \cdot \rho \cdot cp} \tag{1.9}$$

1.2.2. Velocidades de reacción

Pregunta 1: Cálculo de velocidades de reacción

$$\begin{tikzcd} A + B \arrow[r, "1"] & C + D \arrow[r, leftrightarrow, "3"] \arrow[d, "2"] & F \\ & 2E & \end{tikzcd}$$

- $r_1 = k_1 \cdot C_A \cdot C_B$
- $r_2 = k_2 \cdot C_C$
- $r_3 = k_3 \cdot C_D - k_{-3} \cdot C_F$

- $r_A = -r_1$
- $r_B = -r_1$
- $r_C = r_1 - \frac{r_2}{2}$
- $r_D = r_1 - r_3$
- $r_F = r_3$
- $r_E = r_2$

Nota:-

Las velocidades de reacción, va dirigida a uno de los componentes, normalmente en función del producto o del reactivo limitante, Vienen expresadas en términos de moles/(tiempo*V)

Fase Líquida

La velocidad de reacción está en función de la constante cinética (que será en función de la temperatura y de las concentraciones) por tanto:

$$r = f(k, c_i) \rightarrow r = f(T, X_A) \tag{1.10}$$

A su vez, la constante cinética se obtiene mediante la ecuación de Arrhenius:

$$k = k_0 \cdot \exp\left(\frac{-E_A}{RT}\right) \tag{1.11}$$

Y recordando expresando en función de la conversión se puede operar de la siguiente forma:

$$X_A = \frac{N_{AR} - N_A}{N_{AR}} \rightarrow N_A = N_{AR} \cdot (1 - X_A) \tag{1.12}$$

$$N_A = f(X_A) \approx C_A = f(X_A)$$

Por lo que la concentración inicial es:

$$C_i = C_{io} - \frac{\alpha_i}{\alpha_A} \cdot (X_A - X_{Ao}) \tag{1.13}$$

Siendo α_i el coeficiente estequiométrico del componente i, y α_A el coeficiente estequiométrico del componente que se tomará como reactivo además considerando, en el instante inicial que la conversión es 0:

$$C_i = C_{io} - \frac{\alpha_i}{\alpha_A} \cdot C_{A0} \cdot X_A \tag{1.14}$$

Fase Gaseosa

En fase gaseosa tenemos 2 posibilidades de trabajo, bien en función de la constante cinética y concentración, como en la fase líquida, o bien en función de la constante cinética y Presiones parciales de los componentes.

$$r = f(k, P_i) \rightarrow r = f(T, X_A)$$

$$n_i = n_{ie} - \frac{\alpha_i}{\alpha_A} \cdot n_{AR} \cdot (X_A - X_{Ae})$$

Recordando que al ser un gas ocupa todo el volumen y según la ley de los gases ideales:

$$F = \frac{R \cdot T \cdot n_t}{P} \tag{1.15}$$

Donde el número de moles se relaciona con las presiones de la siguiente forma:

$$n_t = \sum n_i \rightarrow c_i = \frac{n_i}{F} = \frac{n_i}{n_t} - \frac{P}{R \cdot T} = y_i \cdot \frac{P}{R \cdot T} \tag{1.16}$$

A su vez aplicando la ley de Dalton para las presiones parciales:

$$P_i = y_i \cdot P = \frac{n_i}{n_t} \cdot P \tag{1.17}$$

Es decir será su fracción molar por la presión total del reactor.

Calor intercambiado con el exterior

En un intercambiador de calor, podríamos encontrarnos con varios casos, bien que solo se intercambie el calor latente es decir, que no haya variación de temperatura, ya que, es solo el cambio de estado, o bien que se intercambie calor sensible, es decir que haya variación de temperatura. También podríamos encontrarnos con una combinación de ambas.

- Intercambio de calor latente: $T_j \approx cte$ T_j se trata del calor de camisa, de forma que se puede cuantificar como $Q = U \cdot S \cdot (T - T_j)$ es decir se trata del coeficiente global de transferencia de calor por la superficie de intercambio por la diferencia de temperaturas entre el reactor y su camisa.

  el coeficiente de intercambio de calor U, es función de los coeficientes individuales de la transferencia de calor y conductividad térmica $U = f(h_i, h_e, k)$

- Intercambio de calor sensible: $T_j \neq cte$ en este caso el intercambio de calor se cuantifica como la masa del fluido refrigerante por el calor específico del mismo por la variación de temperatura. $Q = m_j \cdot c_{pj} \cdot (T_{js} - T_{je})$

  también se podría expresar de forma análoga al intercambio de calor latente, pero con la media logarítmica, es decir $Q = U \cdot S \cdot \Delta T_{mlg}$

Como lo normal es conocer la masa del fluido refrigerante y la temperatura de entrada, pero no la de salida se deben correlacionar las ecuaciones anteriores.

Nota:-

Recordando que la media logarítmica es (la mayor diferencia - la menor diferencia)/ln(mayor/menor) y por lógica debe ser menor en la salida que en la entrada.

$$Q = U \cdot S \cdot \frac{(T - T_{je}) - (T - T_{js})}{\ln\left(\frac{T - T_{je}}{T - T_{js}}\right)}$$

ahora como nos faltaría algún dato para operar con las ecuaciones previas, la forma de correlacionar ambas es la siguiente:

Demostración.

$$Q = U \cdot S \cdot (T_{js} - T_{je})$$

$$U \cdot S \cdot \frac{(Tjs - T_{je})}{\ln\left(\frac{T-T_{je}}{T-T_{js}}\right)}$$

$$m_j \cdot c_{pj} \cdot (T_{js} - T_{je}) = U \cdot S \cdot \frac{(T - T_{je}) - (T - T_{js})}{\ln\left(\frac{T-T_{je}}{T-T_{js}}\right)}$$

$$\ln\left(\frac{T - T_{je}}{T - T_{js}}\right) = \frac{U \cdot S}{m_j \cdot c_{pj}}$$

donde simplemente despejando de la última ecuación:

$$\frac{T - T_{je}}{T - T_{js}} = \exp\left(\frac{U \cdot S}{m_j \cdot c_{pj}}\right)$$

$$T - T_{je} = (T - T_{js}) \cdot \exp\left(\frac{U \cdot S}{m_j \cdot c_{pj}}\right)$$

al pasar el exponente al otro lado de la ecuación:

$$T - T_{js} = (T - T_{je}) \cdot \exp\left(-\ \frac{U \cdot S}{m_j \cdot c_{pj}}\right)$$

$$T_{js} = T - (T - T_{je}) \cdot \exp\left(-\ \frac{U \cdot S}{m_j \cdot c_{pj}}\right)$$

y reintroduciendo en la primera ecuación queda tal que:

$$Q = m_j \cdot c_{pj} \cdot \left(T_{js} - \left[T - (T - T_{je}) \cdot \exp\left(-\ \frac{U \cdot S}{m_j \cdot c_{pj}}\right)\right]\right)$$

$$Q = m_j \cdot c_{pj} \cdot (T - T_{je}) \cdot \left[1 - \exp\left(-\ \frac{U \cdot S}{m_j \cdot c_{pj}}\right)\right]$$

😄

Capítulo 2

Reactor Discontinuo Mezcla perfecta

Nota:-

En un reactor biológico tenemos que f/v velocidad de dilución (D)mientras que en otros es v/f, en el primer caso, es porque se tiene cuenta los caudales de salida frente los otros son de entrada, tiempos de residencia cortos, en el segundo caso es tiempo espacial, teniendo en cuenta los caudales de entrada

Normalmente este tipo de reactores se utilizan para reacciones en fase líquida, por tanto, se considera que no hay diferencia de volumen o bien que es aproximadamente constante. También está pensado para ser más versátil la instalación y trabajar en pequeñas cantidades, si existiera una gran demanda habría que plantear el uso en continuo

Balance de materia:

$$\frac{dN_i}{dt} = r_i \cdot V \rightarrow \frac{dC_i}{dt} = r_i \tag{2.1}$$

Nota:-

Al ser V ≈ cte, se puede trabajar con concentraciones

Balance de energía:

$$\frac{dT}{dt} = \frac{\sum_{k=1}^{n} \Delta H_k \cdot r_k}{\rho \cdot cp} + \frac{Q(T)}{V \cdot \rho \cdot cp} \tag{2.2}$$

2.0.1. Isotermo

Se trabaja a temperatura constante y, por tanto, condiciona el proceso permitiendo que la resolución de los balances de materia a los componentes y el entálpico se puedan resolver de forma independiente, donde nos condiciona el diseño del cambiador de calor para mantener una temperatura constante a lo largo del proceso, es decir si lo que tiene lugar es una reacción exotérmica el intercambiador de calor debe eliminar calor y si es endotérmica debe aportar calor para mantener la temperatura constante, y, por tanto, a lo largo del proceso no habrá diferencia de temperatura y se trabaja a los mismos valores de la constante cinética, además en la evolución de las concentraciones no tendrá ningún efecto la temperatura. Desde el punto de vista de la reacción química K será constante, y la temperatura nos condiciona en el diseño del cambiador de calor.

Teniendo una reacción única $A \rightarrow P$ y trabajando con la conversión del reactivo limitante.

2 posibles cuestiones

- **Cálculo de Volumen:** V
- **Cálculo de Tiempo de residencia:** $\tau = \frac{V}{F}$

Dentro de los reactivos uno será el limitante, en la etapa de diseño va referida al reactivo limitante (A) **Refiriéndonos a la conversión, puesto que es el parámetro que más información nos da:** ya que queremos un % mínimo de conversión, se puede calcular como:

$$X_A = \frac{N_{AR} - N_A}{N_{AR}} \rightarrow N_A = N_{AR} \cdot (1 - X_A) \tag{2.3}$$

Nota:-

Siendo N_{AR} los moles de referencia del compuesto limitante, N_A los moles del compuesto limitante en un instante de tiempo t y X_A la conversión del compuesto limitante.

Sí hacemos la derivada del número de moles en función de la conversión (Ec. 2.3)

$$N_A = N_{AR} \cdot (1 - X_A) \rightarrow dN_A = -N_{AR} \cdot dX_A \tag{2.4}$$

$$\frac{dN_A}{dX_A} = N_{AR} \underbrace{\frac{d}{dX_A}(1 - X_A)}_{=-1} \Rightarrow dN_A = -N_{AR}\, dX_A \tag{2.5}$$

En la etapa de diseño la masa dará el volumen por otro lado con el balance entálpico como la temperatura es constante se podrá calcular el diseño del intercambiador de calor. Por tanto, el objetivo a calcular es el tiempo de residencia τ.

Definición 2.0.1: Balances de materia

$$\frac{dN_A}{dt} = -r_A \cdot V \tag{2.6}$$

Al sustituir la derivada de los moles de A que se ha obtenido en la Ec. 2.5 en el balance de materia (Ec. 2.6) quedaría tal que:

$$\frac{dN_A}{dt} = -r_A \cdot V \rightarrow \frac{-N_{AR} \cdot dX_A}{dt} = -r_A \cdot V \tag{2.7}$$

Nota:-

Al ser los moles de referencia de A constantes salen de la derivada, los signos negativos se anulan

$$N_{AR} \cdot \frac{dX_A}{dt} = r_A \cdot V \quad \rightarrow \quad \frac{dX_A}{dt} = \frac{r_A \cdot V}{N_{AR}} \tag{2.8}$$

separando variables y agrupando términos queda de la siguiente forma:

$$\frac{dX_A \cdot N_{AR}}{r_A \cdot V} = dt \tag{2.9}$$

y si integramos se obtiene la siguiente expresión:

$$NAR \int_{XA0}^{XAF} \frac{dX_A}{r_A \cdot V} = \int_0^{t_R} dt \rightarrow t_R = NAR \int_{XA0}^{XAF} \frac{dXA}{raV} \tag{2.10}$$

De esta expresión se obtienen el tiempo necesario para llegar de la conversión inicial a la final, es decir el tiempo de reacción t_R que es diferente al tiempo del ciclo, que será el tiempo de reacción más el tiempo de maniobra es decir el tiempo de carga, descarga y limpieza t_M.

$$t_c = t_R + t_M \tag{2.11}$$

Nos encontramos con 2 posibilidades en función del estado de la materia:

- Fase líquida v =cte por lo que puede salir de la integral y $N_{AR}/V = C_{AR}$

$$Tr = CAR \int_{XA0}^{XAF} \frac{dX_A}{r_A} \tag{2.12}$$

- para fase gaseosa es necesario recordar que al ser un gas el volumen no es constante, se calcula con el factor de expansión de la siguiente forma

$$V = V_R(1 + \epsilon_A \cdot X_A) \rightarrow \epsilon_A = \frac{N_t(X = 1) - N_{TR}}{N_{TR}} \cdot \cancelto{1}{\frac{T}{T_R}} \tag{2.13}$$

Claim 2.0.1

Siendo N_{TR} los moles totales de referencia, N_T el número total de moles cuando la conversión es 1, ϵ_A el factor de expansión y V_R el volumen de referencia. Lo más típico es usar como volumen de referencia el volumen de carga.
El $\frac{T}{T_R}$ se simplifica a 1, ya que estamos en isotermo, para adiabático o no adiabático-no isotermo es necesario tenerlo en cuenta

$$Tr = N_{AR} \int_{XA0}^{XAF} \frac{dX_A}{r_A \cdot V_R(1 + \epsilon_A \cdot X_A)} \rightarrow Tr = C_{AR} \int_{XA0}^{XAF} \frac{dX_A}{r_A \cdot (1 + \epsilon_A \cdot X_A)} \tag{2.14}$$

Lenma 2.0.1 Para componentes que no sean referencia

CB = CB0 -CA0 * XA
en el tr el divisor ra sería k1 * CA que era CA0(1-xA)* lo definido arriba

2.0.2. Funcionamiento adiabático

En este funcionamiento el sistema está totalmente aislado y, por tanto, no recibe intercambio de energía con el exterior.
Siguiendo el mismo ejemplo de la reacción A $\rightarrow$ P, y resolviendo de manera análoga para que el modelo se pueda resolver de forma analítica e integrable
Si tuviésemos reacciones múltiples en lugar de establecer los balances a un solo elemento y en función del reactivo limitante se establecería a todos los componentes y en función de la concentración.
Para la reacción simple sería de la siguiente forma:

$$\begin{cases} \dfrac{dN_A}{dt} = -r_A \cdot V & \leftarrow \text{Balance de materia} \\ \dfrac{d}{dt}(M \cdot C_p \cdot T) = \Delta H_R \cdot r_A \cdot V & \leftarrow \text{Balance de energía} \end{cases} \tag{2.15}$$

Sí la Ec.2.15 la ponemos en función de la conversión tal y como se vio en el funcionamiento isotermo(Ec.2.8) queda de la siguiente forma:

$$\frac{dX_A}{dt} = \frac{r_A \cdot V}{N_{AR}} \tag{2.16}$$

igual que si el balance entálpico se pone de forma implícita en la temperatura queda de la siguiente forma:

$$\frac{d}{dt}\left(M \cdot C_p \cdot T\right) = \Delta H_R \cdot r_A \cdot V \tag{2.17}$$

$$\frac{dT}{dt} = \frac{\Delta H_A \cdot r_A \cdot V}{M \cdot C_p} = \frac{\Delta H_A \cdot N_{AR} \cdot dX_A}{M \cdot C_p \cdot dt} \tag{2.18}$$

$$\int_{T_I}^{T} dT = \int_{X_{A0}}^{X_A} \frac{\Delta H_A}{M \cdot C_p} N_{AR} \cdot dX_A \quad \Longrightarrow \quad T = T_I + \frac{\Delta H_A}{M \cdot C_p} \cdot N_{AR} \cdot (X_A - X_{A0}) \tag{2.19}$$

Nota:-

Tanto la entalpia de la reacción como la masa como la capacidad calorífica se consideran constantes y por eso salen de la integral

Como se puede ver en la Ec.2.19 la temperatura es una función lineal de la conversión $T = f(X_A)$ además recordando que la masa M se puede definir como $\rho \cdot V$ queda la expresión de la siguiente forma:

$$T = T_I + \frac{\Delta H_A}{\rho \cdot V \cdot C_p} \cdot N_{AR} \cdot (X_A - X_{A0}) \quad \Longrightarrow \quad T = T_I + \frac{\Delta H_A \cdot C_{AR}}{\rho \cdot C_p} \cdot (X_A - \cancelto{0}{X_{A0}}) \tag{2.20}$$

Lo normal es que nuestro estado de referencia sean las condiciones iniciales a tiempo 0 y, por tanto, en las condiciones iniciales la conversión del reactivo limitante es 0 debido a ello se cancela el X_{A0}.

En este caso también se podrían resolver ambos balances de forma independiente en el sistema porque la temperatura es una función de la conversión dada por la Ec.2.20 y para calcular el tiempo del proceso que viene dado por el balance al reactivo limitante venía dado en la Ec.2.10 bien porque sea V constante o una función de la conversión y en la expresión de la velocidad de reacción que depende de la conversión y la temperatura, por tanto, todo es una función de la conversión, y debido a ello se puede hacer la integración numérica y calcular el tiempo del proceso de forma analítica.

Si trabajamos en adiabático la temperatura es una función de la conversión y es una función lineal de la misma.

2.0.3. Funcionamiento no isotermo-no adiabático

No es el funcionamiento deseado, normalmente el deseado en el diseño es el isotermo, pero por el tipo de sistemas que hay a veces no es posible mantenerlo debido a ello estamos en este tipo de funcionamiento.

Es un funcionamiento en el que nos mantenemos en un rango de temperaturas que se intenta que no sea muy amplio, tanto por las características del proceso como por la instalación, para evitar choques térmicos en el reactor.

En este caso los balances a tener en cuenta y que modelizan el sistema son:

$$\begin{cases} \dfrac{dN_A}{dt} = -r_A \cdot V & \leftarrow \text{Balance de materia} \\ \dfrac{d}{dt}(M \cdot C_p \cdot T) = \Delta H_R \cdot r_A \cdot V + U \cdot S \cdot (T_j - T) & \leftarrow \text{Balance de energía} \end{cases} \tag{2.21}$$

Para una única reacción, en la que el balance de componentes se expresa respecto al reactivo limitante, existe una sola entalpía de reacción asociada al proceso. En cuanto al intercambio de calor con el exterior, existen dos situaciones: o bien, debido al caudal del fluido refrigerante o calefactor, la variación de su temperatura es despreciable y se puede considerar que opera a temperatura constante (T_j); o bien se produce un cambio de fase en dicho fluido, lo que implica también una temperatura constante.
Si hubiera más componentes, sería necesario plantear más ecuaciones de balance de materia del primer tipo.

En cuanto al balance entálpico, el término de acumulación es el de la izquierda, en el de las entalpías hay que recordar que van referidas a uno de los componentes o bien al reactivo limitante o al producto deseado y la velocidad de reacción debe estar referida también al mismo componente.

El intercambio de calor con el exterior suma y la fuerza impulsora tiene que dar la verdadera variación de energía en el sistema por ello la fuerza impulsora $(T_j - T)$ se refiere así y por ello se suma el término de $U \cdot S \cdot (T_j - T)$.

Si la temperatura de la camisa fuera una de calefacción aumenta el paréntesis, si fuera de refrigeración disminuye. Por ello es un término que siempre suma si como fuerza impulsora se tiene $(T - T_j)$ habría que tener en cuenta el signo, ya que en refrigeración restaría.
Expresándolo en función de la concentración del reactivo limitante quedaría de la siguiente forma:

$$\begin{cases} \dfrac{dX_A}{dt} = \dfrac{r_A \cdot V}{N_{AR}} & \leftarrow \text{Balance de materia} \\ \dfrac{dT}{dt} = \dfrac{\Delta H_A \cdot r_A \cdot V}{M \cdot C_p} + \dfrac{U \cdot S \cdot (T_j - T)}{M \cdot C_p} & \leftarrow \text{Balance de energía} \end{cases} \tag{2.22}$$

Teniendo en cuenta que es análogo al caso de adiabático, pero añadiendo el término del intercambiador de calor en el balance entálpico. Además, esto corresponde a un sistema de ecuaciones diferenciales que hay que resolver por un método numérico tipo Runge-Kutta.

t	**XA**	**T**
$t_i(h)$	0	$T_i(K)$
$t_2(h)$	XA_2	$T_2(K)$
.	.	.
.	.	.
.	.	.
.	.	.
$t_f(h)$	XA_f	$T_f(K)$

Tabla 2.1: Solución numérica del sistema de ecuaciones diferenciales

Lenma 2.0.2 Consideraciones

Simplemente como recordatorio tanto la velocidad de reacción como el volumen son funciones de la conversión y de la temperatura tal y como se muestra en las siguientes ecuaciones:

$$\begin{cases} r_a = f(c_i, T) \quad \rightarrow f(X_A, T) \\ V = f'(X_A, T) \rightarrow V = V_R(1 + \epsilon_A X_A) \cdot \dfrac{T}{T_R} \end{cases} \tag{2.23}$$

2.1. Progresión óptima de la temperatura

El RDMP es un reactor por lotes, dinámico que el sistema evoluciona a lo largo del tiempo, aprovechando esta particularidad del sistema se puede obtener un funcionamiento óptimo, y así poder trabajar con una variación de temperatura que permite tener en cada momento la mayor velocidad de reacción posible, en un estado estacionario vamos a un punto estable que no se puede tener una progresión óptima de temperatura.
Para una reacción $A \rightleftharpoons B$.

- $r_A = k_d \cdot C_A - k_i \cdot C_P$
- t = 0 $\qquad C_a = C_{A0} \qquad C_P = 0$

teniendo en cuenta las concentraciones iniciales y que A es el reactivo limitante, expresando la ecuación de velocidad en función de la temperatura y concentración queda tal que:

$$r_A = A_d \cdot exp\left(\frac{-E_d}{RT}\right) C_{A0}(1 - X_A) - A_i \cdot exp\left(\frac{-E_i}{RT}\right) \cdot \underbrace{C_{A0} X_A}_{\text{ya que } C_{P0}=0} \tag{2.24}$$

Nota:-

Obviamente, para el inicio de la reacción donde la conversión es 0 la velocidad de reacción sería solo de la directa, y si fuera la conversión del 1 sería solo la inversa para volver al equilibrio, como los coeficientes estequiométricos son 1 a 1 por ello es X_A en el segundo término

si adaptamos la ecuación 2.24 en función de la conversión de equilibrio X_e la velocidad de la reacción directa es igual a la de la inversa, por ello la velocidad de reacción es 0, y se despeja de la siguiente forma:

$$A_d \cdot exp\left(\frac{-E_d}{RT}\right) C_{A0}(1 - X_e) = A_i \cdot exp\left(\frac{-E_i}{RT}\right) \cdot C_{A0} X_e \tag{2.25}$$

$$\frac{\cancel{C_{A0}}^{0} X_e}{\cancel{C_{A0}}^{0}(1 - X_e)} = \frac{A_d \cdot exp\left(\frac{-E_d}{RT}\right)}{A_i \cdot exp\left(\frac{-E_i}{RT}\right)} \tag{2.26}$$

$$\frac{X_e}{1 - X_e} = \frac{A_d}{A_i} \cdot exp\left(\frac{\overbrace{-E_d - (-E_i)}^{E_i - E_d}}{R \cdot T}\right) \tag{2.27}$$

La forma más fácil para despejar X_e es poner el segundo término como una constante K y seguir los pasos siguientes:

1.

$$\begin{aligned}
\frac{X_e}{1 - X_e} &= K \\
X_e &= K(1 - X_e) \\
X_e &= K - KX_e \\
X_e + KX_e &= K \\
X_e(1 + K) &= K \\
X_e &= \frac{K}{1 + K}
\end{aligned}$$

2.

$$X_e = \frac{\frac{A_d}{A_i} \cdot exp\left(\frac{E_i - E_d}{R \cdot T}\right)}{1 + \frac{A_d}{A_i} \cdot exp\left(\frac{E_i - E_d}{R \cdot T}\right)}$$

3. y si dividimos el numerador y el denominador por el numerador para que quede de una forma tal que $\frac{1}{1+\cdots}$

$$X_e = \frac{1}{1 + \frac{1}{\frac{A_d}{A_i} \cdot exp\left(\frac{E_i - E_d}{R \cdot T}\right)}} \rightarrow X_e = \frac{1}{1 + \frac{A_i}{A_d} \cdot exp\left(\frac{E_d - E_i}{R \cdot T}\right)}$$

Nota:-

como $\frac{A_i}{A_d}$ y E_d y E_i están en el denominador, se intercambian los términos al simplificar

En reacciones irreversibles obviamente $A_i = 0$ y por lo que se puede llegar a la conversión máxima siendo la temperatura óptima la máxima disponible.
para reacciones reversibles endotérmicas la temperatura óptima tiene una particularidad y es la siguiente como $E_i > E_d$ entonces al aumentar la temperatura la exponencial da un número mayor y, por lo tanto, la conversión disminuye, por el contrario, si disminuye la temperatura la exponencial da un número menor y, por lo tanto, la conversión aumenta.
Así que a medida que se aumenta la velocidad de reacción del sistema (aumentando T) la conversión disminuye.
Normalmente, fijaremos la conversión de equilibrio y existen 2 opciones o fijar la conversión y usar la Temperatura que se necesite o bien fijar la temperatura hasta llegar a la conversión de equilibrio y luego bajarla en tantos tramos como sea posible.

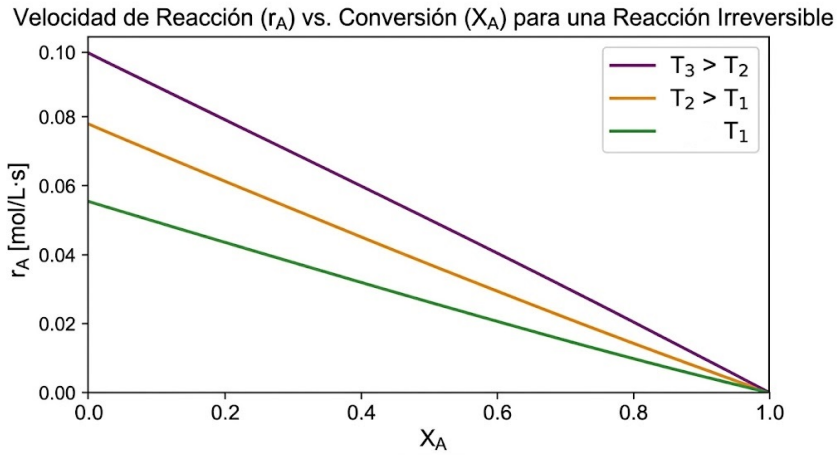

Figura 2.1: Conversión en función de la temperatura para una reacción irreversible

Lenma 2.1.1 Criterio de optimización para reacciones reversibles endotérmicas

$$\frac{dr_A}{dT} = 0$$

$$r_A = A_d \cdot exp\left(\frac{-E_d}{RT}\right) C_{A0}(1 - X_A) - A_i \cdot exp\left(\frac{-E_i}{RT}\right) \cdot C_{A0} X_A \quad (2.24)$$

Al ser la derivada de una exponencial por la regla de la cadena es la siguiente:

$$\frac{d}{dT} A_d \cdot exp\left(\frac{-E_d}{RT}\right) = A_d \cdot exp\left(\frac{-E_d}{RT}\right) \cdot \frac{E_d}{RT^2} \quad \leftarrow \quad exp\,(\cdots) \cdot \left(\frac{E_d}{RT}\right)'$$

Por tanto para la ecuación completa queda de la siguiente forma:

$$0 = A_d \cdot \frac{E_d}{RT^2} \cdot exp\left(\frac{-E_d}{RT}\right) C_{A0}(1 - X_A) - A_i \cdot \left(\frac{-E_i}{RT^2}\right) \cdot exp\left(\frac{-E_i}{RT}\right) \cdot C_{A0} X_A$$

$$A_d \cdot \frac{E_d}{\cancel{RT^2}^{\,0}} \cdot exp\left(\frac{-E_d}{RT}\right) \cancel{C_{A0}}^{\,0} (1 - X_A) \quad = \quad A_i \cdot \frac{E_i}{\cancel{RT^2}^{\,0}} \cdot exp\left(\frac{-E_i}{RT}\right) \cdot \cancel{C_{A0}}^{\,0} X_A$$

$$\frac{X_A}{1 - X_A} = \frac{A_d}{A_i} \cdot \frac{E_d}{E_i} \cdot exp\left(\frac{-(-E_i) - E_d}{RT}\right)$$

$$\frac{X_A/(1 - X_A)}{\frac{A_d E_d}{A_i E_i}} = \exp\left(\frac{E_i - E_d}{RT}\right) \rightarrow \ln\left(\frac{X_A/(1 - X_A)}{\frac{A_d E_d}{A_i E_i}}\right) = \frac{E_i - E_d}{RT}$$

despejando para la temperatura se obtiene que: T_{opt}

$$T_{\text{opt}} = \frac{E_i - E_d}{R \cdot \ln\left(\frac{X_A/(1-X_A)}{\frac{A_d E_d}{A_i E_i}}\right)}$$

Nota:-

Productividad = moles producto deseado $/m^3/$s el tiempo de productividad depende del ciclo no es el de operación del reactor, sino que incluye el de limpieza acondicionado llenado...

Si ya está diseñado y quiero que responda al funcionamiento y no al diseño del reactor ci = f(t)

$$\frac{dCA}{dt} = ra \tag{2.28}$$

$$\frac{dCB}{dt} = rb \tag{2.29}$$

$$\frac{dCC}{dt} = rc \tag{2.30}$$

Teniendo V conocido que viene de la etapa de diseño y está construido el intercambiador de calor y conociendo los parámetros Tj T... La T define las constantes del proceso es decir las K que también serán conocidas. Es decir el modelo se completa conociendo r1,r2,r3,ra,rb,rc...rf. También se puede deducir de forma implícita que simplemente con los balances a f metiendo las cinéticas de r1...r3 aunque recomienda ser explícito para luego poder variar el estudio del sistema.

Análisis de variables

Serían 15 ecuaciones las 6 de los componentes las 3 de reacciones y las 6 de los balances, el número de variables. Todas las concentraciones todas las r y las constantes es decir k1 k2 k3 y k-3 Número de grados de libertad 4 es decir debe conocerse las 4 constantes cinéticas a esa temperatura

Claim 2.1.1 Prueba 1

Para el sistema de reacción en serie-paralelo

$$2A + B \longrightarrow P$$
$$P + B \longrightarrow Q$$

Propón el modelo que permita calcular la evolución de las concentraciones de todos los componentes y la temperatura cuando en un RDMP a) adiabático, b) no isotermo-no adiabático. En cada caso realiza el análisis de variables indicando los datos que deben determinarse para la resolución del modelo.

Pregunta 2: RDMP-1

En un reactor discontinuo mezcla perfecta isotermo, se lleva a cabo la siguiente reacción química: A $\longrightarrow$ B Constante de velocidad = 0.5 h^{-1} El reactor se pone en marcha con 1 mol/L de A.

(A) Obtener la dinámica durante 5 h de reacción, es decir, la evolución temporal de las concentraciones de A y B, así como de la conversión

Solución:

😄

```
clear; clc;
// RDMP-1.sce
// A => B

// Isotermo

//! acumulacion v*ca

//* SISTEMA DE ECUACIONES DIFERENCIALES
function dxdt = f(t,x)
    // Variables diferenciales
    CA = x(1)
    CB = x(2)
    // Velocidad de reacción
    r = k*CA
```

```
    // Balance de materia para A
    // d(V*CA)dt = -r*V
    dCAdt = -r
    // Balance de materia para B
    // d(V*CB)dt = r*V
    dCBdt =  r
    // Derivadas
    dxdt(1) = dCAdt
    dxdt(2) = dCBdt
endfunction

// CONSTANTES
k = 0.5; // h-1

// CONDICIONES INICIALES
CAini = 1; CBini = 0; // mol/L
xini = [CAini;CBini];

// TIEMPO
tfin = 5; dt = 0.01; t = 0:dt:tfin; // h-1

// RESOLVER
x = ode(xini,0,t,f);
CA = x(1,:); CAfin = CA($)
CB = x(2,:); CBfin = CB($)

XA = 1 - CA/CAini; XAfin = XA($)

// GRÁFICAS
scf(1); clf(1);
plot(t,CA,t,CB);
xgrid; xlabel('t'); legend('CA','CB',-2,%f);

scf(2); clf(2);
plot(t,XA,'m-');
xgrid; xlabel('t'); legend('XA',-2,%f);

disp('Concentracion final de A: '+string(CAfin)+' mol/L');
disp('Concentracion final de B: '+string(CBfin)+' mol/L');
disp('Conversión final de A: '+string(XAfin)+' mol/L');
```

Nota:-

En resultado se muestra lo que aparece en pantalla al ejecutar el código:

Resultado:

Concentración final de A: 0.082085 mol/L
Concentración final de B: 0.917915 mol/L
Conversión final de A: 0.917915 mol/L

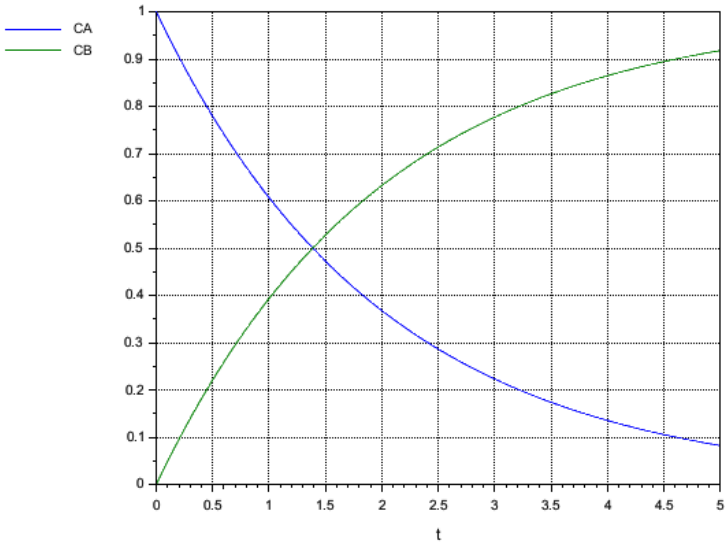

(a) Concentraciones de A y B

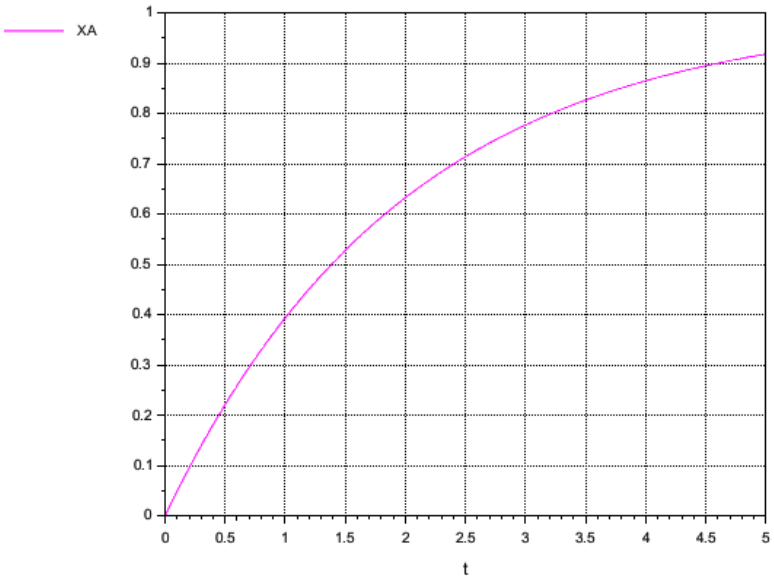

(b) Conversión de A

Figura 2.2: Evolución temporal del reactor por lotes

Pregunta 3: RDMP-2

La reacción química A $\rightarrow$ B
Factor preexponencial = 4.15E5 s^{-1}
Energía de activación = 11200 cal/mol
Entalpía de reacción = -50400 cal/mol
Se lleva a cabo en un reactor discontinuo mezcla perfecta adiabático que se pone en marcha con 0.5 mol/L de A a 285 K. Considerando para la mezcla reaccionante una capacidad calorífica de 0.9 cal/(g*K) y una densidad de 1070 g/L:

(A) Obtener la dinámica del proceso

(B) Determinar la temperatura cuando se alcanza el 90 % de conversión

Pregunta 4: RDMP-3a

La reacción química A $\rightarrow$ B
Factor preexponencial = 2.2E4 s^{-1}
Energía de activación = 41570 J/mol
Entalpía de reacción = -5E5 J/mol
Se lleva a cabo durante 1500 s en un reactor discontinuo mezcla perfecta de 1 m^3 que dispone de una camisa de 4 m^2 a 283 K con un coeficiente global de transmisión de calor de 400 $J/(m2 \cdot s \cdot K)$. Considerando para la mezcla reaccionante una densidad de 980 kg/m^3 y una capacidad calorífica de 4200 $J/(kg \cdot K)$:

(A) Obtener la dinámica del proceso si el reactor se pone en marcha con 500 mol/m^3 de A a 283 K

(B) Localizar el instante de temperatura máxima

Pregunta 5: RDMP-3b

La reacción química A $\rightarrow$ B
Factor preexponencial = 2.2E4 s^{-1}
Energía de activación = 41570 J/mol
Entalpía de reacción = -5E5 J/mol
se lleva a cabo durante 1500 s en un reactor discontinuo mezcla perfecta de 1 m^3 que dispone de una camisa de 0.1 m^3 y 4 m^2 capaz de transmitir calor con un coeficiente global de 400 J/(m2 · s · K) y por la que circulan 0.001 m^3/s de agua que entran a 283 K. Considerando para la mezcla reaccionante una densidad de 980 kg/m^3 y una capacidad calorífica de 4200 J/(kg · K):

(A) Obtener la dinámica del proceso si el reactor se pone en marcha con 500 mol/m^3 de A a 283 K

(B) Determinar el caudal de agua que debe circular por la camisa para que la temperatura del reactor no supere en ningún momento los 330 K

Pregunta 6: RDMP-3c

La reacción química A $\rightarrow$ B
Factor preexponencial = 2.2E4 s^{-1}
Energía de activación = 41570 J/mol
Entalpía de reacción = -5E5 J/mol
se lleva a cabo durante 1500 s en un reactor discontinuo mezcla perfecta de 1 m^3 que dispone de un serpentín de 13 m de longitud y 0.1 m de diámetro capaz de transmitir calor con un coeficiente global de 400 J/(m2 · s · K) y por el que circulan 0.001 m^3/s de agua que entran a 283 K. Considerando para la mezcla reaccionante una densidad de 980 kg/m^3 y una capacidad calorífica de 4200 J/(kg · K):

(A) Obtener la dinámica del proceso si el reactor se pone en marcha con 500 mol/m^3 de A a 283 K

Pregunta 7: RDMP-4

El equilibrio químico 2A $\rightleftarrows$ B
Factor preexponencial de Arrhenius = 1.4E12 L/(mol · h)
Factor preexponencial de Van't Hoff = 6.9E8 L/mol
Energía de activación = 105000 J/mol
Entalpía de reacción = 63000 J/mol
se lleva a cabo a 420 K en un reactor discontinuo mezcla perfecta con 5 moL/L iniciales de A.

(A) Obtener la dinámica del proceso

(B) Determinar cuándo se alcanza el equilibrio, definido por unas derivadas absolutas de las concentraciones inferiores a 1E-5 mol/(L · h)

(C) Localizar el momento en el que las concentraciones de A y B se igualan

Pregunta 8: RDMP-5

El equilibrio químico
A + B $\rightleftarrows$ C
Factor preexponencial de Arrhenius = 1.75E8 L/(mol · h)
Factor preexponencial de Van't Hoff = 8.25E-22 L/mol
Energía de activación = 62350 J/mol
Entalpía de reacción = -136400 J/mol
se pone en marcha en un reactor discontinuo mezcla perfecta adiabático con 1 moL/L de A y 2 mol/L de B a 300 K. Considerando para la mezcla reaccionante una densidad de 1150 g/L y una capacidad calorífica de 3.8 J/(g · K):

(A) Obtener la dinámica del proceso

(B) Determinar cuándo se alcanza el equilibrio, definido por una derivada absoluta de la temperatura inferior a 1E-3 K/h

(C) Estudiar la influencia de la temperatura inicial en la conversión de equilibrio y en el tiempo necesario para alcanzar el 50 % de conversión

Pregunta 9: RDMP-6

El equilibrio químico
$A \rightleftarrows B$
Factor preexponencial de Arrhenius directo = 1.94E15 h^{-1}
Factor preexponencial de Arrhenius inverso = 6.26E19 h^{-1}
Energía de activación directa = 44500 cal/mol
Energía de activación inversa = 59500 cal/mol
Temperatura máxima de operación = 650 K
se realiza durante 5 h en un reactor discontinuo mezcla perfecta a partir de 1 mol/L de A.

(A) Para una conversión dada, obtener la relación entre temperatura y velocidad de reacción

(B) Determinar la progresión óptima de temperatura

Pregunta 10: RDMP-MULT-1

Un reactor discontinuo mezcla perfecta de 1 m^3 se pone en marcha a 303 K con 1 mol/L del compuesto A, transcurriendo las siguientes reacciones químicas en disolución acuosa sin generación apreciable de calor durante 2 h:
$A \rightarrow B$, $k_1 = \exp(-1500/T + 6)\ h^{-1}$
$A \rightarrow C$, $k_2 = \exp(-4000/T + 12)\ h^{-1}$
$B \rightarrow D$, $k_3 = \exp(-3000/T + 10)\ h^{-1}$

(A) Considerando que D es el compuesto deseado, determinar cómo debe operar la camisa

Pregunta 11: RDMP-MULT-1

Un reactor discontinuo mezcla perfecta de 1 m^3 se pone en marcha a 303 K con 1 mol/L del compuesto A, transcurriendo las siguientes reacciones químicas en disolución acuosa sin generación apreciable de calor durante 2 h:
$A \rightarrow B$, $k_1 = \exp(-1500/T + 6)\ h^{-1}$
$A \rightarrow C$, $k_2 = \exp(-4000/T + 12)\ h^{-1}$
$B \rightarrow D$, $k_3 = \exp(-3000/T + 10)\ h^{-1}$

(A) Considerando que D es el compuesto deseado, determinar cómo debe operar la camisa

Pregunta 12: RDMP-O-2023

La reacción química exotérmica
$A \rightarrow B$ $k = 0.0231\ min^{-1}$, (T = 280 K)
$k = 0.0231\ min^{-1}$, (T = 280 K)
Se lleva a cabo en disolución acuosa durante 100 min en un reactor discontinuo mezcla perfecta de 2500 L que dispone de una camisa a 280 K capaz de refrigerar a 300 Kj/(min · K). El reactor se pone en marcha con 0.25 mol/L del compuesto A a 280 K.

(A) Obtener la dinámica del proceso considerando que el reactor alcanza una temperatura máxima de 290 K

(B) Determinar durante cuánto tiempo la temperatura está comprendida entre 284 y 288 K

Pregunta 13: RDMP-O-2018

En un reactor discontinuo mezcla perfecta en fase líquida tiene lugar la reacción química exotérmica
A $\longrightarrow$ B Factor preexponencial = 2.5E4 s^{-1}
Energía de activación = 42000 J/mol
Entalpía de reacción = -5E5 J/mol
El reactor, de 5 m^3 de volumen, opera durante 1200s. Dispone de una camisa de 1 m^3 de volumen y 10 m^2 de área, a la que entran 0.01 m^3/s de agua a 280 K, y que refrigera el reactor con un coeficiente de 500 $J/(m^2 \cdot s \cdot K)$.
Inicialmente, el reactor contiene 500 mol/m^3 de A a 280 K y la camisa se encuentra a la misma temperatura.

(A) Calcular la dinámica del proceso

(B) Localizar el 50 % de conversión

(C) Determinar durante cuánto tiempo la temperatura está comprendida entre 300 y 310 K

Asumir, cuando sea necesario, las propiedades físicas del agua.

Pregunta 14: ¿RDMP-O-?

Las siguientes reacciones químicas se llevan a cabo en un reactor discontinuo mezcla perfecta.

$$
\begin{aligned}
A &\longrightarrow X & k_1 &= 1\ \mathrm{min}^{-1} \\
2X + Y &\longrightarrow 3X & k_2 &= 1\ \mathrm{L}^2/(\mathrm{mol}^2 \cdot \mathrm{min}) \\
B + X &\longrightarrow Y + D & k_3 &= 1\ \mathrm{L}/(\mathrm{mol} \cdot \mathrm{min}) \\
X &\longrightarrow E & k_4 &= 1\ \mathrm{min}^{-1}
\end{aligned}
$$

Las concentraciones de los compuestos A y B (que están en exceso en todo momento) pueden considerarse constantes e iguales a 1.5 y 3 mol/L, respectivamente.

(A) Representar gráficamente los balances de materia para los compuestos X e Y.

(B) Obtener los posibles estados estacionarios y determinar su estabilidad.

(C) Representar el campo vectorial.

(D) Si el reactor se pone en marcha sin los compuestos X e Y, determinar durante cuánto tiempo las concentraciones de dichos compuestos son simultáneamente mayores de 2 mol/L.

Pregunta 15: RDMP-O-2022

El equilibrio químico
A $\rightleftarrows$ B Factor preexponencial de Arrhenius = 9.1E4 min^{-1}
Factor preexponencial de Van't Hoff = 4.21E-5
Energía de activación = 1.12E5 J/mol
Entalpía de reacción = -1.46E5 J/mol
Se lleva a cabo un reactor discontinuo mezcla perfecta de 2000L equipado con una camisa a 280 K capaz

de refrigerar a 1500 J/(min · K). Para la mezcla reaccionante, Puede suponerse una densidad de 0.9 Kg/L y una capacidad calorífica de 4500 J/(kg · K).

(A) Obtener la dinámica de la reacción hasta alcanzar el 95 % de conversión, considerando que se pone en marcha a 360 K con 1 mol/L del compuesto A

(B) Localizar el punto de inflexión en la evolución temporal de la temperatura.

Pregunta 16: RDMP-E-2022

Las siguientes reacciones químicas se llevan a cabo en disolución acuosa durante 2.5h en un reactor discontinuo mezcla perfecta de 125 cm^3 que se pone en marcha a 310 K con 1 $mmol/cm^3$ del compuesto A:
2A $\longrightarrow$ B Factor preexponencial = 6.1E17 $cm^3/(h \cdot mmol)$
Energía de activación = 28 cal/mmol
Entalpía de reacción = -25 cal/mmol
A $\longrightarrow$ C Factor preexponencial = 5.7E14 h^{-1}
Energía de activación = 21 cal/mmol
Entalpía de reacción = -20 cal/mmol
El reactor dispone de una camisa de 75 cm^3 a 300 K con un coeficiente global de transmisión de calor de 10 $cal/(cm^3 \cdot h \cdot K)$ y cuya temperatura aumenta inicialmente desde 310 K hasta 312 K.

(A) Determinar durante cuánto tiempo la concentración de A es inferior a 0.1 $mmol/cm^3$

(B) Localizar los extremos en la evolución temporal de la temperatura.

Pregunta 17: RDMP-O-?

El equilibrio químico A + B$\rightleftarrows$ C Factor preexponencial de Arrhenius = 1.8E8 $m^3/(kmol \cdot h)$
Factor preexponencial de Van't Hoff = 2.5E-22 $m^3/kmol$
Energía de activación = 1.5E4 kcal/kmol
Entalpía de reacción = -3.5E4 kcal/kmol
Se lleva a cabo durante 120h en un reactor discontinuo mezcla perfecta de 1 m^3 que contiene inicialmente 1 $kmol/m^3$ del compuesto A y 1.5 $kmol/m^3$ del compuesto B a 320 K. El reactor dispone de una camisa de 5 m^2 a 300 K con un coeficiente global de transmisión de calor de 1.5 $kcal/(kg \cdot K)$.
Considerando para la mezcla reaccionante una densidad de 1200 kg/m^3 y una capacidad calorífica de 0.9 $kcal/(kg \cdot K)$:

(A) Determinar las concentraciones intermedias y finales

(B) Determinar durante cuánto tiempo la temperatura del reactor es mayor de 330 K

(C) Optimizar la temperatura de la camisa

Nota:-

en el apartado C se refiere a encontrar la temperatura de la camisa para la que se consigue la mayor conversión

Pregunta 18: RDMP-E-2020

En un reactor discontinuo mezcla perfecta de 1000 L se llevan a cabo durante 120 min las siguientes reacciones químicas en disolución acuosa: A $\longrightarrow$ B Factor preexponencial = 6.72 min^{-1}
Energía de activación = 2980 cal/mol
Entalpía de reacción = -1E4 cal/mol
B $\longrightarrow$ C Factor preexponencial = 367 min^{-1}
Energía de activación = 5960 cal/mol

Entalpía de reacción = -2E4 cal/mol
El reactor dispone de una camisa de 100 L capaz de transmitir calor a 1E4 cal/(min · K). y por la que circulan 25 L/min de agua que entran a 280 K.

- **A** Obtener la dinámica del proceso considerando que inicialmente el reactor contiene 1 mol/l del compuesto A y las temperaturas del reactor y camisa se sitúan en 300 K y 280 K, respectivamente
- **B** Localizar los cruces de las curvas del grafico de concentraciones
- **C** Localizar el momento de máxima transmision de calor.
- **D** Determinar el intervalo de valores del caudal de refrigeración que permiten superar una concentración final del compuesto C de 0.85 mol/L manteniendo siempre el reactor por debajo de 310 K

Pregunta 19: RDMP-O-2017

En un reactor discontinuo mezcla perfecta se practica el equilibrio químico A + B $\rightleftarrows$ P
Con generación de calor, pero sin transmisión. Elaborar un script de Scilab que permita obtener la dinámica del proceso y localizar una determinada conversión.

Pregunta 20: RDMP-?-?

La reacción química exotérmica
A $\rightarrow$ B Factor preexponencial = 2.5E4 s^{-1}
k = 1E8*exp(-8000/T) s^{-1}
H = -2E5 J/mol
Se lleva a cabo en fase acuosa en un reactor discontinuo de $10m^3$ durante 10000s. El reactor se pone en marcha con una concentración inicial de A igual a $1000mol/m^3$ y a 280 K. Se emplea una camisa de $1m^3$ y $10m^2$ que está inicialmente a 280k y a la que se alimentan de $0.01m^3/s$ de agua a 280K. El coeficiente global de transmisión de calor es de $400J/(m^2 \cdot s \cdot K)$.

- **A** Aportar scripts salidas en consola, graficas y comentarios para estudiar la dinámica del proceso

Capítulo 3

Reactor Continuo Mezcla Perfecta

Pregunta 21: RCMP-E-2023

El equilibrio químico en disolución acuosa:
$A + B \rightleftarrows C$
Factor preexponencial de Arrhenius = 960 $m^3/(mol \cdot h)$
Factor preexponencial de Van't Hoff = 1.1E-4 m^3/mol
Energía de activación = 3.2E4 J/mol
Entalpía de reacción = -1.7E5 J/mol
Se lleva a cabo en un reactor continuo mezcla perfecta de 1 m^3 alimentado por una corriente de 1 m^3/h con 1000 mol/m^3 del compuesto A y 1500 mol/m^3 del compuesto B a 300 K. El reactor dispone de una camisa a 290 K capaz de transmitir calor a 9E5 $J/(K \cdot h)$.

(A) Empleando un sistema de ecuaciones algebraicas:

1. Obtener el estado estacionario usando la alimentación como solución supuesta
2. Comprobar la estabilidad del estado estacionario calculado

(B) Empleando un sistema de ecuaciones diferenciales:

1. Obtener la dinámica tomando la alimentación como puesta en marcha
2. Determinar cuándo la concentración del compuesto C supera a la del compuesto A y la del compuesto B
3. Determinar cuándo se alcanza la temperatura máxima

Pregunta 22: RCMP-O-2020

Las reacciones químicas
$A \rightarrow B$
Factor preexponencial = 4.03E2 min^{-1}
Energía de activación = 5166 cal/mol
Entalpía de reacción = -1000 cal/mol
$B \rightarrow C$
Factor preexponencial = 2.41E7 min^{-1}
Energía de activación = 12319 cal/mol
Entalpía de reacción = -500 cal/mol
$B \rightarrow D$
Factor preexponencial = 1.09E3 min^{-1}
Energía de activación = 4371 cal/mol
Entalpía de reacción = -2000 cal/mol
Se llevan a cabo en disolución acuosa en un reactor continuo mezcla perfecta de 150 L alimentado por una

corriente de 5L/min a 300 K con 1 mol/L del compuesto A. El reactor dispone de una camisa a 350 K capaz de transmitir calor a 700 cal/(min · K).

(A) Creando un primer script

1. Obtener el estado estacionario del proceso
2. Optimizar la temperatura de alimentación considerando que D es el compuesto deseado

(B) Creando un segundo script

1. Obtener la dinámica para una puesta en marcha en las mismas condiciones que la alimentación hasta alcanzar el estado estacionario definido por una variación de la temperatura inferior a 0.001 K/min
2. Determinar durante cuánto tiempo predomina el compuesto A
3. Localizar el momento de máxima concentración del compuesto B
4. Localizar el momento en el que la concentración del compuesto C supera a la concentración del compuesto B
5. Determinar durante cuánto tiempo la concentración del compuesto D está comprendida entre 0.2 y 0.6 mol/L
6. Localizar el momento en el que la temperatura crece a 0.1 K/min

Pregunta 23: RCMP-E-2023

En un reactor continuo mezcla perfecta de 2000 L alimentado por una corriente de 1200 L/min de 2 mol/L del compuesto A a 300 K se lleva a cabo la reacción química:
$A \rightarrow B$
Factor preexponencial = 1.5E12 min^{-1}
Energía de activación = 87.8 Kj/mol
Entalpía de reacción = -293 Kj/mol
Densidad = 0.9 Kg/L
Capacidad calorífica = 3.34 KJ/(Kg · K)
El reactor dispone de una camisa capaz de refrigerar a 2510 Kj/(K · min) que se sitúa a 370 K durante los primeros 60 min de operación. A continuación, la camisa se sitúa permanentemente a 380 K.

(A) Representar gráficamente los balances de materia y energía en estado estacionario y localizar los posibles estados estacionarios.

(B) Para unas condiciones iniciales iguales a la alimentación, obtener la evolución temporal de la concentración de A y de la temperatura y representar la trayectoria en la gráfica anterior.