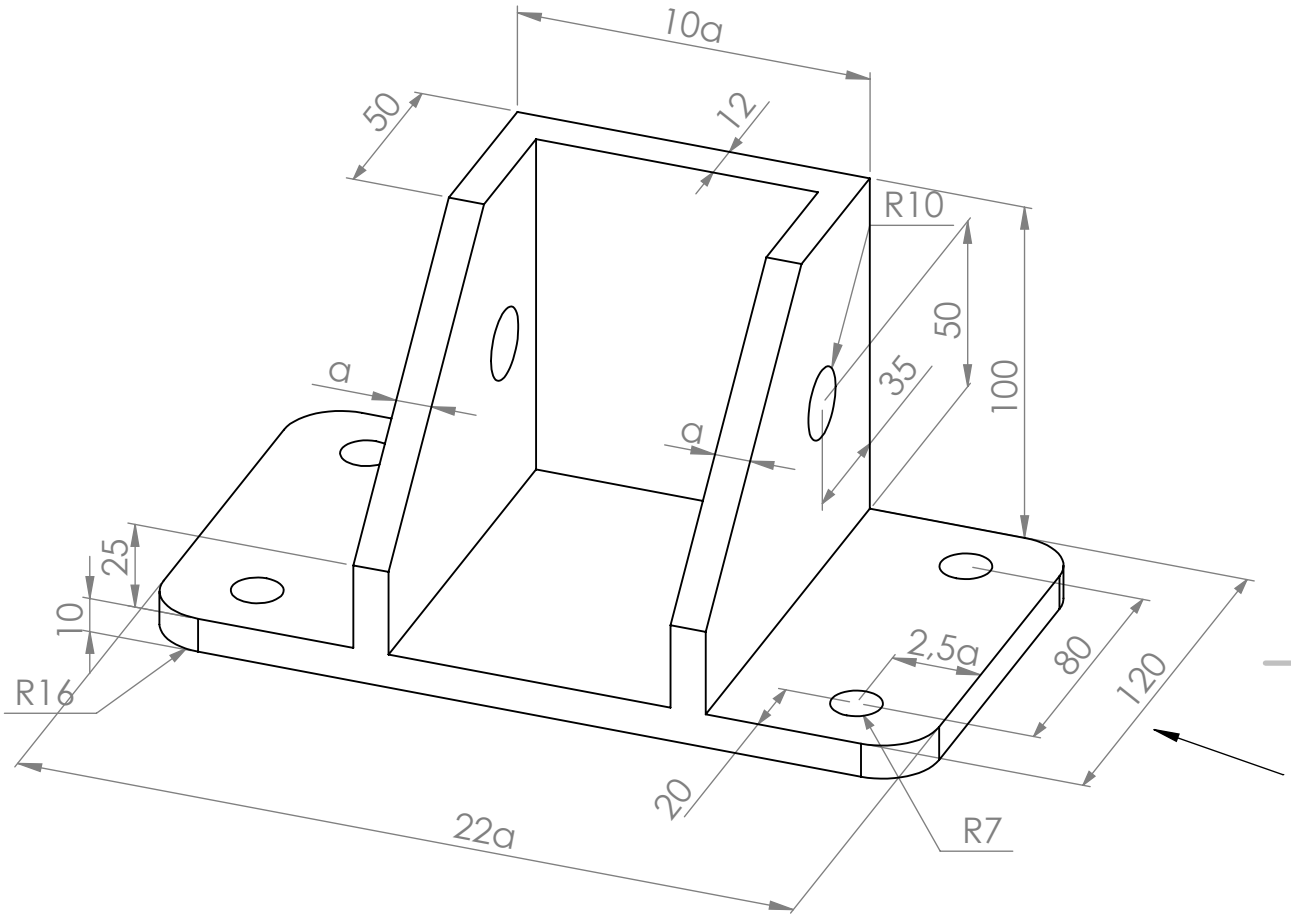

ΚΛΙΜΑΚΑ 1:2

Υπεύθυνο τμήμα Ε.Υ.Τ.Η.Μ.	Τεχνικός υπεύθυνος Α.Δ. Πολυκράτη	Δημιουργήθηκε από Θ. Λ. Αθανασιάδης	Εγκρίθηκε από Ι.Φ. Γκόνος	
Ε.Μ.ΠΟΛΥΤΕΧΝΕΙΟ **ΣΧΟΛΗ ΣΗΜΜΥ**		Τύπος εγγράφου Μηχανολογικό σχέδιο	Κατάσταση Εκδόθηκε	
		Τίτλος, Υπότιτλος Αξονομετρικό σχέδιο Θέμα 1ο	AA_18	
			Ανάθ. / Ημερομηνία 18/12/2020 / Γλώσσα GR / Φύλλο 1/1	