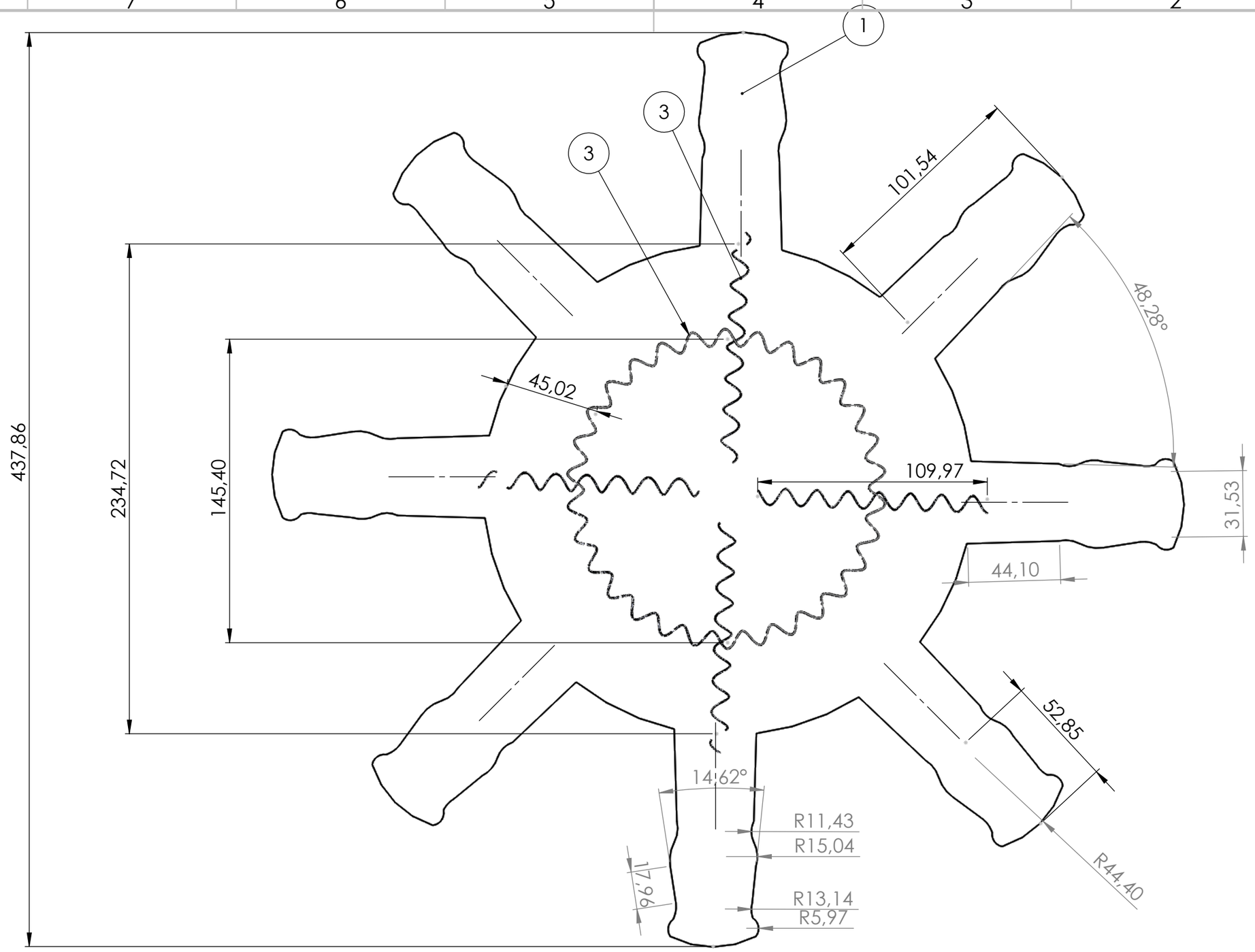

N.º DE ELEMENTO	N.º DE PIEZA	DESCRIPCIÓN	CANTIDAD
1	Cuerpo Blando espesor 0.5 mm	Modelo realizado con Silicona **Ecoflex® 00-30 Supersoft**	1
2	SMA 0.375mm x 8mm x 30 espiras	Anillo Central	1
3	SMA 0.5mm x 8mm x 7 espiras	Desplazamientos Laterales	4

	NOMBRE	FIRMA	FECHA
DIBUJ.	CHRISTYAN CRUZ		17/04/19
VERIF.	SILVIA TERRILE		20/05/19
APROB.	SILVIA TERRILE		20/07/19
FABR.			
CALID.			

UNIVERSIDAD POLITÉCNICA DE MADRID

PESO: 0.352 Kg

TÍTULO:

ROBOT BLANDO ACTUADO MEDIANTE SMA

N.º DE DIBUJO

Drawing 1

A3

ESCALA: 1:2

VISTA INFERIOR

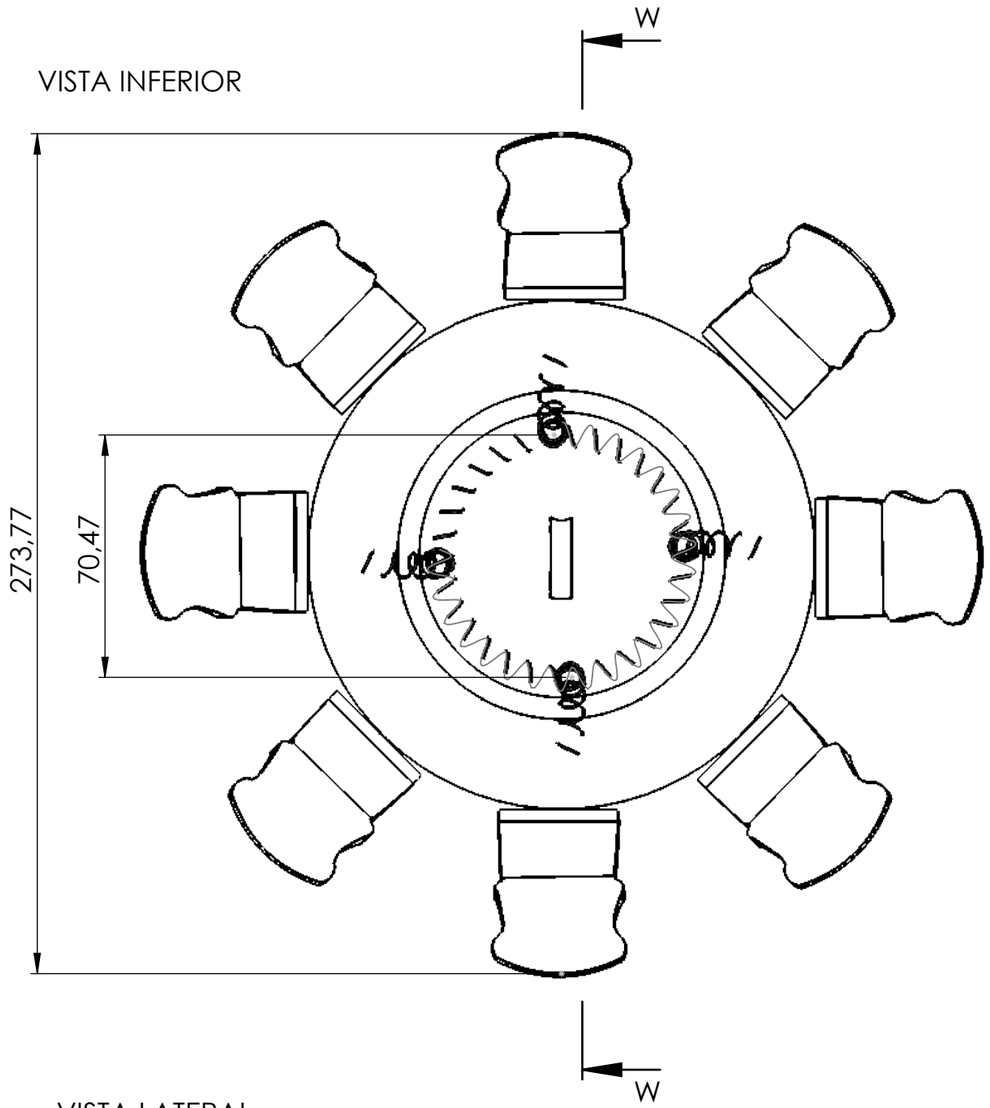

CORTE TRANSVERSAL

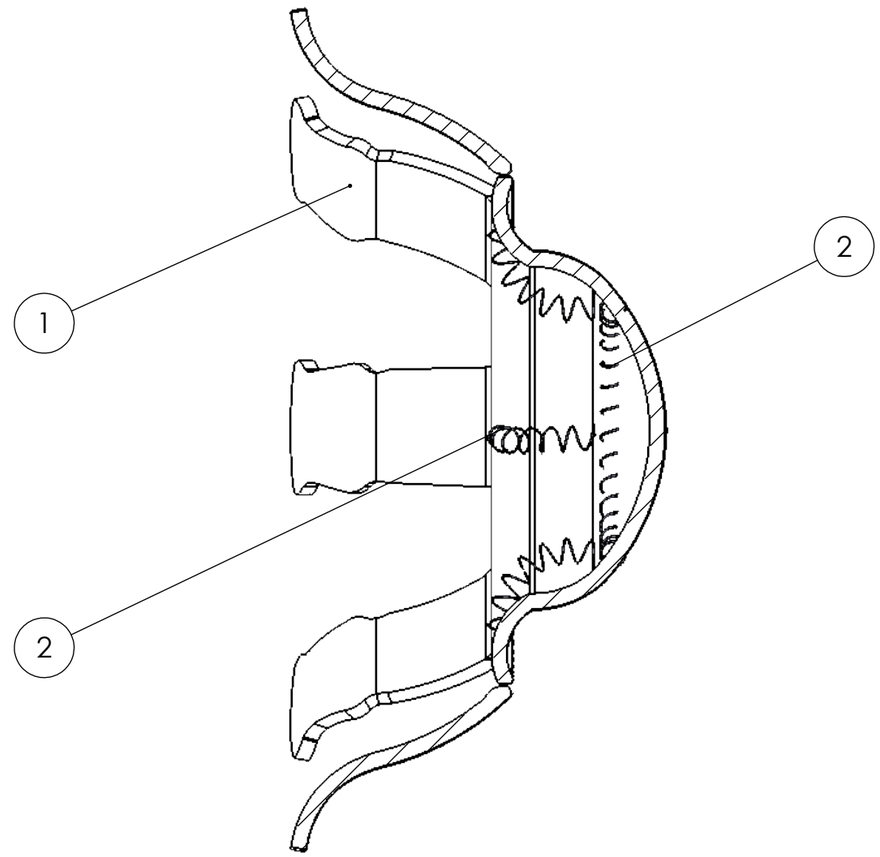

SECCIÓN W-W
ESCALA 1 : 2

VISTA LATERAL

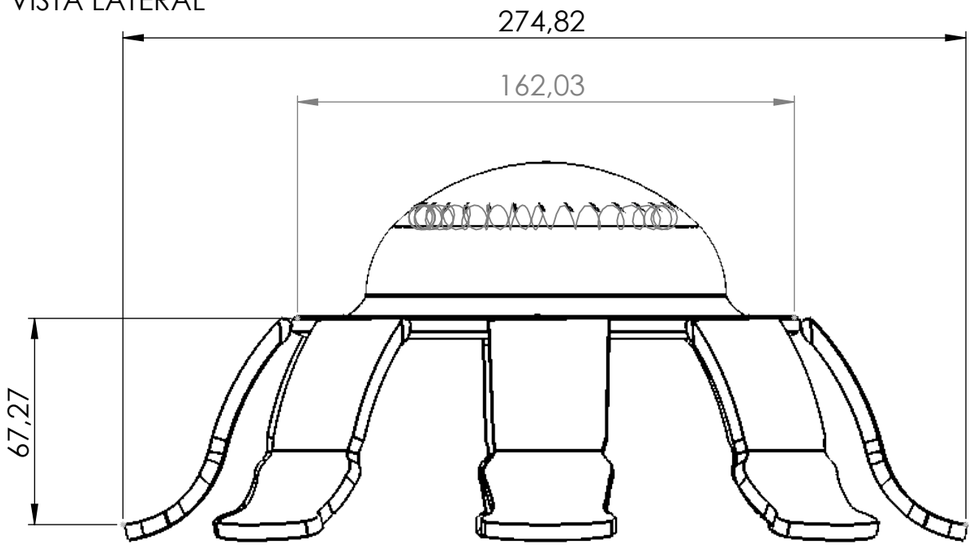

N.º DE ELEMENTO	N.º DE PIEZA	DESCRIPCIÓN	CANTIDAD
1	Cuerpo Blando	Modelo realizado con Silicona Ecoflex® 00-30 Supersoft	1
2	SMA 0.5 mm	SMA 0.5 mm x 8mm x 7 espiras	4
3	SMA 0.375 mm	SMA 0.375mm x 8mm x 30 espiras	1

	NOMBRE	FIRMA	FECHA
DIBUJ.	CHRISTYAN CRUZ		17/04/19
VERIF.	SILVIA TERRILE		20/05/19
APROB.	SILVIA TERRILE		20/07/19
FABR.			
CALID.			

UNIVERSIDAD POLITÉCNICA DE MADRID

PESO: 0.350 Kg

TÍTULO:
Soft Robot inside water

N.º DE DIBUJO
Drawing 2

A3

ESCALA: 1:2