2022/08/16

otto機器人

YZU ROBOT CLUB in Banqiao Senior High School

目錄

Part 01 otto電路
馬達 & 電路介紹

Part 02 馬達初始化
OTTO_ServoHome

Part 03 otto組裝
零件組合

Part 04 啟動otto
執行程式

otto電路接線圖

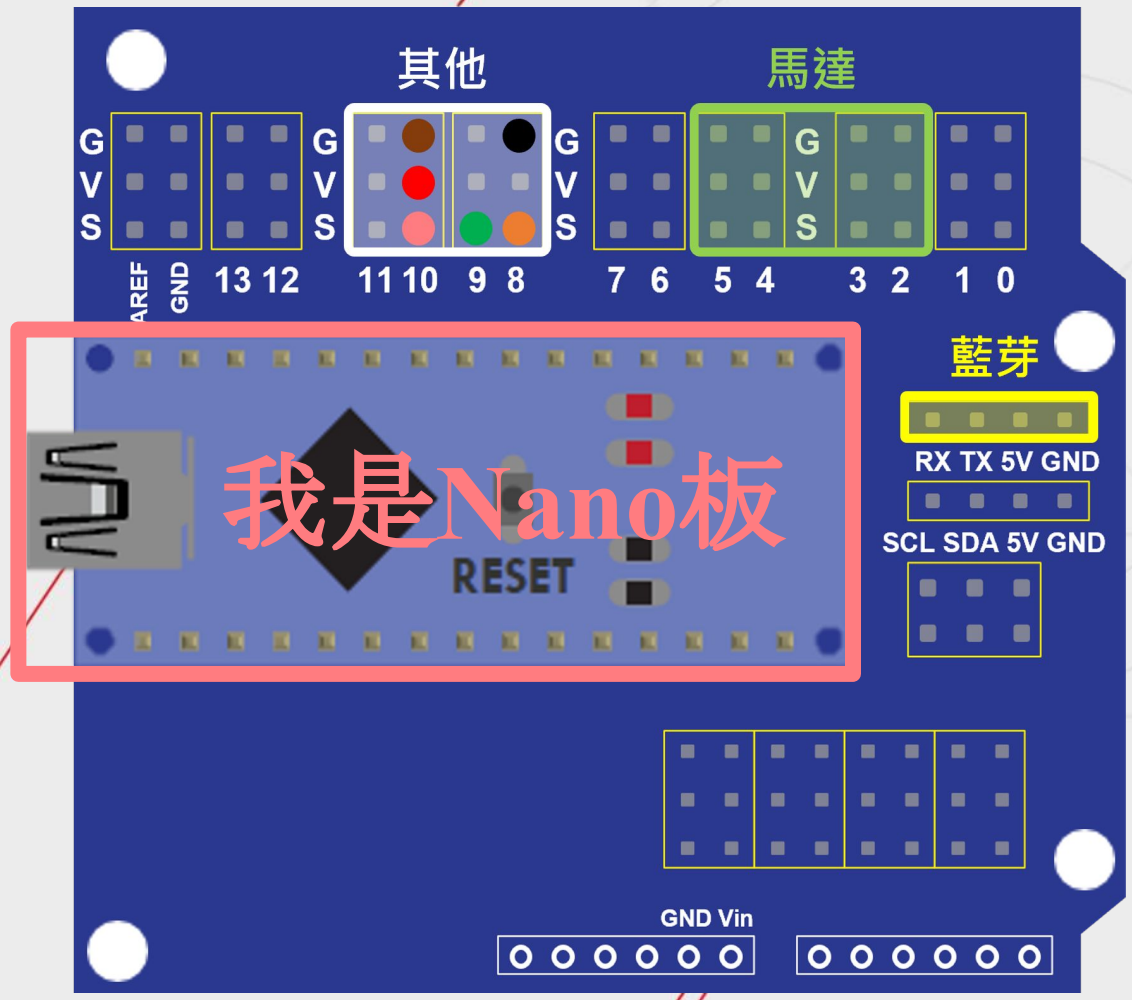

無源蜂鳴器

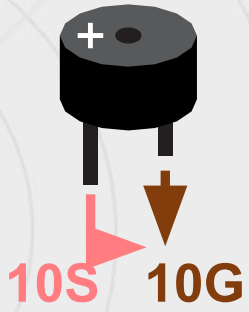

馬達

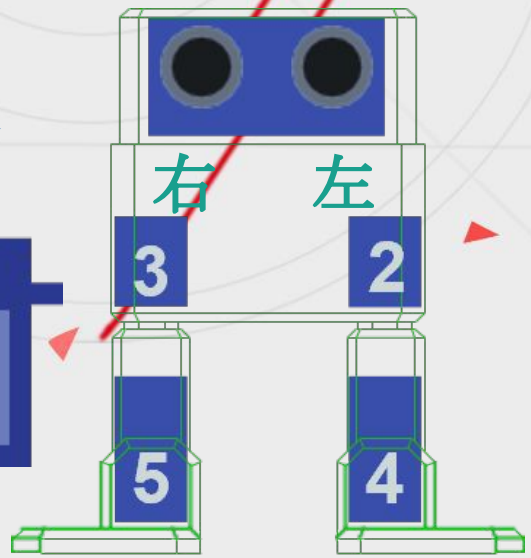

超聲波感測器

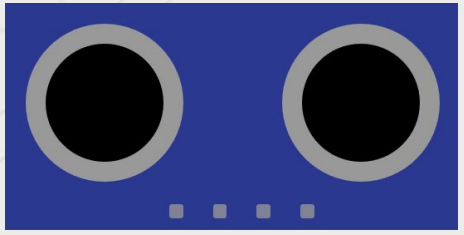

Vcc	→	10V
Tring	→	8S
Echo	→	9S
Gnd	→	8G

otto組裝
身體馬達*2

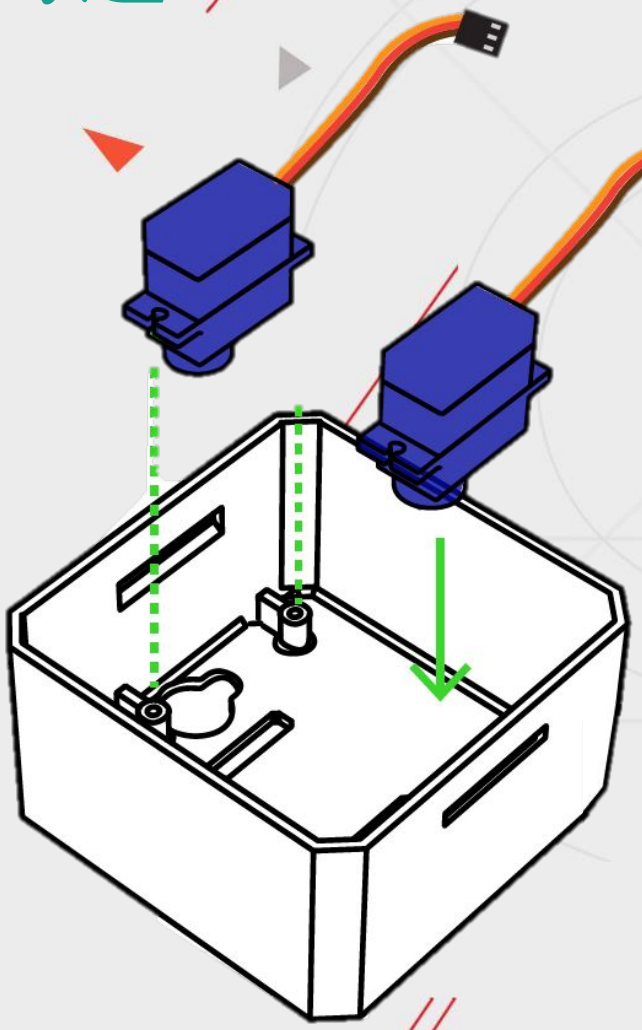

1.放入馬達
2.鎖上長螺絲

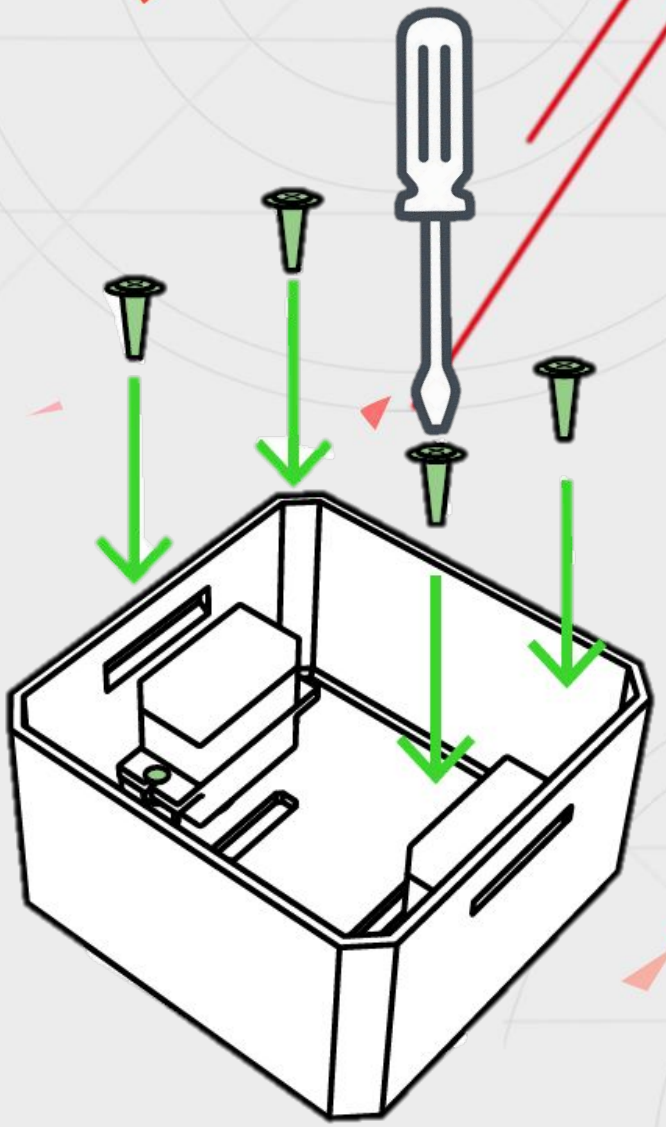

otto組裝
(腳底板+馬達)*2

鎖螺絲之前記得Reset

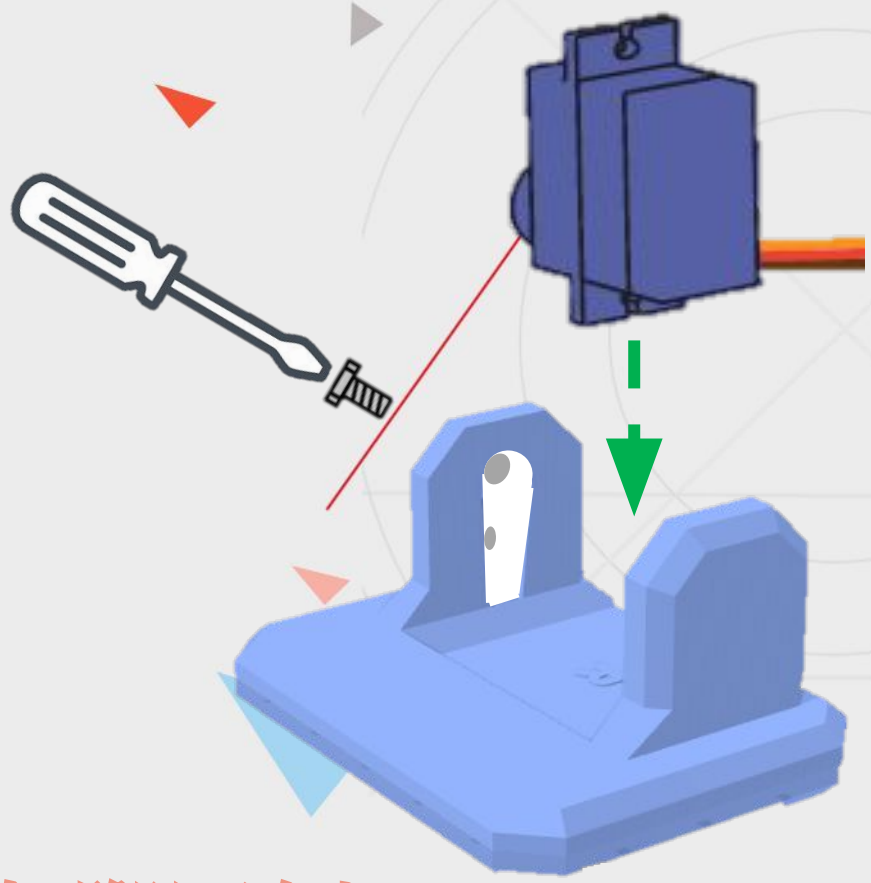

1.按入白色零件
2.放入5號馬達
3.再鎖短螺絲

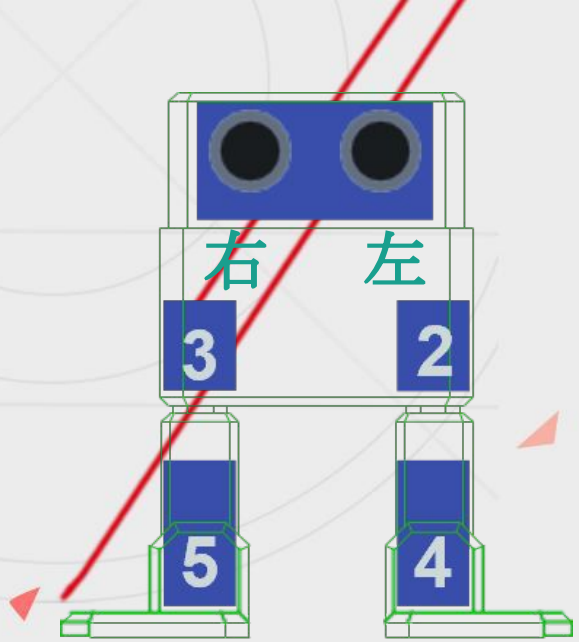

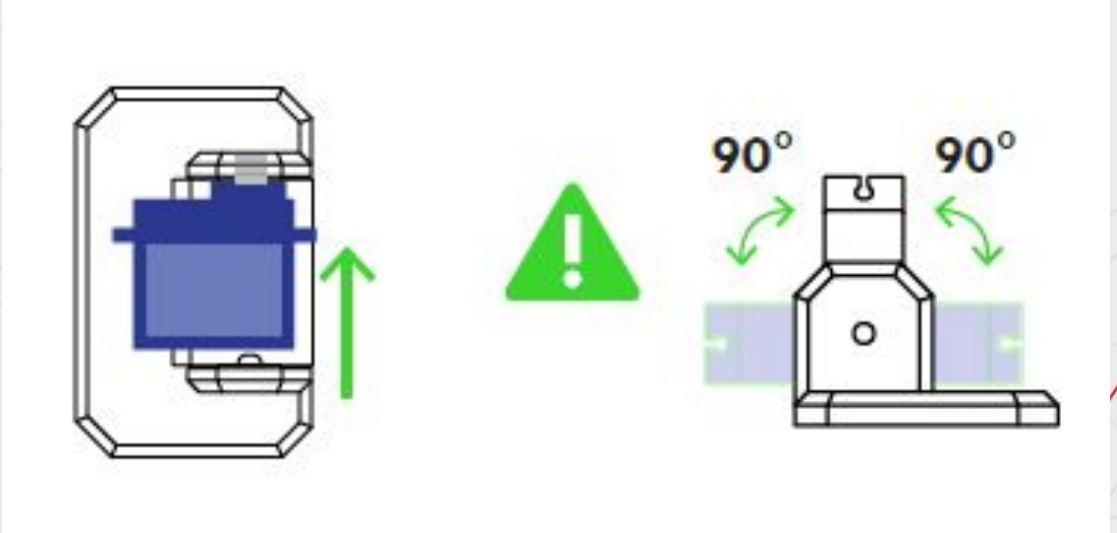

左腳同例!!

otto組裝
身體+腿*2

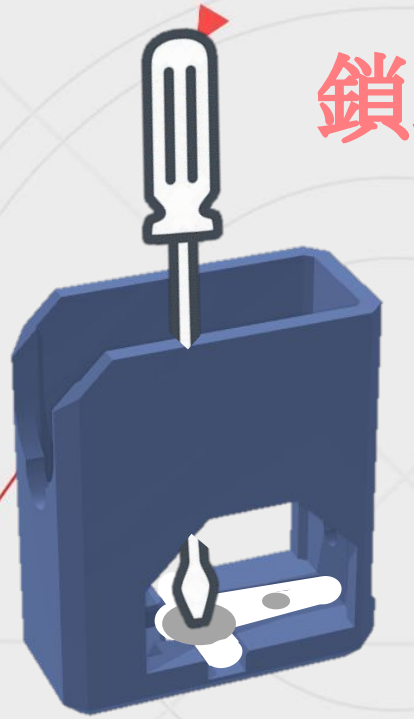

鎖螺絲之前記得Reset

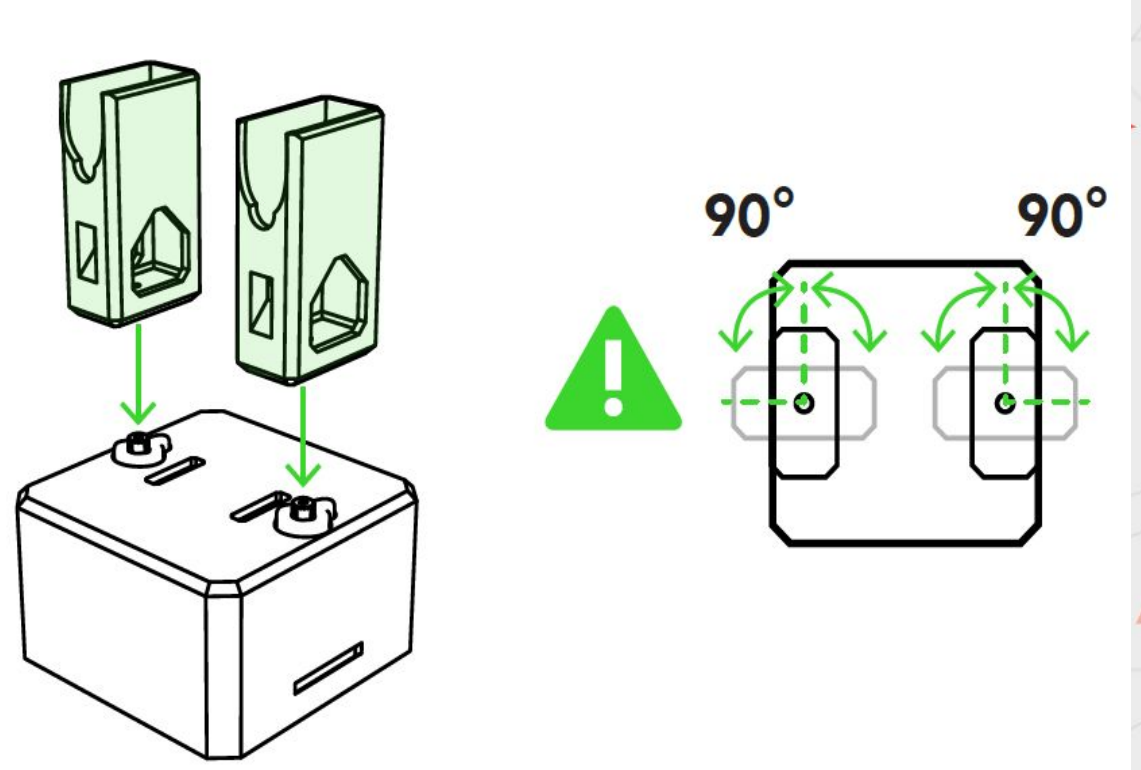

1.按入白色零件
2.鎖上短螺絲

otto組裝
(腿部搖臂+穿電線)*2

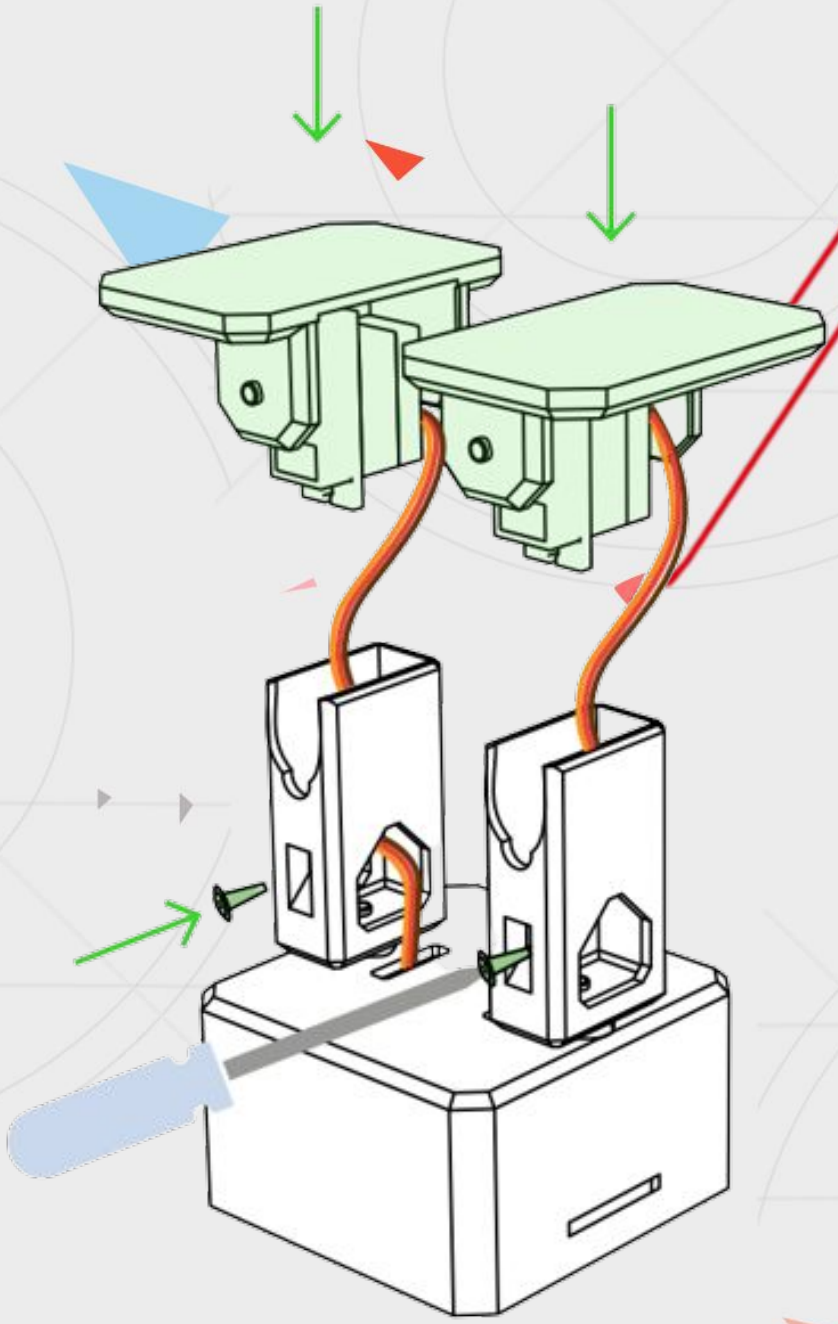

otto組裝
(腿+腳板)*2

1.注意馬達走線
2.腳板卡入腿
3.再鎖上長螺絲

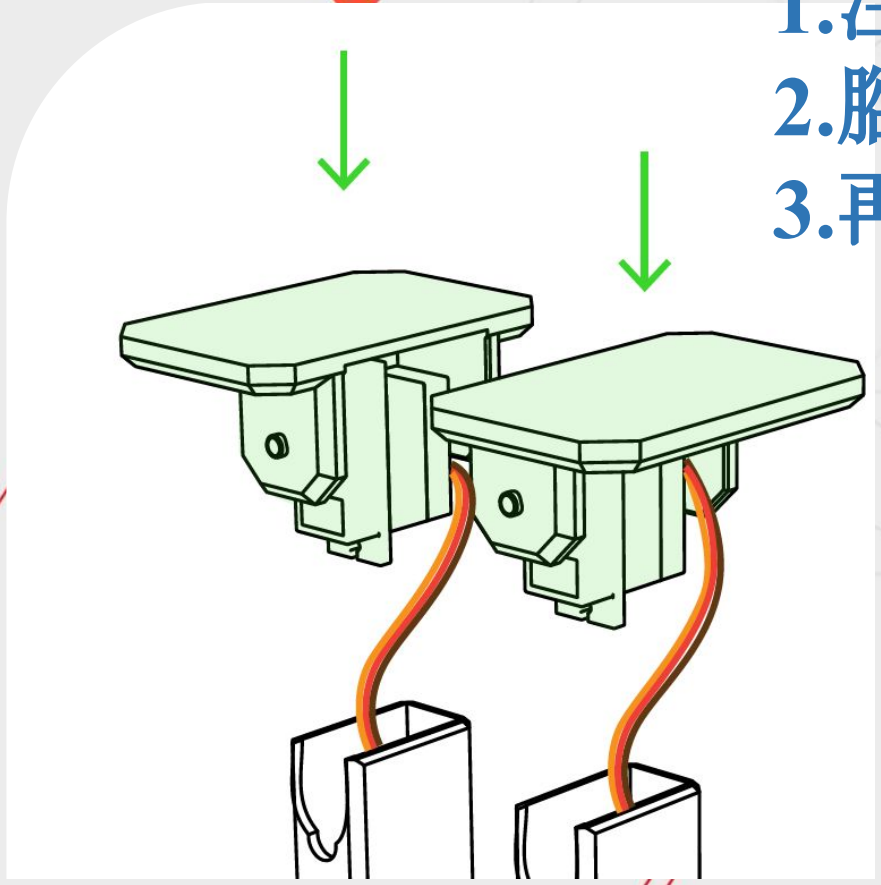

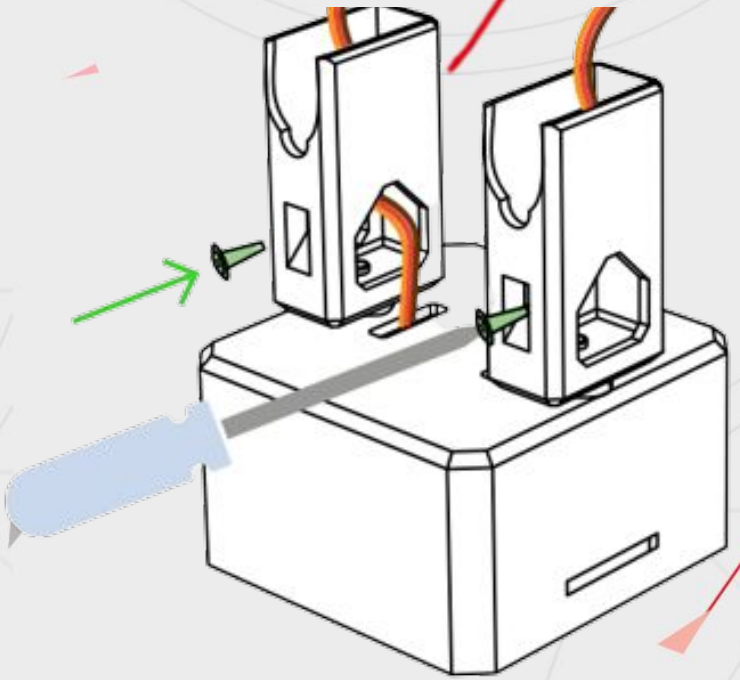

otto組裝
超聲波感測器&電路板

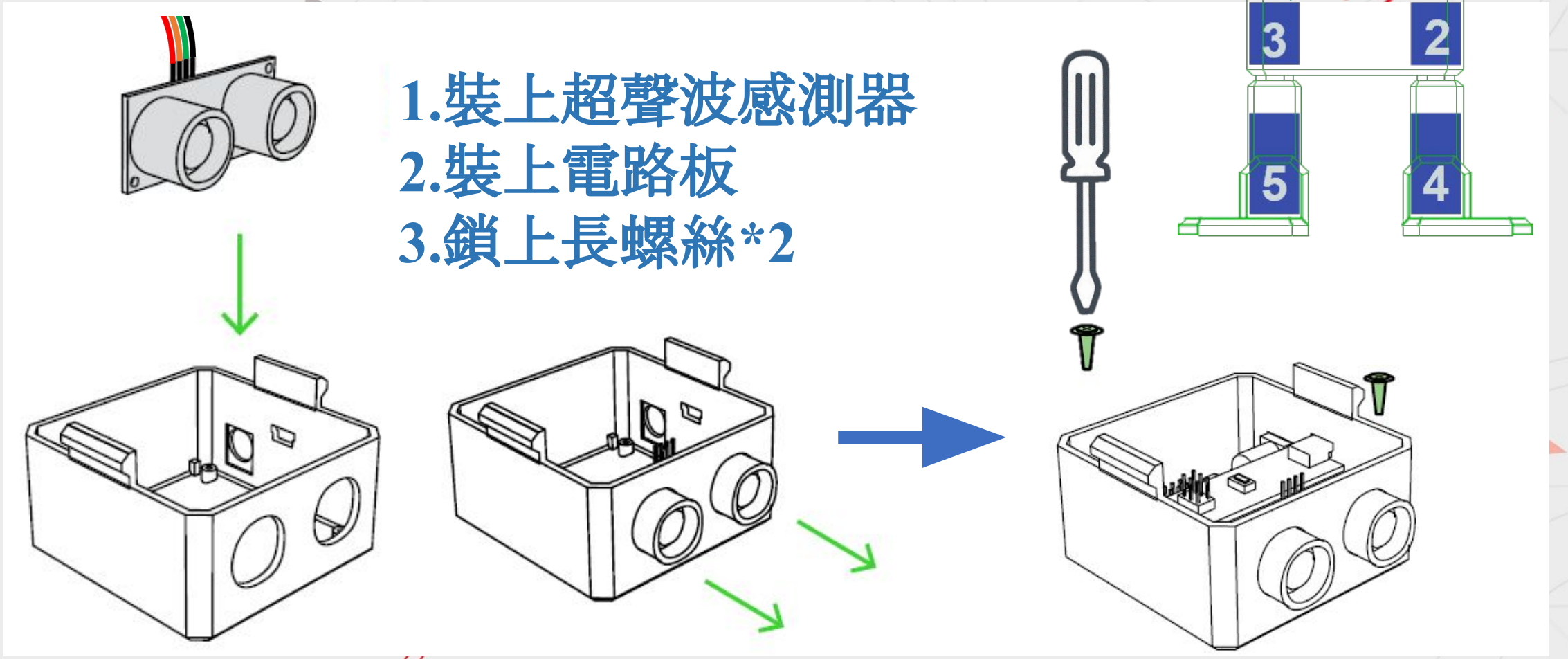

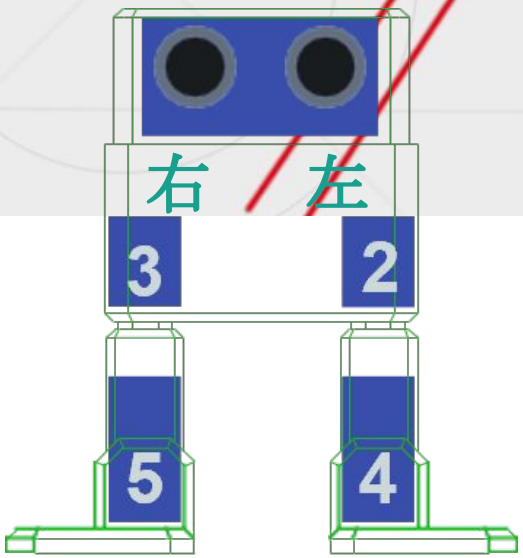

otto電路接線圖

馬達插4、5號, Reset

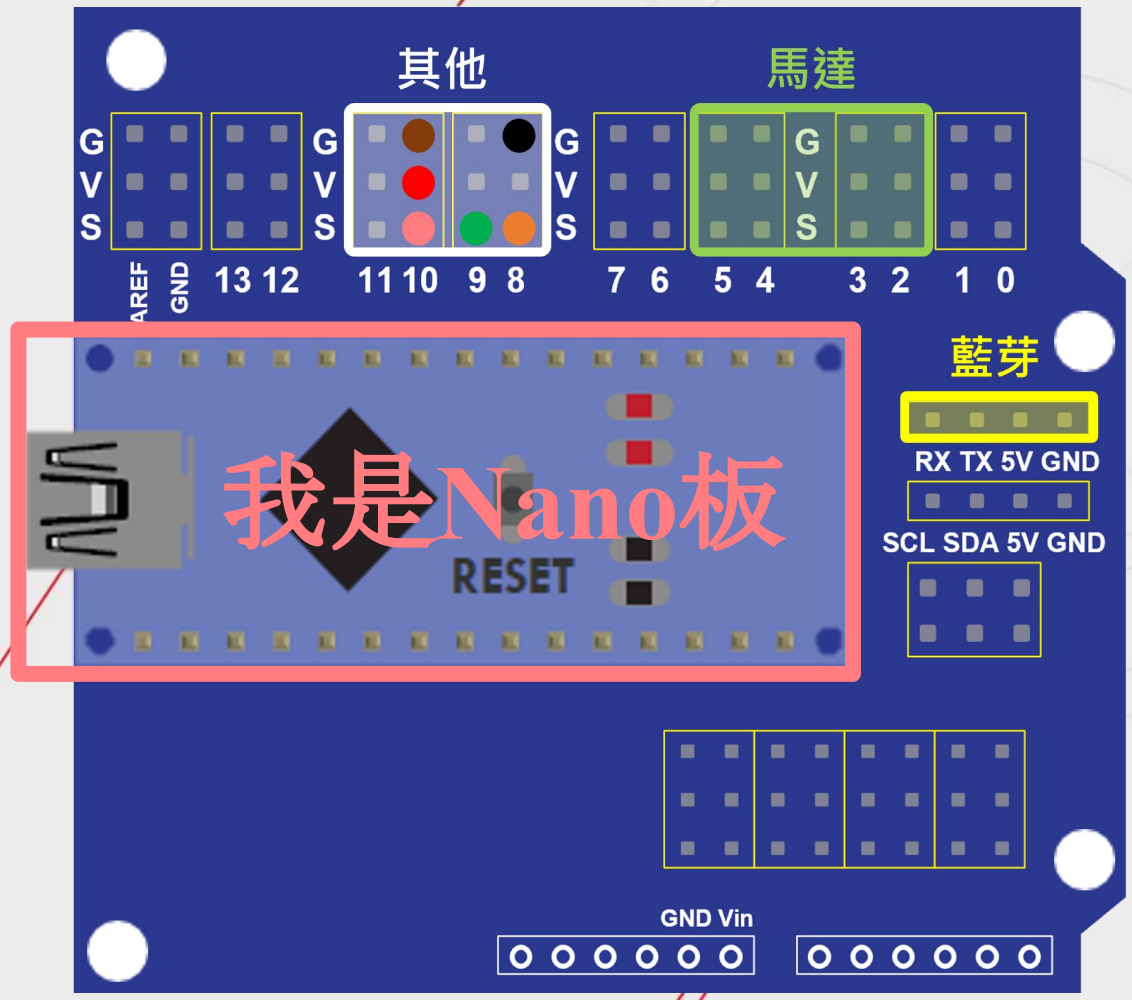

無源蜂鳴器

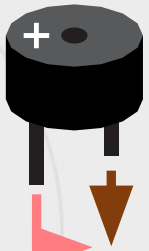

馬達

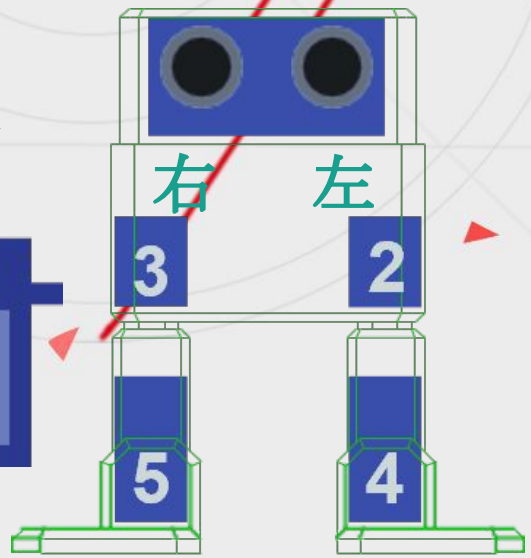

超聲波感測器

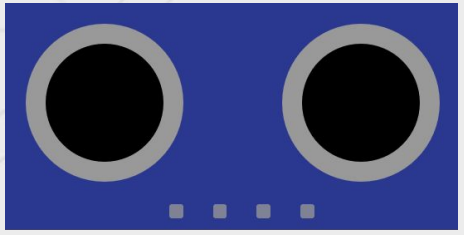

Vcc	→	10V
Tring	→	8S
Echo	→	9S
Gnd	→	8G

otto組裝合體

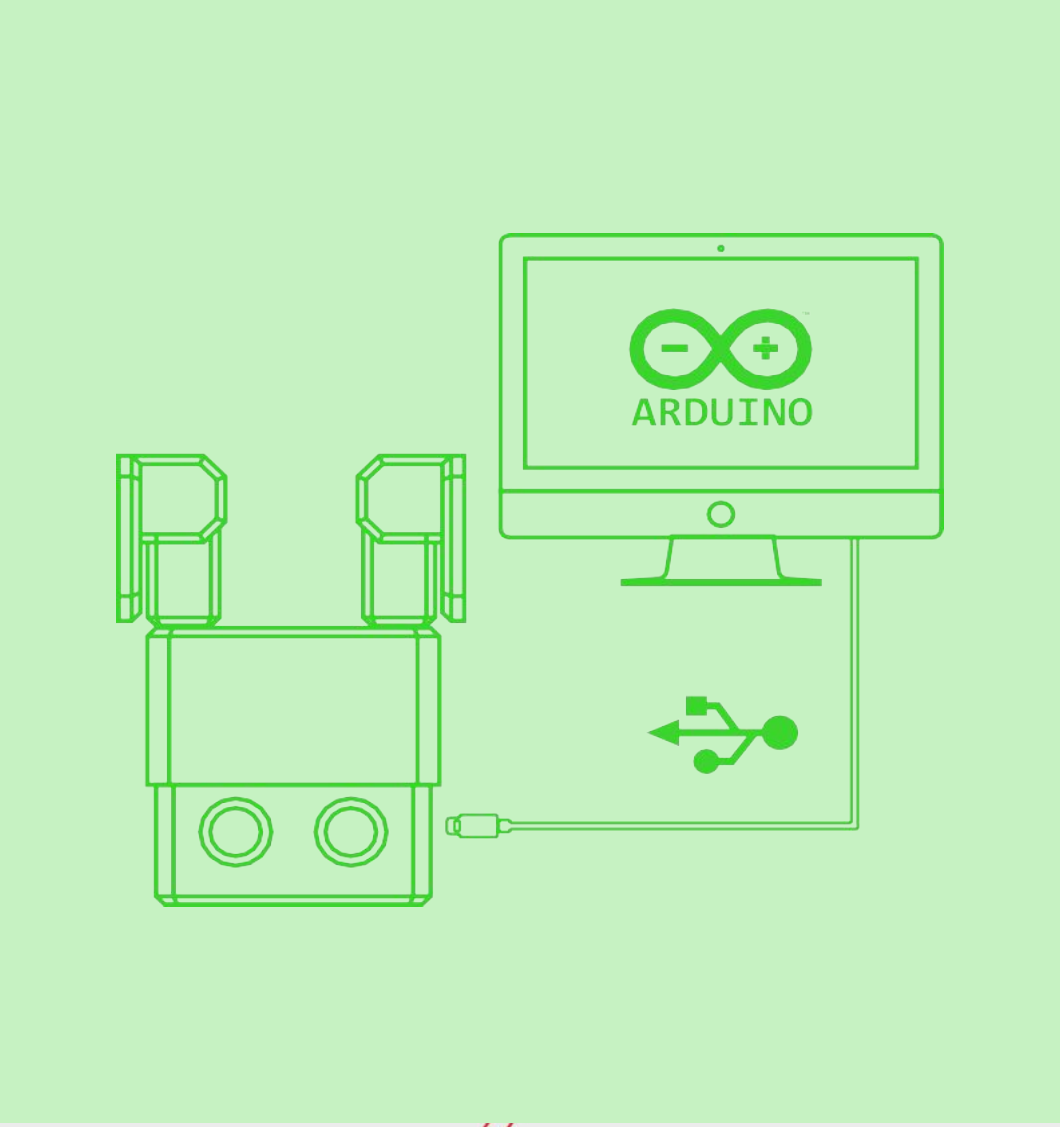

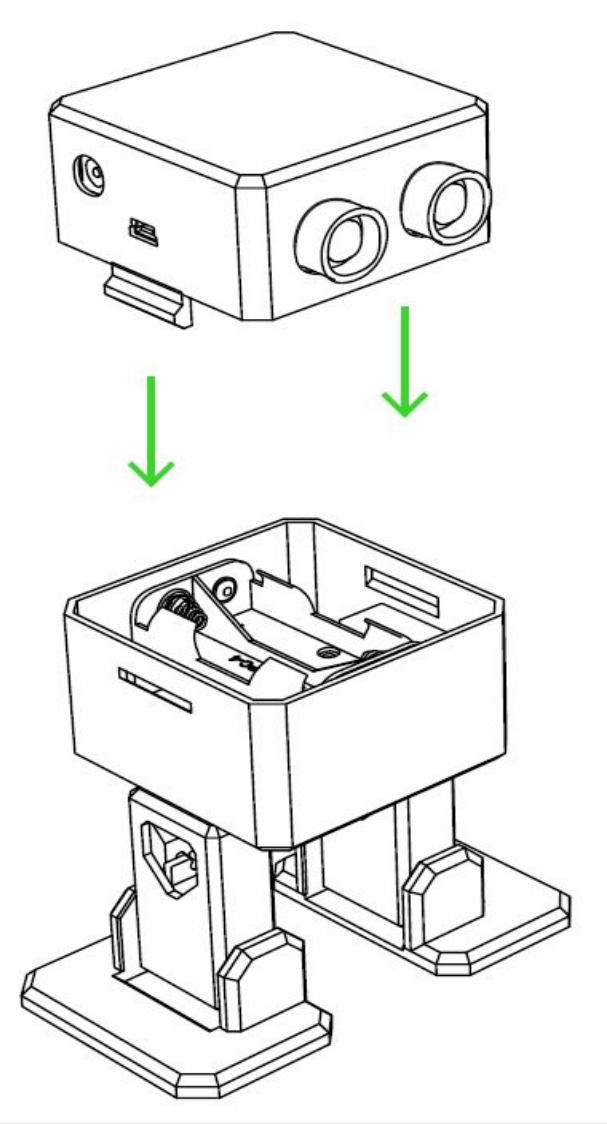

組裝完成!!