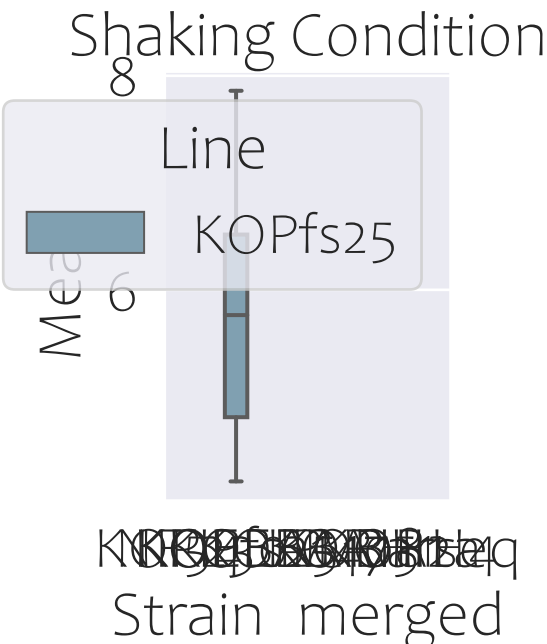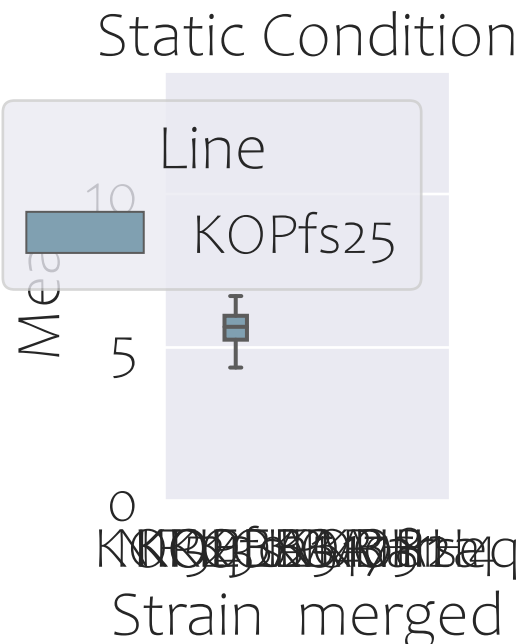Strain: KOPfs25 C1