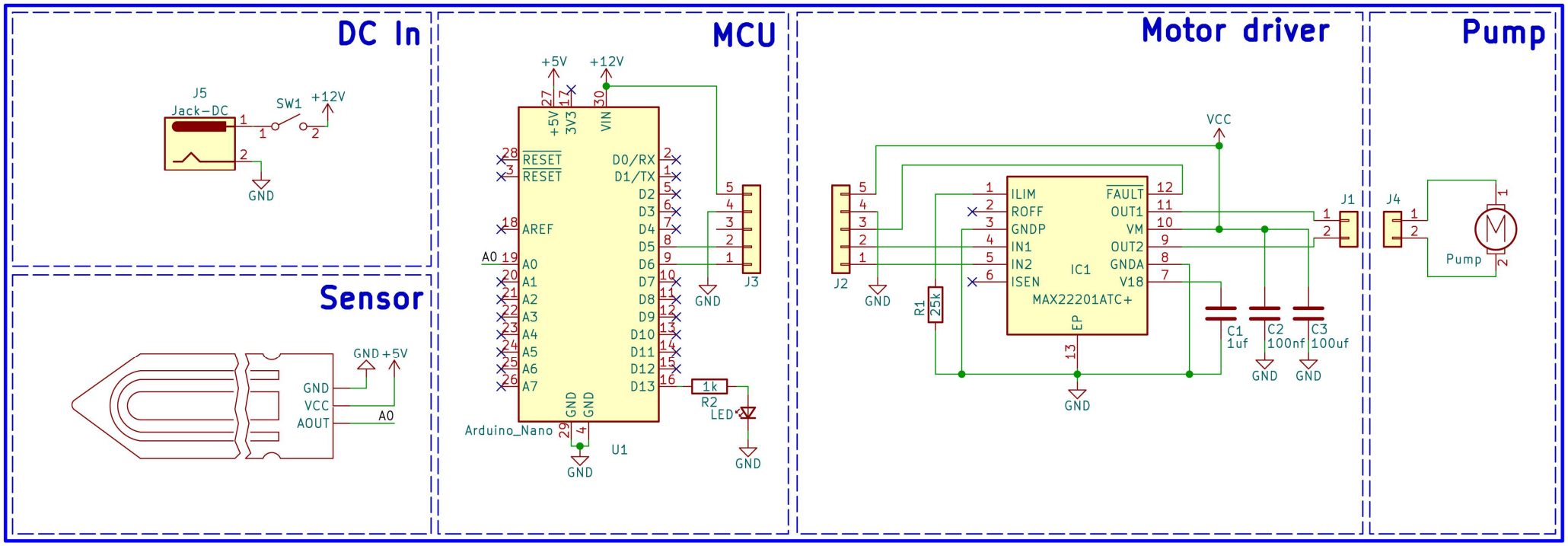
DC In
J5
Jack-DC
SW1
+12V
GND
Sensor
GND
VCC
AOUT
GND +5V
A0
MCU
+5V
+12V
+5V
3V3
VIN
RESET
RESET
AREF
A0
A1
A2
A3
A4
A5
A6
A7
D0/RX
D1/TX
D2
D3
D4
D5
D6
D7
D8
D9
D10
D11
D12
D13
GND
GND
Arduino_Nano
U1
J3
1k
R2
LED
Motor driver
VCC
ILIM
ROFF
GNDP
IN1
IN2
ISEN
FAULT
OUT1
VM
OUT2
GNDA
V18
IC1
MAX22201ATC+
EP
J2
J1
R1
25k
C1
1uf
C2
100nf
C3
100uf
Pump
J4
Pump