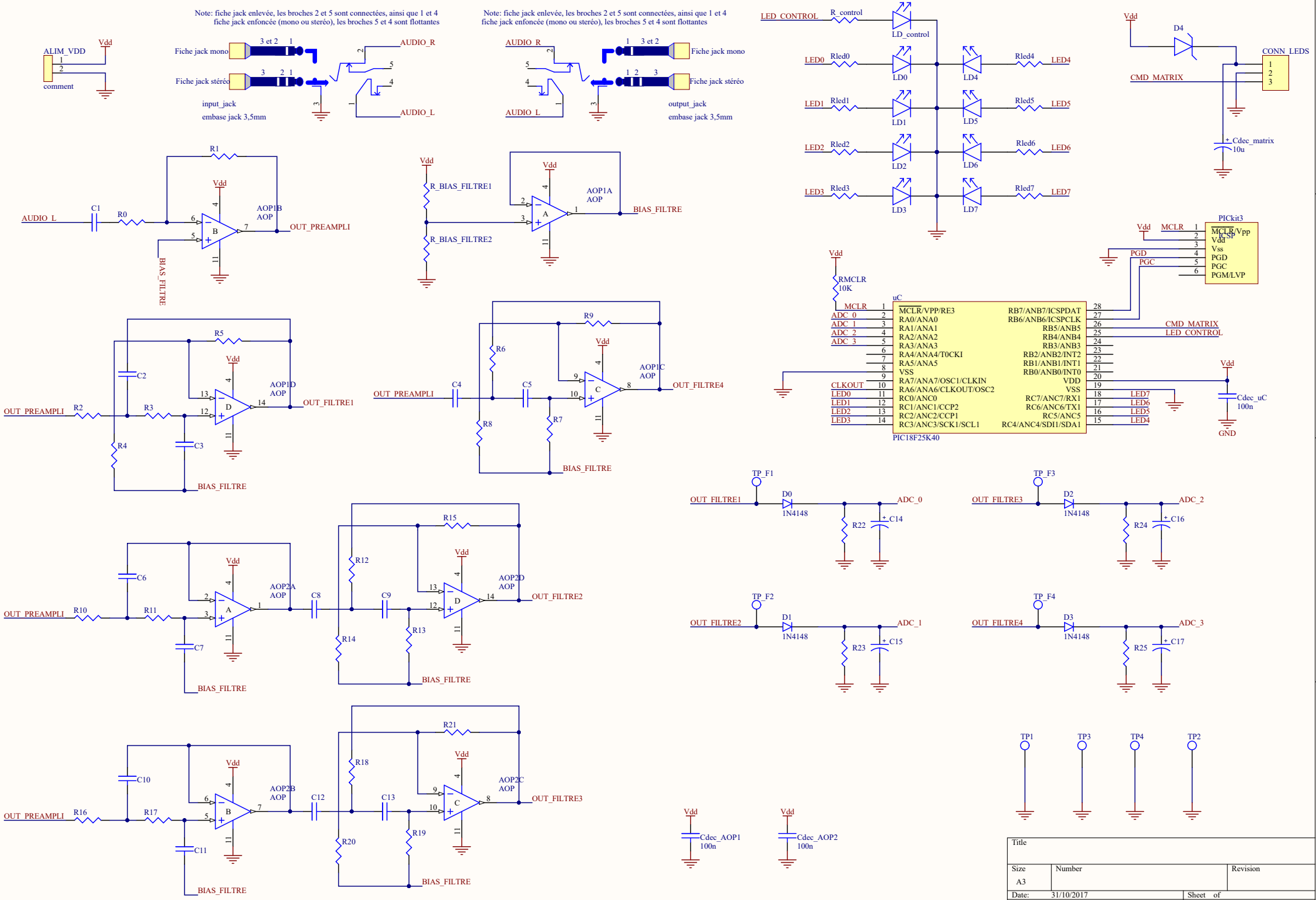
Note: fiche jack enlevée, les broches 2 et 5 sont connectées, ainsi que 1 et 4
fiche jack enfoncée (mono ou stéréo), les broches 5 et 4 sont flottantes
ALIM_VDD
Vdd
comment
Fiche jack mono
Fiche jack stéréo
3 et 2
AUDIO_R
AUDIO_L
input_jack
embase jack 3,5mm
output_jack
LED_CONTROL
R_control
LD_control
LED0
Rled0
LD0
Rled4
LED4
LED1
Rled1
LD1
Rled5
LED5
LED2
Rled2
LD2
Rled6
LED6
LED3
Rled3
LD3
Rled7
LED7
D4
CONN_LEDS
CMD_MATRIX
Cdec_matrix
10u
R1
R0
C1
AOP1B
AOP
OUT_PREAMPLI
BIAS_FILTRE
R_BIAS_FILTRE1
R_BIAS_FILTRE2
AOP1A
R5
C2
C3
R2
R3
R4
AOP1D
OUT_FILTRE1
R9
R6
R8
R7
C4
C5
AOP1C
OUT_FILTRE4
PICkit3
MCLR/Vpp
ICSP
Vdd
Vss
PGD
PGC
PGM/LVP
RMCLR
10K
uC
MCLR
ADC_0
ADC_1
ADC_2
ADC_3
CLKOUT
LED0
LED1
LED2
LED3
MCLR/VPP/RE3
RA0/ANA0
RA1/ANA1
RA2/ANA2
RA3/ANA3
RA4/ANA4/T0CKI
RA5/ANA5
VSS
RA7/ANA7/OSC1/CLKIN
RA6/ANA6/CLKOUT/OSC2
RC0/ANC0
RC1/ANC1/CCP2
RC2/ANC2/CCP1
RC3/ANC3/SCK1/SCL1
RB7/ANB7/ICSPDAT
RB6/ANB6/ICSPCLK
RB5/ANB5
RB4/ANB4
RB3/ANB3
RB2/ANB2/INT2
RB1/ANB1/INT1
RB0/ANB0/INT0
VDD
VSS
RC7/ANC7/RX1
RC6/ANC6/TX1
RC5/ANC5
RC4/ANC4/SDI1/SDA1
PIC18F25K40
Cdec_uC
100n
GND
TP_F1
TP_F2
TP_F3
TP_F4
D0
D1
D2
D3
1N4148
OUT_FILTRE1
OUT_FILTRE2
OUT_FILTRE3
OUT_FILTRE4
ADC_0
ADC_1
ADC_2
ADC_3
R22
R23
R24
R25
C14
C15
C16
C17
R10
R11
C6
C7
AOP2A
C8
C9
R12
R13
R14
R15
AOP2D
R16
R17
C10
C11
AOP2B
C12
C13
R18
R19
R20
R21
AOP2C
Cdec_AOP1
100n
Cdec_AOP2
100n
TP1
TP2
TP3
TP4
Title
Size
A3
Number
Revision
Date:
31/10/2017
Sheet of
File:
D:\Cours ISEN\..\vumetre.SchDoc
Drawn By: