СПБПУ.3331506.017Э3

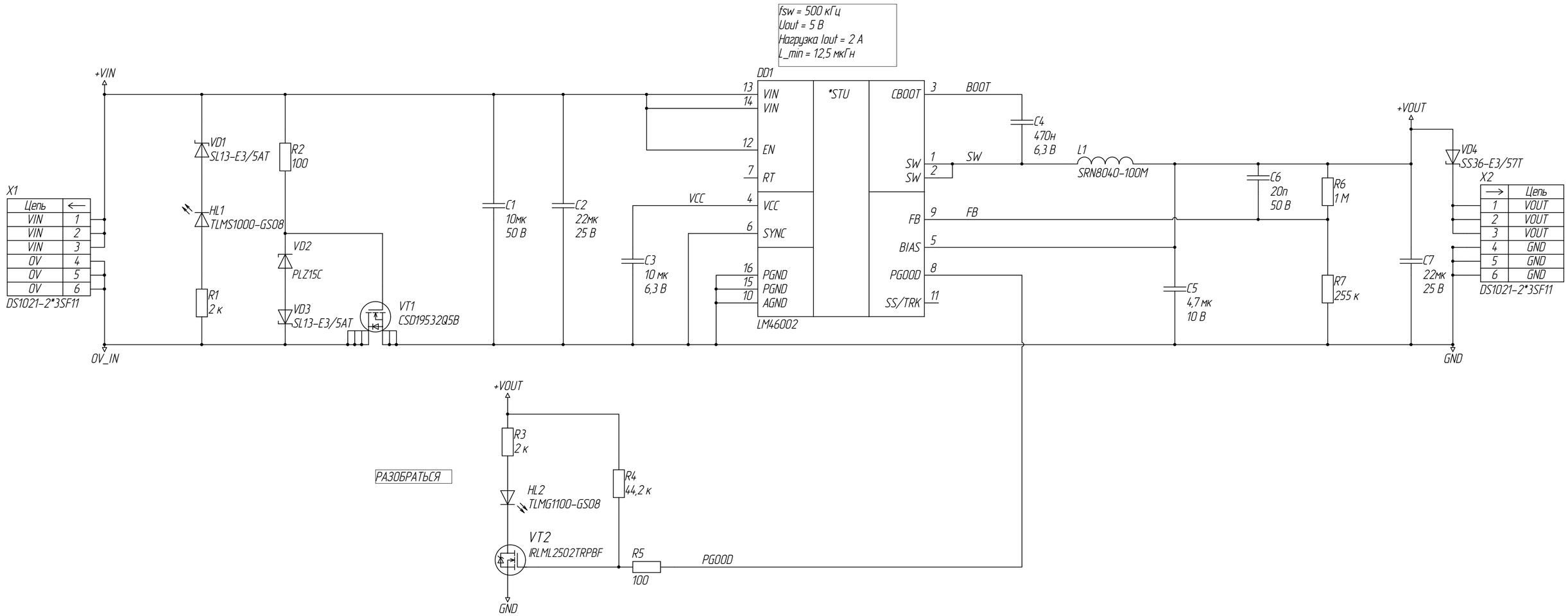

Изм.	Лист	№ докум.	Подп.	Дата
Разраб.		Ляпцев		
Пров.		Капустин		
Т.контр.				
Н.контр.				
Утв.		Ляпцев		

СПБПУ.3331506.017Э3

Понижающий преобразователь

Схема электрическая принципиальная

Лит.	Масса	Масштаб

Лист 1 Листов 1

Перв. примен. СПБПУ.3331506.017

Справ. №

Подп. и дата

Инв. № дубл.

Взам. инв. №

Подп. и дата

Инв. № подл.

Нормоконтроль

Разработал

Копировал

Формат А2