СПБПУ.3331506.093Э

Перв. примен. СПБПУ.3331506.09

Справ. №

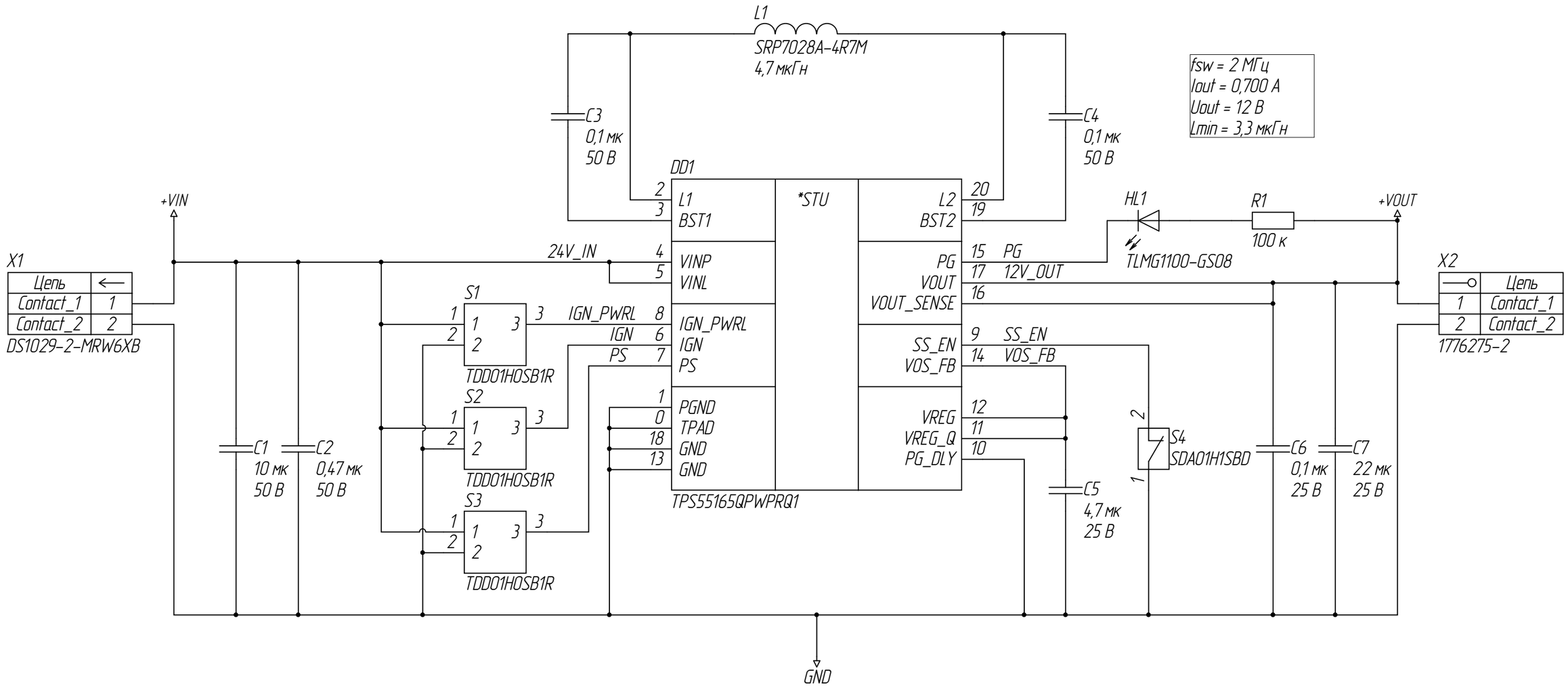

Изм.	Лист	№ докум.	Подп.	Дата
Разраб.		Козлов		
Пров.		Капустин		
Т.контр.				
Н.контр.				
Утв.		Капустин		

СПБПУ.3331506.093Э

Понижающий-повышающий преобразователь

Схема электрическая принципиальная

Лит.	Масса	Масштаб
-		

Лист п Листов 1

Подп. и дата

Инв. № дубл.

Взам. инв. №

Подп. и дата

Инв. № подл.

Нормоконтроль:

Разработал:

Копировал

Формат А3